Catálogo Encastre 2024

Descubra a nova gama
Full Black

Teka

Eletrodomésticos de encastre

Tabela de Preços Geral

100 ANOS DE MOMENTOS INESQUECÍVEIS 02

100 ANOS DE HISTÓRIA 04

INFINITY G1 DESIGN 08

TEKA HOME 10

DESENHOS TÉCNICOS 61

PRODUTOS

Fornos
16

Compactos
21

Micro-ondas
23

Placas
26

Exaustores
33

Frigoríficos e Garrafeiras
40

Máq. Lavar Louça
42

Máq. Lavar/Secar Roupa
43

Lava-louças
45

Misturadoras
52

100 anos de **momentos inesquecíveis**

A Teka está presente, desde 1924, no coração de muitos lares, acompanhando milhões de pessoas no seu dia-a-dia.

Nestes 100 anos, a marca testemunhou inúmeros momentos inesquecíveis que aconteceram no coração da casa: a cozinha.
Durante todo este tempo, a Teka apresentou inovações, tais como, os eletrodomésticos de encastre ou placas híbridas, que revolucionaram a maneira como compreendemos o design e a funcionalidade das cozinhas.

Tudo isto com o objetivo de permanecer junto a si e transformar a sua cozinha num espaço único.

TEKA 100 YEARS

1924

Karl Thielman funda uma empresa de máquinas agrícolas na Alemanha.

1957

Helmut Klein junta-se à empresa como sócio.

A Teka abre uma **empresa em Saragoça** (Espanha).

1960

A Teka instalou-se em Espanha e iniciou uma grande expansão internacional, iniciando na Europa e depois nos restantes continentes.

Durante os primeiros anos, a marca apenas fabricou **lava-louças**. O sucesso dos produtos permitiu à Teka iniciar o fabrico de **fogões, fornos e exaustores.**

1970

A Teka alcança grande sucesso na Europa, América, Ásia, África e Médio Oriente.

1980

A Teka começou a trabalhar com ciclismo profissional. A equipa Teka Cycling tornou-se uma das principais equipas de **ciclismo** do mundo.

A Teka abriu fábricas novas em Espanha, Portugal, Hungria, México e Indonésia.

1990

Juntamente com a equipa de **andebol**, a Teka ganhou uma vez mais a Taça dos Campeões Europeus e a Taça EHF Cup Winners.

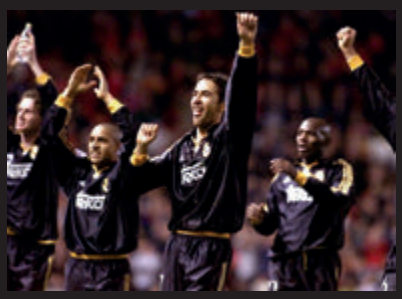

A Teka iniciou, até ao ano 2000, o patrocínio do **clube de futebol e de basquete do Real Madrid**.

TEKA 100 YEARS

2015

O clube de basquete do Real Madrid Teka venceu a **Euroliga de Basquete**.

2016

A Teka lança a gama **Wish**, que se tornou no maior investimento da história da marca, modernizando todo o design e fábricas.

2019

A Teka lança um novo conceito de design: **Infinity Design**. No âmbito da premissa de que ***"Todos merecem um excelente design"***, a marca apresentou um novo projeto com o intuito de oferecer, a todos, o melhor design.

INFINITY ∞ DESIGN

A Teka começa a patrocinar arte.

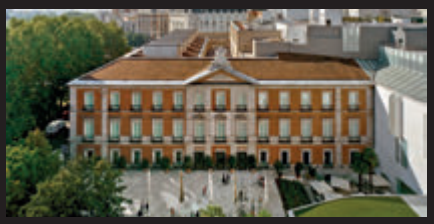

Museu Moderno
Buenos Aires

Museu Franz Mayer
CDMX

Museu Europeu de Arte Moderna
Barcelona

Museu Thyssen-Bornemisza
Madrid

2024

2000

2010

2020

A Teka abre nova fábrica na Turquia e na China.

2019

A Teka atualizou o seu logo para complementar a imagem de marca.

TEKA

Atualmente, em **100 milhões de casas** em todo o mundo, existe um produto Teka.

2018

A Teka introduz o seu novo posicionamento, imagem e slogan:

Uma receita para a vida

A Teka realizou a maior campanha de marketing. "Uma Receita para a Vida" que inclui uma curta-metragem de dois minutos, **visualizada por mais de 1,3 milhões** de pessoas no primeiro mês.

2022

A Teka lança **Infinity | G1**, uma gama exclusiva desenhada pelo prestigiado estúdio **ItalDesign Giugiaro.**

ITALDESIGN

100 ANOS DE **INOVAÇÃO**

1924

A empresa é fundada em Haiger, na Alemanha, especializada em **máquinas agrícolas.**

1926

Início da produção de sistemas de iluminação e energia.

1928

Willi Thielmann constrói uma nova fábrica em Haiger, onde se produzem e comercializam os primeiros **fornos esmaltados**.

1939

O sucesso dos fornos torna necessário ampliar a produção construindo uma nova unidade na fábrica.

1942

Três novas fábricas são construídas na Alemanha devido à alta procura de produtos fabricados em **aço inoxidável.**

1955

Helmut Klein junta-se à empresa como diretor de fábrica para a produção de lava-louças em aço inoxidável.

1959

Início da produção de **placas de gás** em aço inoxidável em Haiger, Alemanha.

1964

É inaugurada a fábrica em Santander, Espanha, onde se inicia a produção de **lava-louças em aço inoxidável.**

1965

O grupo inicia o fabrico de **máquinas de lavar roupa, fogões e fornos** na fábrica de Saragoça.

1968

Chega o primeiro **lava-louças de encastre** da Teka, um produto inovador na indústria a nível mundial.

1970

A Teka começa a fabricar placas de gás em Santander.

1977

Começa o fabrico de **fornos elétricos.**

1978

A Teka patenteia, a nível mundial, a primeira **placa a gás de encastre** e lança as primeiras placas de gás de encastre no mercado.

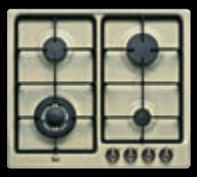

1975

A Teka fabrica o primeiro exaustor em Santander.

1983

A Teka é a primeira marca europeia a fabricar **placas vitrocerâmicas**. A produção inicia-se na Alemanha e em Espanha.

1984

A Teka começa a produzir **micro-ondas** em **Portugal**, tornando-se pioneira na Europa.

1989

A Teka começa a produzir e comercializar **misturadoras**.

1990

É inaugurada a fábrica no México, onde começam a ser produzidos novos modelos de lava-louças devido à elevada procura do mercado americano.

1992

Lançamento da primeira chaminé **decorativa**.

2004

Inicia-se a produção de placas vitrocerâmicas, de indução e a gás em Itália e na Turquia.

2014

A Teka atinge a marca de 75 milhões de euros de lava-louças vendidos, consolidando-se como o segundo maior fabricante do mundo.

2016

A Teka consolida-se como a marca líder em Portugal, representando 1 em cada 4 eletrodomésticos de encastre vendidos no mercado.

2021

Lançamento de três inovações mundiais e exclusivas Teka: fornos **SteakMaster**, **MaestroPizza** e **Airfry**.

2022

É lançada a **Infinity G1**, uma edição exclusiva projetada pelo estúdio ItalDesign Giugiaro.

ITALDESIGN

2024

A Teka atinge os **100 anos** de história, com mais de 300 milhões de produtos vendidos em todo o mundo.

DESCUBRA
INFINITY | G1 DESIGN EDITION

Coração alemão, design italiano

Infinity | G1 Design Edition ganha vida através do trabalho mútuo de duas marcas notáveis: **Teka** e **Italdesign Giugiaro**.

Infinity | G1 junta a experiência de mais de 50 anos da Italdesign Giugiaro, a aclamada e inovadora empresa de design e engenharia automóvel, e o vasto conhecimento da Teka em soluções de cozinha.

Esta edição representa como sentimos e imaginamos o design dos nossos produtos, enfatizando cada detalhe estético e estrutural.

Porque todos merecem um excelente design.

ITALDESIGN

GAMA EXCLUSIVA PARA ESPECIALISTAS DE COZINHA

MAESTRO **HLB 84-G1 P BM DE1**

Cód.: 111000080 | **EAN:** 8434778030150

- Multifunções SurroundTemp - 9 funções
- Dual Clean: Pirólise + Hydroclean® Pro
- Touch Control c/ programação de início e fim de cozinhado
- Sistema de 1 guia Plus-Extension, 5 alturas
- Porta com 2 vidros
- Capacidade: 71 litros brutos

MAESTRO **HLB 84-G1 BM DE1**

Cód.: 111000079 | **EAN:** 8434778030143

- Multifunções SurroundTemp - 9 funções
- Sistema de limpeza HydroClean® PRO
- Touch Control c/ programação de início e fim de cozinhado
- Sistema de 1 guia Plus-Extension, 5 alturas
- Porta com 2 vidros
- Capacidade: 71 litros brutos

MAESTRO **DVI 98-G1 EOS BM DE1**

Cód.: 112930071 | **EAN:** 8434778031737

- Decorativa vertical. 90 cm largura
- Aspiração Dual
- Comandos eletrónicos retroiluminados
- 3 velocidades + 1 intensiva
- Funcionamento temporizado
- 2 lâmpadas LED
- Abertura pneumática
- **Motor ECOPOWER**
- Extração min. 232 m3/h - int. 726 m3/h
- Função Fresh Air
- Bandeja interna de recolha de condensados
- Nível de potência sonora: min. 47 dBA - máx. 60 dBA
- Indicador luminoso de saturação de filtros
- Possibilidade de funcionamento em recirculação
- Possibilidade de instalação sem cobretubos

MAESTRO **MWC HLC 84-G1 C BM DE1**

Cód.: 111160026 | **EAN:** 8434778028119

- Multifunções SurroundTemp + Micro-ondas - 11 funções
- Touch Control c/ programação de início e fim de cozinhado
- Sistema de limpeza Hydroclean® ECO
- Suportes laterais cromados / 5 alturas
- 5 níveis de potência, 1.000 W saída micro-ondas
- Bandeja de vidro / Grelha cromada / Porta com 3 vidros
- Capacidade: 41 litros brutos

MAESTRO **CLC 85-G1 GM BM DE1**

Cód.: 111630007 | **EAN:** 8434778028027

- Máquina de café automática
- 30 programas automáticos
- Comandos eletrónicos
- Capacidade para regular intensidade, temperatura e quantidade de café
- Pressão 15 bar
- Moinho integrado e depósito para café pré-moído e em grão
- Depósito de água de 1,8 litros
- Capacidade: 2 chávenas em simultâneo

MAESTRO **ML 82-G1 BIS L BM DE1**

Cód.: 112030009 | **EAN:** 8434778022445

- **Base cerâmica de aquecimento homogéneo**
- Grill rebatível, 1200 W
- 5 níveis de potência, 850 W saída micro-ondas - 3 funções
- 9 menus de acesso direto / Início rápido 30"
- Comando eletrónico com relógio digital
- Prato tostador e grelha para grelhar e gratinar
- Capacidade: 22 litros brutos

MAESTRO **KIT FRONTAL VS/CP-G1 BM DE1**

Cód.: 111490016 | **EAN:** 8434778022438

- Frontal de vidro para aplicar na gaveta de aquecimento CP 150 GS (Cód.: 111600003 | EAN: 8434778008906) e na gaveta multiusos VS 1520 GS (Cód.: 111600004 | EAN: 8434778008913)

MAESTRO **IBF 95-G1 MSP BM DE1**

Cód.: 112500061 | **EAN:** 8434778030402

- **MasterSense**
- **Flex com sistema Slide Cooking**
- Modelo sem aro exterior. 90 cm largura
- Touch Control MultiSlider c/ bloqueio
- 7 combinações de cozinhado: 1 flex (228x400mm) + 1 slide flex + 2 (228x200mm) +1 (Ø 320-180 mm) + 1 (Ø215mm) + 1 (Ø150mm)
- 8 funções diretas de cozinhado
- Função Power Plus
- Stop & Go
- Potência 10.800 W

MAESTRO **IBF 64-G1 MSP BM DE1**

Cód.: 112510038 | **EAN:** 8434778022827

- Modelo sem aro exterior. 60 cm largura
- Touch Control MultiSlider c/ bloqueio
- 6 combinações de cozinhado: 4 (235x189mm) + 2 flex (235x378mm)
- 3 funções diretas de cozinhado: Simmering, melting e keep warm
- Função Power Plus / Stop & Go
- Potência 7.200 W

TOTAL **GBC 75-G1 BM DE1**

Cód.: 112570210 | **EAN:** 8434778022612

- Modelo sem aro exterior. 70 cm largura
- Gas on Glass de gás natural (injetores opcionais para gás butano)
- Acendedor elétrico / Auto Lock
- 5 queimadores gás: 1 duplo (3,50 kW) + 1 (2,80 kW) + 1 (1,75 kW) + 1 (1,40 kW) + 1 (1,00 kW)
- Grelhas de ferro fundido individuais

TEKA HOME

Bem-vindo à cozinha inteligente!

Os eletrodomésticos inteligentes Teka abrem um novo mundo de possibilidades onde poderá usufruir, sem limites, da sua cozinha.

Conecte o forno, a placa e a chaminé com o seu telemóvel, através da app Teka Home, para que possa cozinhar de onde e quando quiser.

Google Play

Available on the App Store

TEKA HOME APP

MAESTRO **HLB 8700 P AIRFRY BK TEKA HOME**

Cód.: 111000047 | **EAN:** 8434778017496

- **Teka Home: eletrodomésticos inteligentes c/ ligação Wi-Fi**
- Multifunções SurroundTemp – 12 funções
- Dual Clean: Pirólise + HydroClean® Pro
- Display TFT 5" a cores
- Touch Control c/ comandos retroiluminados
- 20 receitas pré-programadas
- **Função AirFry com FryMaster Box**
- Bloqueio de segurança para crianças
- Desligar de segurança com abertura da porta
- Sistema de 2 guias Plus-Extension, 5 alturas
- Porta com 4 vidros / Soft Close
- Bandeja rasa e profunda esmaltadas e grelha reforçada
- Acessórios incluídos: Bandeja FryMaster Box
- Capacidade: 71 litros brutos

Oferta

MAESTRO **DLV 99677 TOS BK TEKA HOME**

Cód.: 112930051 | **EAN:** 8434778017656

- **Teka Home: eletrodomésticos inteligentes c/ ligação Wi-fi**
- **Hob To Hood**, ligação automática da chaminé durante o cozinhado
- Decorativa vertical. 90 cm largura
- Sistema de aspiração perimetral
- Touch Control c/ display digital branco
- 3 velocidades + 1 intensiva
- Funcionamento temporizado
- Barra de iluminação LED
- Abertura pneumática
- **Motor ECOPOWER**
- Extração min.: 210 m3/h - int. 920 m3/h
- **Função Fresh Air**
- Nível de potência sonora: min. 39 dBA - máx. 65 dBA

MAESTRO **DHP 118760 SOS TEKA HOME**

Cód.: 112960013 | **EAN:** 8434778025712

- **Teka Home: eletrodomésticos inteligentes c/ ligação Wi-fi**
- **Hob To Hood**, ligação automática da chaminé durante o cozinhado
- Decorativa parede. 110 cm largura
- Touch Control Slider c/ display digital branco
- 3 velocidades + 2 intensivas
- Funcionamento temporizado
- Barra de iluminação LED c/ regulação da intensidade
- **Motor ECOPOWER**
- Extração min.: 200 m3/h - int.: 833 m3/h
- Nível de potência sonora: min. 46 dBA – máx. 55 dBA

MAESTRO **DHP 98760 SOS TEKA HOME**

Cód.: 112960012 | **EAN:** 8434778025705

- **Teka Home: eletrodomésticos inteligentes c/ ligação Wi-fi**
- **Hob To Hood**, ligação automática da chaminé durante o cozinhado
- Decorativa parede. 90 cm largura
- Touch Control Slider c/ display digital branco
- 3 velocidades + 2 intensivas
- Funcionamento temporizado
- Barra de iluminação LED c/ regulação da intensidade
- **Motor ECOPOWER**
- Extração min.: 200 m3/h - int.: 833 m3/h
- Nível de potência sonora: min. 46 dBA – máx. 55 dBA

FULLFLEX

MAESTRO **IZF 99770 BK MST TEKA HOME**

Cód.: 112500044 | **EAN:** 8434778017649

- **Teka Home: eletrodomésticos inteligentes c/ ligação Wi-fi**
- **Hob To Hood**, ligação automática da chaminé durante o cozinhado
- **DirectSense Full Flex com sistema Slide Cooking**
- Vidro biselado frontal. 90 cm largura
- Touch Control MultiSlider c/ bloqueio de segurança
- Programação do tempo de cozinhado
- 11 combinações de cozinhado: 6 (4 de 263x195 mm + 2 de 253x195 mm) + 3 flex (2 de 263x390 mm + 1 de 253x390 mm) + 1 full flex de 525x390 mm + 1 SlideFlex de 253x390 mm
- 10 funções diretas de cozinhado: Rice Cooking, Grilling, Deep Frying, Pan Frying, Keep Warm, Simmering, Quick Boiling, Melting, Confit, Poaching
- Função Power Plus
- Função Stop & Go
- Função Mute
- Sistema de fácil instalação Fast Click
- Potência máxima total 11.100 W

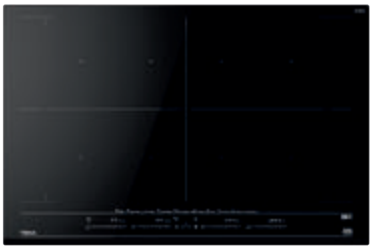

FULLFLEX

MAESTRO **IZF 88770 BK MST TEKA HOME**

Cód.: 112500043 | **EAN:** 8434778017632

- **Teka Home: eletrodomésticos inteligentes c/ ligação Wi-fi**
- **Hob To Hood**, ligação automática da chaminé durante o cozinhado
- **DirectSense Full Flex**
- Vidro biselado frontal. 80 cm largura
- Touch Control MultiSlider c/ bloqueio de segurança
- Programação do tempo de cozinhado
- 7 combinações de cozinhado: 4 (297x198 mm) + 2 flex (297x396 mm) + 1 full flex (594x396 mm)
- 10 funções diretas de cozinhado: Rice Cooking, Grilling, Deep Frying, Pan Frying, Keep Warm, Simmering, Quick Boiling, Melting, Confit, Poaching
- Função Power Plus
- Função Stop & Go
- Função Mute
- Sistema de fácil instalação Fast Click
- Potência máxima total 7.400 W

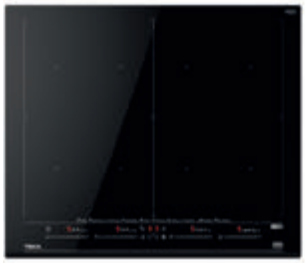

FULLFLEX

MAESTRO **IZF 68770 BK MST TEKA HOME**

Cód.: 112500042 | **EAN:** 8434778017625

- **Teka Home: eletrodomésticos inteligentes c/ ligação Wi-fi**
- **Hob To Hood**, ligação automática da chaminé durante o cozinhado
- **DirectSense Full Flex**
- Vidro biselado frontal. 60 cm largura
- Touch Control MultiSlider c/ bloqueio de segurança
- Programação do tempo de cozinhado
- 7 combinações de cozinhado: 4 (263x195 mm) + 2 flex (263x390 mm) + 1 full flex (526x390 mm)
- 10 funções diretas de cozinhado: Rice Cooking, Grilling, Deep Frying, Pan Frying, Keep Warm, Simmering, Quick Boiling, Melting, Confit, Poaching
- Função Power Plus
- Função Stop & Go
- Função Mute
- Sistema de fácil instalação Fast Click
- Potência máxima total 7.400 W

STEAK MASTER

BEM-VINDOS AMANTES DE CARNE

O primeiro e único forno concebido para cozinhar o bife perfeito em casa.

Altas temperaturas que chegam aos 700°C que aliadas à grelha de ferro fundido, darão à sua carne um sabor único em apenas alguns minutos.

Opte por cozinhar manualmente para gerir cada etapa e como deseja que o seu bife seja cozinhado, ou simplesmente selecione um dos 20 programas automáticos. O SteakMaster foi projetado para atingir resultados dignos de restaurante.

Além disso, o SteakMaster é um forno multifunções pirolítico, capaz de cozinhar todas as receitas que desejar.

Temperatura

Grill que alcança 700ºC

Programas automáticos

20 programas especiais e 20 receitas internacionais

Grelha de ferro fundido

Grelha de ferro fundido para um acabamento perfeito

DualClean

Duplo sistema de limpeza no mesmo forno. Limpeza com vapor de água, para utilização diária e sistema pirolítico, para uma limpeza mais profunda.

Oferta de **luva e faca profissionais** de alta qualidade, para cortes perfeitos antes de servir.

Torne-se um especialista em cozinhar carne com o **curso de culinária SteakMaster da Teka Cooking Academy**. Truques e dicas para que possa desfrutar de uma autêntica experiência para amantes de carne.

MAESTRO PIZZA

Temperatura
Alcança 340ºC, a temperatura perfeita para cozinhar uma autêntica pizza napolitana com resultados épicos.

Pedra e Pá Pizza
Inclui uma pedra especial pizza para obter resultados crocantes na base e recheio saboroso, como se fosse feito num forno a lenha.

Velocidade
Prepare a sua pizza em apenas 3 minutos.

AIR FRY

CRUNCHY. HEALTHY. **SEM ÓLEO!**

Função AirFry
Função especial Airfry para um resultado crocante sem adição de gorduras.

FryMaster Box
Bandeja perfurada que permite a perfeita circulação do ar, conseguindo que os alimentos cozinhem na perfeição sem a necessidade de os virar.

Surroundtemp
Resistência circular traseira que distribui o calor uniformemente por toda a cavidade.

Prazer sem culpa
Ideal para batatas fritas, nuggets e asas de frango.

Tudo o que necessita é de um forno **STEAM**GOURMET

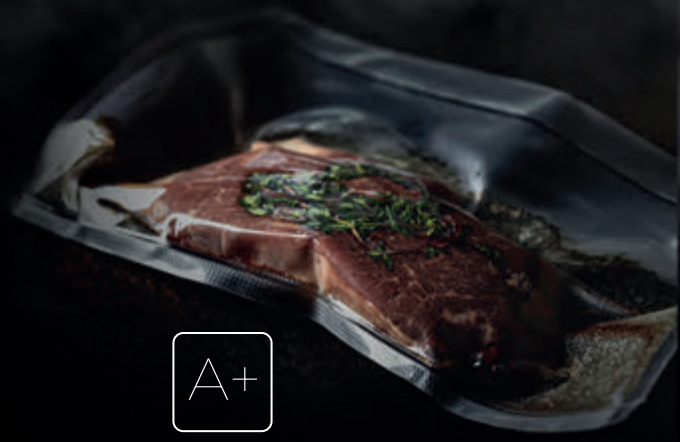

Saudável

Refeições mais saudáveis, graças à preservação dos nutrientes e vitaminas dos alimentos.

Crocante

Acabamento impecável, mais crocante e mais suculento salientando o sabor.

Resultados Perfeitos

Cozinhe como um profissional em casa com resultados dignos de um restaurante.

Menor Consumo

Máxima eficiência e conforto, economizando até mais de 20% de energia.*

Use **100% Vapor** a diferentes temperaturas e obtenha resultados incríveis com receitas utilizando, por exemplo, o método sous-vide.

A função **Regeneração** é ideal para aquecer alimentos ou refeições previamente preparadas, uma vez que hidrata, mantendo-os frescos, conservando o sabor e textura, como se fossem acabados de confecionar.

Steam&Crisp
Ideal para pão, frango, pescada, batatas gratinadas e lasanhas.

TurboSteam
Melhores resultados para carne assada, porco e estufados.

Todas as **funções tradicionais** que necessita, para que prepare as suas receitas de forma convencional e sem vapor.

Novos Fornos **EASY STEAM**

O seu assistente de vapor!

Conheça a nova gama de fornos com assistência de vapor que lhe oferecem inúmeras vantagens, revolucionando a sua experiência na cozinha.

Confecione o pão mais crocante e delicioso e prepare os melhores e mais suculentos assados de carne e peixe ao ativar a função Steam, com o auxílio do recipiente próprio para cozinhar a vapor. Durante o processo de cozedura, será adicionada humidade aos alimentos, conferindo-lhes uma melhor cor e uma superfície mais brilhante.

Descubra a nova gama **Full Black**

Elevada sofisticação

A gama Full Black combina estilo com funcionalidade, tornando-a uma excelente escolha para cozinhas elegantes, modernas e sofisticadas.

É inspirada nas últimas tendências de design, combinando o brilho profundo e intenso do vidro preto com o contraste minimalista do tom mate do inox escuro no puxador.

Tabela de Preços
Fornos

VAPOR

Oferta

MAESTRO **HLB 8550 SC STEAMGOURMET BK**

Cód.: 111200001 | **EAN:** 8434778024777

- Multifunções SurroundTemp de vapor - 12 funções
- Sistema de limpeza SteamClean® PRO automático
- **4 funções especiais de vapor:**
  - **100% vapor**
  - **Regeneração**
  - **Resistência superior + inferior + vapor**
  - **Turbo + vapor**
- Touch Control c/ programação de início e fim de cozinhado
- Depósito de água de 0,8 litros para cozinhar a vapor
- Porta com 3 vidros / Soft Close
- Bandeja profunda e rasa esmaltadas e grelha reforçada
- Acessórios incluídos: Bandeja perfurada em inox
- Capacidade: 71 litros brutos

DUAL CLEAN

Oferta

MAESTRO **IOVEN P BK SS**

Cód.: 111000000 | **EAN:** 8434778000146

- Multifunções SurroundTemp - 18 funções
- DualClean: Pirólise + Hydroclean® PRO
- Full Touch Control c/ display TFT 5" a cores
- 50 receitas pré-programadas
- Função Slow Cook, Pizza, fermentar massas
- Sonda de alimentos
- Bloqueio de segurança para crianças
- Desligar de segurança com abertura da porta
- Sistema de 2 guias Full Extension, 5 alturas
- Porta com 4 vidros / Soft Close
- Bandeja profunda e rasa esmaltadas e 2 grelhas reforçadas
- Acessórios incluídos: SteamBox para cozinhar a vapor
- Capacidade: 71 litros brutos

Oferta

MAESTRO **STEAKMASTER BK**

Cód.: 111000037 | **EAN:** 8434778012583

- Multifunções SurroundTemp - 12 funções
- DualClean: Pirólise + Hydroclean® PRO
- Display TFT 4" a cores
- 20 receitas pré-programadas
- Touch Control c/ comandos retroiluminados em inox
- **Função exclusiva SteakMaster com grill especial (700°C) e grelha em ferro fundido:** grelha costeletas, entrecôt, tornedós, hambúrgueres, salmão e atum em poucos minutos
- Funções SlowCook, ECO, fermentar massas
- Bloqueio de segurança para crianças
- Desligar de segurança com abertura da porta
- Sistema de 2 guias Plus-Extension, 5 alturas
- Porta com 4 vidros / Soft Close
- Bandeja profunda esmaltada e grelha reforçada
- Acessórios incluídos: faca de chef 21 cm + luva + guia de cozinhado
- Capacidade: 71 litros brutos

MAESTRO **STEAKMASTER LITE BK**

Cód.: 111000073 | **EAN:** 8434778026597

- Multifunções SurroundTemp - 12 funções
- DualClean: Pirólise + Hydroclean® PRO
- Display TFT 4" a cores
- 20 receitas pré-programadas
- Touch Control c/ comandos em inox
- **Função exclusiva SteakMaster com grill especial (700°C) e grelha em ferro fundido:** grelha costeletas, entrecôt, tornedós, hambúrgueres, salmão e atum em poucos minutos
- Funções SlowCook, ECO, fermentar massas
- Bloqueio de segurança para crianças
- Desligar de segurança com abertura da porta
- Sistema de 2 guias Plus-Extension, 5 alturas
- Porta com 4 vidros
- Bandeja profunda esmaltada e grelha reforçada
- Acessórios incluídos: guia de cozinhado
- Capacidade: 71 litros brutos

Oferta

MAESTRO **HLB 8700 P AIRFRY BK TEKA HOME**

Cód.: 111000047 | **EAN:** 8434778017496

AIRFRY

- **Teka Home: eltrodomésticos inteligentes c/ ligação Wi-Fi**
- Multifunções SurroundTemp - 12 funções
- Dual Clean: Pirólise + Hydroclean® PRO
- Display TFT 5" a cores
- 20 receitas programadas
- Touch Control c/ comandos retroiluminados
- **Função AirFry com FryMaster Box**
- Bloqueio de segurança para crianças
- Desligar de segurança com abertura de porta
- Sistema de 2 guias Plus-Extension, 5 alturas
- Porta com 4 vidros / Soft Close
- Bandeja profunda esmaltada e grelha reforçada
- Acessórios incluídos: Bandeja FryMaster Box
- Capacidade: 71 litros brutos

Oferta

MAESTRO **HLB 8510 P MAESTRO PIZZA BK**

Cód.: 111000046 | **EAN:** 8434778017489

- Multifunções SurroundTemp - 8 funções
- DualClean: Pirólise + Hydroclean® PRO
- Touch Control c/ programação de início e fim de cozinhado
- Aquecimento rápido
- **Função automática MaestroPizza (340ºC)**
- Bloqueio de segurança para crianças
- Desligar de segurança com abertura de porta
- Sistema de 1 guia Plus-Extension, 5 alturas
- Porta com 4 vidros / Soft Close
- Bandeja profunda esmaltada e grelha reforçada
- Acessórios incluídos: Pedra e pá especial pizza
- Capacidade: 71 litros brutos

Oferta

MAESTRO **HLB 8418 P S EASY STEAM BK***

Cód.: 111000083 | **EAN:** 8434778031003

- Multifunções SurroundTemp - 8 funções
- DualClean: Pirólise + Hydroclean® PRO
- Touch Control c/ programação de início e fm de cozinhado
- **Easy Steam - Assistente de vapor**
- Bloqueio de segurança para crianças
- Desligar de segurança com abertura da porta
- Sistema de 1 guia Plus-Extension, 5 alturas
- Porta com 4 vidros / Soft Close
- Bandeja profunda esmaltada e grelha reforçada
- Acessórios incluídos: Prato gerador de vapor
- Capacidade: 71 litros brutos

Oferta

MAESTRO **HLB 8406 P AIRFRY BK**

Cód.: 111000074 | **EAN:** 8434778027679

AIRFRY

- Multifunções SurroundTemp - 8 funções
- DualClean: Pirólise + Hydroclean® PRO
- Touch Control c/ programação de início e fim de cozinhado
- **Função AirFry com FryMaster Box**
- Bloqueio de segurança para crianças
- Desligar de segurança com abertura da porta
- Sistema de 1 guia Plus-Extension, 5 alturas
- Porta com 4 vidros
- Bandeja profunda esmaltada e grelha reforçada
- Acessórios incluídos: Bandeja FryMasterBox
- Capacidade: 71 litros brutos

* Disponível a partir de setembro 2024

MAESTRO **HLB 860 P BK SS**

Cód.: 41566020 | **EAN:** 8421152148822

- Multifunções SurroundTemp - 12 funções
- Dual Clean: Pirólise + Hydroclean® PRO
- Display TFT 4" a cores
- 20 receitas pré-programadas
- Touch Control c/ comandos retroiluminados
- Sistema de 2 guias (Full + Plus-Extension), 5 alturas
- Porta com 4 vidros / Soft Close
- Capacidade: 71 litros brutos

MAESTRO **HLB 8400 P BK**

Cód.: 111000008 | **EAN:** 8434778007602

- Multifunções SurroundTemp - 8 funções
- Dual Clean: Pirólise + Hydroclean® PRO
- Touch Control c/ programação de início e fim de cozinhado
- Sistema de 1 guia Plus-Extension, 5 alturas
- Porta com 4 vidros
- Capacidade: 71 litros brutos

MAESTRO **HLB 8400 P WH**

Cód.: 111000007 | **EAN:** 8434778007596

- Multifunções SurroundTemp - 8 funções
- Dual Clean: Pirólise + Hydroclean® PRO
- Touch Control c/ programação de início e fim de cozinhado
- Sistema de 1 guia Plus-Extension, 5 alturas
- Porta com 4 vidros
- Capacidade: 71 litros brutos

MAESTRO **HLB 8300 P BK**

Cód.: 111000054 | **EAN:** 8434778019681

- Multifunções - 6 funções
- Dual Clean: Pirólise + Hydroclean® PRO
- Touch Control c/ programação de início e fim de cozinhado
- Sistema de 1 guia Plus-Extension, 5 alturas
- Porta com 3 vidros
- Capacidade: 71 litros brutos

TOTAL **HSB 635 P S**

Cód.: 111010045 | **EAN:** 8434778031546

- Multifunções - 8 funções
- Dual Clean: Pirólise + Hydroclean® PRO
- Touch Control c/ programação de início e fim de cozinhado
- Sistema de 1 guia Plus-Extension, 5 alturas
- Porta com 4 vidros
- Capacidade: 71 litros brutos

EASY **HCB 6535 P SS**

Cód.: 111020035 | **EAN:** 8434778013177

- Multifunções - 8 funções
- Dual Clean: Pirólise + Hydroclean® PRO
- Comandos mecânico
- Sistema de 1 guia Plus-Extension, 5 alturas
- Porta com 3 vidros
- Capacidade: 71 litros brutos

HYDROCLEAN

MAESTRO **HLB 8600 BK**

Cód.: 111000010 | **EAN:** 8434778008265

- Multifunções SurroundTemp - 12 funções
- Sistema de limpeza HydroClean® PRO
- Display TFT 4" a cores
- 20 receitas pré-programadas
- Touch Control c/ comandos retroiluminados
- Sistema de 1 guia Plus-Extension, 5 alturas
- Porta com 3 vidros / Soft Close
- Capacidade: 71 litros brutos

MAESTRO **HLB 8416 AIRFRY BK** AIRFRY

Cód.: 111000045 | **EAN:** 8434778017427

- Multifunções SurroundTemp - 9 funções
- Sistema de limpeza Hydroclean® PRO
- Touch Control c/ programação de início e fim de cozinhado
- **Função AirFry com FryMaster Box**
- Sistema de 1 guia Plus-Extension, 5 alturas
- Porta com 3 vidros / Soft Close
- Acessórios incluídos: Bandeja FryMaster Box
- Capacidade: 71 litros brutos

MAESTRO **HLB 8408 S EASY STEAM BK** *

Cód.: 111000081 | **EAN:** 8434778030983

- Multifunções SurroundTemp - 8 funções
- Sistema de limpeza Hydroclean® PRO
- **Easy Steam - Assistente de vapor**
- Touch Control c/ programação de início e fim de cozinhado
- Sistema de 1 guia Plus-Extension, 5 alturas
- Porta com 2 vidros
- Acessórios incluídos: Prato para cozinhar a vapor
- Capacidade: 71 litros brutos

MAESTRO **HLB 8400 FBK**

Cód.: 111000076 | **EAN:** 8434778030020

- Multifunções SurroundTemp - 9 funções
- Sistema de limpeza Hydroclean® PRO
- Touch Control c/ programação de início e fim de cozinhado
- Sistema de 1 guia Plus-Extension, 5 alturas
- Porta com 2 vidros
- Capacidade: 71 litros brutos

MAESTRO **HLB 8400 BK**

Cód.: 111000005 | **EAN:** 8434778007572

- Multifunções SurroundTemp - 9 funções
- Sistema de limpeza Hydroclean® PRO
- Touch Control c/ programação de início e fim de cozinhado
- Sistema de 1 guia Plus-Extension, 5 alturas
- Porta com 2 vidros
- Capacidade: 71 litros brutos

MAESTRO **HLB 8400 WH**

Cód.: 111000004 | **EAN:** 8434778007565

- Multifunções SurroundTemp - 9 funções
- Sistema de limpeza Hydroclean® PRO
- Touch Control c/ programação de início e fim de cozinhado
- Sistema de 1 guia Plus-Extension, 5 alturas
- Porta com 2 vidros
- Capacidade: 71 litros brutos

* Disponível a partir de setembro 2024

MAESTRO **HLB 8400 ST**

Cód.: 111000006 | **EAN:** 8434778007589

- Multifunções SurroundTemp - 9 funções
- Sistema de limpeza HydroClean® PRO
- Touch Control c/ programação de início e fim de cozinhado
- Sistema de 1 guia Plus-Extension, 5 alturas
- Porta com 2 vidros
- Capacidade: 71 litros brutos

MAESTRO **HLB 840 BK SS**

Cód.: 41560077 | **EAN:** 8421152157862

- Multifunções SurroundTemp - 9 funções
- Sistema de limpeza HydroClean® PRO
- Touch Control c/ programação de início e fim de cozinhado
- Sistema de 1 guia Plus-Extension, 5 alturas
- Porta com 2 vidros
- Capacidade: 71 litros brutos

MAESTRO **HLB 8300 BK**

Cód.: 111000053 | **EAN:** 8434778019674

- Multifunções - 6 funções
- Sistema de limpeza Hydroclean® PRO
- Touch Control c/ programação de início e fim de cozinhado
- Sistema de 1 guia Plus-Extension, 5 alturas
- Porta com 2 vidros
- Capacidade: 71 litros brutos

TOTAL **HSB 646 AIRFRY S** AIRFRY

Cód.: 111010048 | **EAN:** 8434778031621

- Multifunções SurroundTemp - 9 funções
- Sistema de limpeza Hydroclean® PRO
- Touch Control c/ programação de início e fim de cozinhado
- **Função AirFry com FryMaster Box**
- Sistema de 1 guia Plus-Extension, 5 alturas
- Porta com 2 vidros
- Acessórios incluídos: Bandeja FryMaster Box
- Capacidade: 71 litros brutos

TOTAL **HCB 6646 AIRFRY SS** AIRFRY

Cód.: 111010026 | **EAN:** 8434778018028

- Multifunções SurroundTemp - 9 funções
- Sistema de limpeza Hydroclean® PRO
- Touch Control c/ programação de início e fim de cozinhado
- **Função AirFry com FryMaster Box**
- Sistema de 1 guia Plus-Extension, 5 alturas
- Porta com 2 vidros
- Acessórios incluídos: Bandeja FryMaster Box
- Capacidade: 71 litros brutos

TOTAL **HSB 645 S**

Cód.: 111010047 | **EAN:** 8434778031614

- Multifunções SurroundTemp - 9 funções
- Sistema de limpeza Hydroclean® PRO
- Touch Control c/ programação de início e fim de cozinhado
- Sistema de 1 guia Plus-Extension, 5 alturas
- Porta com 2 vidros
- Capacidade: 71 litros brutos

TOTAL **HSB 635 S**

Cód.: 111010043 | **EAN:** 8434778031522

- Multifunções - 8 funções
- Sistema de limpeza Hydroclean® PRO
- Touch Control c/ programação de início e fim de cozinhado
- Sistema de 1 guia Plus-Extension, 5 alturas
- Porta com 2 vidros
- Capacidade: 71 litros brutos

TOTAL **HSB 630 BK**

Cód.: 41560134 | **EAN:** 8421152157749

- Multifunções - 8 funções
- Sistema de limpeza Hydroclean® PRO
- Touch Control c/ programação de início e fim de cozinhado
- Sistema de 1 guia Plus-Extension, 5 alturas
- Porta com 2 vidros
- Capacidade: 71 litros brutos

TOTAL **HSB 615 S**

Cód.: 111010044 | **EAN:** 8434778031539

- Multifunções - 6 funções
- Sistema de limpeza Hydroclean® ECO
- Temporizador de fim de cozinhado
- Sistema de 1 guia Plus-Extension, 5 alturas
- Porta com 2 vidros
- Capacidade: 71 litros brutos

TOTAL **HSB 610 WH**

Cód.: 41560115 | **EAN:** 8421152157695

- Multifunções - 6 funções
- Sistema de limpeza Hydroclean® ECO
- Temporizador de fim de cozinhado
- Sistema de 1 guia Plus-Extension, 5 alturas
- Porta com 2 vidros
- Capacidade: 71 litros brutos

TOTAL **HSB 610 BK**

Cód.: 41560114 | **EAN:** 8421152157688

- Multifunções - 6 funções
- Sistema de limpeza Hydroclean® ECO
- Temporizador de fim de cozinhado
- Sistema de 1 guia Plus-Extension, 5 alturas
- Porta com 2 vidros
- Capacidade: 71 litros brutos

EASY **HBB 605 SS**

Cód.: 41560053 | **EAN:** 8421152157671

- Multifunções - 6 funções
- Sistema de limpeza Hydroclean® ECO
- Temporizador de fim de cozinhado
- Suportes laterais cromados, 5 alturas
- Porta com 2 vidros
- Capacidade: 71 litros brutos

CONVENCIONAL

EASY **HBB 535 SS**

Cód.: 41560042 | **EAN:** 8421152157664

- Convencional - 3 funções
- Sistema de limpeza Hydroclean® ECO
- Temporizador de fim de cozinhado
- Suportes laterais cromados, 5 alturas
- Porta com 2 vidros
- Capacidade: 77 litros brutos

EASY **HBB 435 SS**

Cód.: 41560011 | **EAN:** 8421152157626

- Convencional - 3 funções
- Suportes laterais cromados, 5 alturas
- Porta com 2 vidros
- Capacidade: 75 litros brutos

COUNTRY STYLE

TOTAL **HRB 6300 ANTRACITE**

Cód.: 111010010 | **EAN:** 8434778008616

- Multifunções SurroundTemp - 9 funções
- Sistema de limpeza Hydroclean® PRO
- Relógio analógico c/ temporizador de fim de cozinhado
- Sistema de 1 guia Plus-Extension, 5 alturas
- Porta com 2 vidros
- Capacidade: 71 litros brutos

POLIVALENTE

EASY **HBE 615 ME SS**

Cód.: 111280003 | **EAN:** 8434778005400

- Polivalente Multifunções - 6 funções
- Sistema de limpeza Hydroclean® ECO
- Temporizador de fim de cozinhado
- Sistema de 1 guia Plus-Extension, 5 alturas
- Porta com 2 vidros
- Capacidade: 71 litros brutos

GÁS

EASY **HBB 724 G SS**

Cód.: 111050000 | **EAN:** 8434778000054

- Estático a gás butano - 2 funções
- Grill elétrico
- Temporizador de fim de cozinhado
- Porta com 2 vidros
- Capacidade: 77 litros brutos

GAMA 900

MAESTRO **HLF 940 BK SS**

Cód.: 41592223 | **EAN:** 8421152155042

- Multifunções SurroundTemp - 9 funções
- Sistema de limpeza Hydroclean® PRO
- Touch Control c/ programação de início e fim de cozinhado
- Sistema de 2 guias (Full + Plus-Extension), 5 alturas
- Porta com 3 vidros
- Capacidade: 91 litros brutos / 90 cm de largura

TOTAL **HSF 900 SS**

Cód.: 41592220 | **EAN:** 8421152154588

- Multifunções - 7 funções
- Sistema de limpeza Hydroclean® ECO
- Temporizador de fim de cozinhado
- Suportes laterais cromados, 5 alturas
- Porta com 2 vidros
- Capacidade: 91 litros brutos / 90 cm de largura

Máquina de Café CLC 8350 MC

O café, como sempre sonhou, está agora ao alcance de todos, podendo ser preparado, em casa, de forma sublime.

É possível optar por cápsulas, pastilhas ou café em pó e, apenas com um clique, obterá um café cremoso ou um delicioso chá. E é tão fácil limpar como usar!

O depósito de água de aproximadamente 1 litro extrai-se comodamente.

Partilhe momentos únicos ao lado de quem mais gosta!

Gaveta Multiusos

Frescura nos alimentos

Gaveta de aquecimento

A temperatura perfeita

FORNOS

MAESTRO **HLC 8406 AIRFRY BK**

Cód.: 111130009 | **EAN:** 8434778026535

- Multifunções SurroundTemp - 9 funções
- Sistema de limpeza Hydroclean® PRO
- Touch Control c/ programação de início e fim de cozinhado
- **Função AirFry com FryMaster Box**
- Sistema de 1 guia Plus-Extension, 3 alturas
- Porta com 3 vidros
- Acessórios incluídos: Bandeja FryMaster Box
- Capacidade: 45 litros brutos

MAESTRO **HLC 8400 WH**

Cód.: 111130002 | **EAN:** 8434778007626

- Multifunções SurroundTemp - 9 funções
- Sistema de limpeza Hydroclean® PRO
- Touch Control c/ programação de início e fim de cozinhado
- Sistema de 1 guia Plus-Extension, 3 alturas
- Porta com 3 vidros
- Capacidade: 45 litros brutos

MAESTRO **HLC 8400 ST**

Cód.: 111130004 | **EAN:** 8434778007640

- Multifunções SurroundTemp - 9 funções
- Sistema de limpeza Hydroclean® PRO
- Touch Control c/ programação de início e fim de cozinhado
- Sistema de 1 guia Plus-Extension, 3 alturas
- Porta com 3 vidros
- Capacidade: 45 litros brutos

NOVO

TOTAL **HSC 635 S**

Cód.: 111140001 | **EAN:** 8434778031744

- Multifunções - 8 funções
- Sistema de limpeza Hydroclean® PRO
- Touch Control c/ progamação de início e fim de cozinhado
- Sistema de 1 guia Plus-Extension, 3 alturas
- Porta com 3 vidros
- Capacidade: 45 litros brutos

Tabela de Preços
Compactos

FORNOS MICRO-ONDAS COMBI

NOVO

MAESTRO **MWC HLC 8440 C FBK**

Cód.: 111160028 | **EAN:** 8434778030051

- Multifunções SurroundTemp + micro-ondas - 11 funções
- Sistema de limpeza Hydroclean® ECO
- Touch Control c/ programação de início e fim de cozinhado
- Suportes laterais cromados, 5 alturas
- 5 níveis de potência, 1.000 W de saída
- Porta com 3 vidros
- Capacidade: 41 litros brutos

NOVO

MAESTRO **MWC HLC 8440 C BK**

Cód.: 111160034 | **EAN:** 8434778033274

- Multifunções SurroundTemp + micro-ondas - 11 funções
- Sistema de limpeza Hydroclean® ECO
- Touch Control c/ programação de início e fim de cozinhado
- Suportes laterais cromados, 5 alturas
- 5 níveis de potência, 1.000 W de saída
- Porta com 3 vidros
- Capacidade: 41 litros brutos

NOVO

TOTAL **MWC HSC 644 C S**

Cód.: 111170001 | **EAN:** 8434778031775

- Multifunções SurroundTemp + micro-ondas - 11 funções
- Sistema de limpeza Hydroclean® ECO
- Touch Control c/ progamação de início e fim de cozinhado
- Suportes laterais cromados, 5 alturas
- 5 níveis de potência, 1.000 W de saída
- Porta com 3 vidros
- Capacidade: 41 litros brutos

MICRO-ONDAS

MAESTRO **MLC 8440 BK**

Cód.: 111160024 | **EAN:** 8434778028096

- Micro-ondas + grill - 3 funções
- Touch Control c/ programação de início fim de cozinhado
- Suportes laterais cromados, 5 alturas
- 5 níveis de potência, 1.000 W saída micro-ondas
- Bandeja vidro / Grelha cromada
- Porta com 2 vidros
- Capacidade: 45 litros brutos

MAESTRO **MLC 8440 ST**

Cód.: 111160025 | **EAN:** 8434778028102

- Micro-ondas + grill - 3 funções
- Touch Control c/ programação de início fim de cozinhado
- Suportes laterais cromados, 5 alturas
- 5 níveis de potência, 1.000 W saída micro-ondas
- Bandeja vidro / Grelha cromada
- Porta com 2 vidros
- Capacidade: 45 litros brutos

GAVETAS

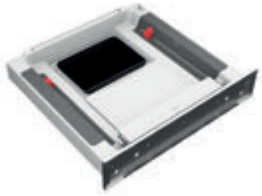

MAESTRO **VS 1520 GS**

Cód.: 111600004 | **EAN:** 8434778008913

- Gaveta multiusos sem frontal
- Embalamento a vácuo
- Balança de cozinha
- Suporte para rolo de alumínio e película aderente
- Espaço para guardar acessórios
- Gaveta telescópica
- Sistema de abertura push-pull

MAESTRO **CP 150 GS**

Cód.: 111600003 | **EAN:** 8434778008906

- Gaveta de aquecimento sem frontal
- Termostato regulável 30-80°C
- Capacidade para 6 serviços
- Tapete antiderrapante
- Gaveta telescópica
- Sistema de abertura push-pull

MAESTRO **KIT FRONTAL VS/CP**

Cód.: 111890002 | **EAN:** 8434778008487 (BK)
Cód.: 111890003 | **EAN:** 8434778008494 (WH)
Cód.: 111890004 | **EAN:** 8434778008500 (ST)

- Frontal de vidro para aplicar:
  na gaveta de aquecimento CP 150 GS
  (Cód.: 111600003 | EAN: 8434778008906)
  e na gaveta multiusos VS 1520 GS
  (Cód.: 111600004 | EAN: 8434778008913)

MÁQUINAS DE CAFÉ

MAESTRO **CLC 855 GM BK**

Cód.: 111630004 | **EAN:** 8434778010541

- Máquina de café automática / 30 programas
- Comandos eletrónicos
- Capacidade para regular intensidade, temperatura e quantidade de café
- Pressão 15 bar
- Moinho integrado e depósito para café pré-moído e em grão
- Depósito de água de 1,8 litros
- Capacidade: 2 chávenas em simultâneo

MAESTRO **CLC 8350 MC BK**

Cód.: 111630005 | **EAN:** 8434778019704

- Máquina de café multicápsulas e café moído
- Display TFT 4" a cores
- Touch Control c/ comandos retroiluminados
- Seleção tipo de café (curto, médio, longo, extra longo, infusões)
- Pressão 19 bar
- Depósito de resíduos
- Depósito de água de 1 litro
- 5 adaptadores de café incluídos

Criar momentos inesquecíveis é **mais fácil e rápido que nunca**

Fácil instalação

O micro-ondas tem incluído um kit frontal para uma instalação mais fácil. Basta afixar o aro para que o processo de montagem seja mais rápido e para que tenhamos o micro-ondas a funcionar em 5 minutos, apenas com 4 parafusos

Memoriza as suas receitas preferidas

Com os micro-ondas Teka, pode selecionar diferentes potências, para que, sempre que quiser, possa facilmente repetir as suas receitas preferidas.

INTEGRAÇÃO

NOVO

MAESTRO **ML 8220 BIS L FBK**

Cód.: 112030017 | **EAN:** 8434778030075

- **Base cerâmica de aquecimento homogéneo**
- Grill rebatível, 1200 W
- 5 níveis de potência, 850 W saída micro-ondas - 3 funções
- 9 menus de acesso direto / Início rápido 30"
- Comandos eletrónicos com relógio digital
- Prato tostador e grelha para grelhar e gratinar
- Capacidade: 22 litros brutos

MAESTRO **ML 8220 BIS L BK**

Cód.: 112030001 | **EAN:** 8434778007688

- **Base cerâmica de aquecimento homogéneo**
- Grill rebatível, 1200 W
- 5 níveis de potência, 850 W saída micro-ondas - 3 funções
- 9 menus de acesso direto / Início rápido 30"
- Comandos eletrónicos com relógio digital
- Prato tostador e grelha para grelhar e gratinar
- Capacidade: 22 litros brutos

MAESTRO **ML 8220 BIS L WH**

Cód.: 112030000 | **EAN:** 8434778007671

- **Base cerâmica de aquecimento homogéneo**
- Grill rebatível, 1200 W
- 5 níveis de potência, 850 W saída micro-ondas - 3 funções
- 9 menus de acesso direto / Início rápido 30"
- Comandos eletrónicos com relógio digital
- Prato tostador e grelha para grelhar e gratinar
- Capacidade: 22 litros brutos

MAESTRO **ML 8220 BIS L ST**

Cód.: 112030002 | **EAN:** 8434778007695

- **Base cerâmica de aquecimento homogéneo**
- Grill rebatível, 1200 W
- 5 níveis de potência, 850 W saída micro-ondas - 3 funções
- 9 menus de acesso direto / Início rápido 30"
- Comandos eletrónicos com relógio digital
- Prato tostador e grelha para grelhar e gratinar
- Capacidade: 22 litros brutos

Nota: Os nossos micro-ondas cumprem as normas vigentes no âmbito das diretivas europeias de baixa tensão e da compatibilidade eletromagnéticas (2014/35/CE e 2014/108/CE, respetivamente).
Não obstante, recomendamos que as pessoas com aparelhos cardíacos, tipo pacemaker, consultem o seu médico ou, em caso de dúvida, se abstenham de utilizar o equipamento.
L = Abertura à esquerda | R = Abertura à direita.

Tabela de Preços
Micro-ondas

MAESTRO **ML 822 BIS R/L BK SS**

Cód.: (R) 40584301 | **EAN:** 8421152145500
Cód.: (L) 40584300 | **EAN:** 8421152145494

- **Base cerâmica de aquecimento homogéneo**
- Grill rebatível, 1200 W
- 5 níveis de potência, 850 W saída micro-ondas - 3 funções
- 9 menus de acesso direto / Início rápido 30"
- Comandos eletrónicos com relógio digital
- Prato tostador e grelha para grelhar e gratinar
- Capacidade: 22 litros brutos

NOVO

MAESTRO **ML 8210 BIS BK**

Cód.: 112060008 | **EAN:** 8434778032130

- Micro-ondas + grill
- Grill, 1000 W
- 5 níveis de potência, 750 W saída micro-ondas - 3 funções
- 3 menus acesso direto / Início rápido 30"
- Full Touch Control com temporizador e display TFT
- Prato giratório de Ø 24 cm
- Capacidade: 20 litros brutos

NOVO

MAESTRO **ML 8210 BIS WH**

Cód.: 112060009 | **EAN:** 8434778032147

- Micro-ondas + grill
- Grill, 1000 W
- 5 níveis de potência, 750 W saída micro-ondas - 3 funções
- 3 menus acesso direto / Início rápido 30"
- Full Touch Control com temporizador e display TFT
- Prato giratório de Ø 24 cm
- Capacidade: 20 litros brutos

NOVO

MAESTRO **MLEG 820 FI BK**

Cód.: 112060005 | **EAN:** 8434778029406

- Micro-ondas + grill
- Grill, 1.000 W
- 5 níveis de potência, 800 W saída micro-ondas - 3 funções
- 8 menus acesso direto / Início rápido 30"
- Full Touch Control com temporizador
- Prato giratório Ø 24.5 cm
- Capacidade: 20 litros brutos

NOVO

MAESTRO **ML 8200 BI FBK**

Cód.: 112060011 | **EAN:** 8434778032253

- Micro-ondas
- 5 níveis de potência, 750 W saída micro-ondas - 1 função
- Comando mecânico
- Prato giratório Ø 24 cm
- Temporizador de 0 a 60 minutos
- Capacidade: 20 litros brutos

NOVO

MAESTRO **ML 8200 BI BK**

Cód.: 112060010 | **EAN:** 8434778032246

- Micro-ondas
- 5 níveis de potência, 750 W saída micro-ondas - 1 função
- Comando mecânico
- Prato giratório Ø 24 cm
- Temporizador de 0 a 60 minutos
- Capacidade: 20 litros brutos

NOVO

TOTAL **MS 622 BIS R/L S**

Cód.: (R) 112040003 | **EAN:** 8434778031560
Cód.: (L) 112040002 | **EAN:** 8434778031553

- **Base cerâmica aquecimento homogéneo**
- Grill rebatível, 1.200 W
- 5 níveis de potência, 850 W saída micro-ondas - 3 funções
- 2 menus de acesso direto / Início rápido 30"
- Touch Control com relógio digital
- Capacidade: 22 litros brutos

NOVO

TOTAL **MS 622 BI L S**

Cód.: 112040004 | **EAN:** 8434778031577

- **Base cerâmica de aquecimento homogéneo**
- Comandos mecânicos
- 5 níveis de potência, 850 W saída micro-ondas - 1 função
- Temporizador de 0-60 minutos
- Capacidade: 22 litros brutos

TOTAL **MS 620 BIS SS**

Cód.: 40584010 | **EAN:** 8421152145579

- Micro-ondas + grill
- Grill, 1.000 W
- 5 níveis de potência, 750 W saída micro-ondas - 3 funções
- 3 menus de acesso direto / Início rápido 30"
- Touch Control eletrónico e display TFT
- Prato giratório Ø 24 cm
- Capacidade: 20 litros brutos

TOTAL **MS 620 BIH SS**

Cód.: 40584011 | **EAN:** 8421152145586

- Micro-ondas
- 5 níveis de potência, 750 W saída micro-ondas - 1 função
- 3 menus de acesso direto / Início rápido 30"
- Comando eletrónico
- Prato giratório Ø 24 cm
- Capacidade: 20 litros brutos

EASY **MB 620 BI SS**

Cód.: 40584000 | **EAN:** 8421152145593

- Micro-ondas
- 5 níveis de potência, 750 W saída micro-ondas - 1 função
- Comando mecânico
- Prato giratório Ø 24 cm
- Temporizador de 0 a 60 minutos
- Capacidade: 20 litros brutos

EASY **MB 620 BI WH**

Cód.: 40584001 | **EAN:** 8421152145609

- Micro-ondas
- 5 níveis de potência, 750 W saída micro-ondas - 1 função
- Comando mecânico
- Prato giratório Ø 24 cm
- Temporizador de 0 a 60 minutos
- Capacidade: 20 litros brutos

Nota: Os nossos micro-ondas cumprem as normas vigentes no âmbito das diretivas europeias de baixa tensão e da compatibilidade eletromagnéticas (2014/35/CE e 2014/108/CE, respetivamente).
Não obstante, recomendamos que as pessoas com aparelhos cardíacos, tipo pacemaker, consultem o seu médico ou, em caso de dúvida, se abstenham de utilizar o equipamento.
L = Abertura à esquerda | R = Abertura à direita.

FUNÇÃO **AUTOMÁTICA RICE COOKING**

Consiga fazer, no ponto, o seu arroz favorito.

1. Introduza o arroz no recipiente e verta água.
2. Tape o recipiente e selecione a função “arroz”.
3. A placa desliga-se automaticamente e emitirá um sinal acústico quando o arroz estiver pronto.

Desfrute de um arroz no ponto, apenas com um toque, graças ao inovador controlo de tempo e temperatura por sensores.

FUNÇÕES **DIRETAS**

A forma mais intuitiva de cozinhar as suas receitas!

Grilling 200ºC	Pan Frying 190ºC	Deep Frying 180ºC	Quick Boiling 100ºC	Simmering 98ºC
Melting 48ºC	Keep Warm 60ºC	Confit 80ºC	Poaching 100ºC	Rice Cooking 100ºC

MASTERSENSE **AIR**

DESIGN, ELEGÂNCIA E **EFICIÊNCIA**

MasterSense Air fez o ano passado um hat-trick, ao vencer três dos principais prémios mundiais de design: os European Product Design Awards, o Good Design Awards e os International Design Awards, que reconhecem e premeiam visionários do design.

MasterSense Air representa uma revolução no mundo da indução, com o mais avançado assessor pessoal de cozinhado do mercado, graças à combinação de funções automáticas e ao seu exaustor incorporado.

Tabela de Preços
Placas

INDUÇÃO + CHAMINÉ DE BANCADA

FLEX

MAESTRO **MASTERSENSE AIR AFF 87601 MST BK**

Cód.: 112730000 | **EAN:** 8434778024982

- Indução MasterSense Air com exaustão incorporada
- Vidro biselado frontal. 80 cm largura
- Touch Control MultiSlider com bloqueio de segurança / Programação do tempo de cozinhado
- 6 combinações de cozinhado: 2 (228x200) + 2 (235x189 mm) + 2 flex (235x395mm)
- 7 funções diretas de cozinhado / Função Power Plus / Stop & Go / Potência 7.200 W
- Exaustão com Função Fresh Air / Funcionamento temporizado / 9 velocidades + 1 intensiva
- 2 filtros metálicos de 12 camadas / Depósito de gorduras extraível / Motor ECOPOWER
- Extração – int. 627 m3/h / Nível de potência sonora: min. 43 dBA – máx. 65 dBA
- Possibilidade de funcionamento em recirculação - 3 filtros LongLife incluídos
- Classificação A+

FLEX

MAESTRO **MASTERSENSE AIR AFC 87628 MST BK**

Cód.: 112500053 | **EAN:** 8434778020878

- Indução MasterSense Air com exaustão incorporada
- Vidro biselado frontal. 80 cm largura
- Touch Control MultiSlider com bloqueio de segurança / Programação do tempo de cozinhado
- 4 combinações de cozinhado: 2 (228x200) + 1 (280-Ø 160 mm) + 1 flex (228x400 mm)
- 7 funções diretas de cozinhado / Função Power Plus / Stop & Go / Potência 7.200 W
- Exaustão com Função Fresh Air / Funcionamento temporizado / 9 velocidades + 1 intensiva
- 2 filtros metálicos de 12 camadas / Depósito de gorduras extraível / Motor ECOPOWER
- Extração – int. 627 m3/h / Nível de potência sonora: min. 43 dBA – máx. 65 dBA
- Possibilidade de funcionamento em recirculação - 3 filtros LongLife incluídos
- Classificação A+

Nota: As placas de indução com exaustão incorporada trazem de série todos os acessórios necessários para a instalação sem condutas (saída direta para a parede traseira).

INDUÇÃO FULL FLEX

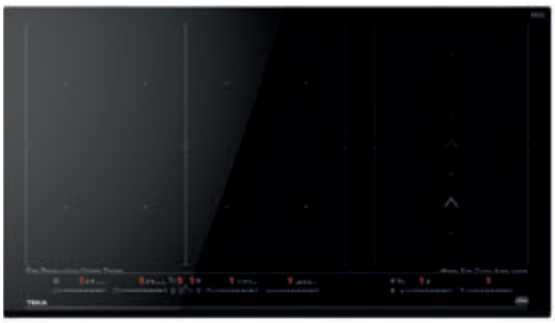

FULLFLEX

MAESTRO **IZF 99770 MST BK TEKA HOME**

Cód.: 112500044 | **EAN:** 8434778017649

- **Teka Home: eletrodomésticos inteligentes c/ ligação Wi-fi**
- **Hob To Hood**, ligação automática da chaminé durante o cozinhado
- **DirectSense Full Flex com sistema Slide Cooking**
- Vidro biselado frontal. 90 cm largura
- Touch Control MultiSlider c/ bloqueio de segurança
- Programação do tempo de cozinhado
- 11 combinações de cozinhado: 6 (4 de 263x195 mm + 2 de 253x195 mm) + 3 flex (2 de 263x390 mm + 1 de 253x390 mm) + 1 full flex de 525x390 mm + 1 SlideFlex de 253x390 mm
- 10 funções diretas de cozinhado: Rice Cooking, Grilling, Deep Frying, Pan Frying, Keep Warm, Simmering, Quick Boiling, Melting, Confit, Poaching
- Função Power Plus
- Função Stop & Go
- Função Mute
- Sistema de fácil instalação Fast Click
- Potência máxima total 11.100 W

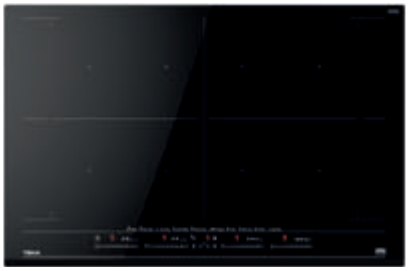

FULLFLEX

MAESTRO **IZF 88770 MST BK TEKA HOME**

Cód.: 112500043 | **EAN:** 8434778017632

- **Teka Home: eletrodomésticos inteligentes c/ ligação Wi-fi**
- **Hob To Hood**, ligação automática da chaminé durante o cozinhado
- **DirectSense Full Flex**
- Vidro biselado frontal. 80 cm largura
- Touch Control MultiSlider c/ bloqueio de segurança
- Programação do tempo de cozinhado
- 7 combinações de cozinhado: 4 (297x198 mm) + 2 flex (297x396 mm) + 1 full flex (594x396 mm)
- 10 funções diretas de cozinhado: Rice Cooking, Grilling, Deep Frying, Pan Frying, Keep Warm, Simmering, Quick Boiling, Melting, Confit, Poaching
- Função Power Plus
- Função Stop & Go
- Função Mute
- Sistema de fácil instalação Fast Click
- Potência máxima total 7.400 W

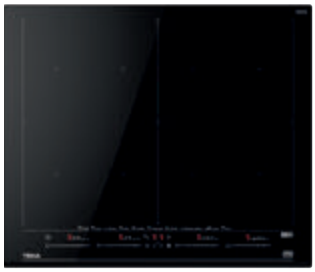

FULLFLEX

MAESTRO **IZF 68770 MST BK TEKA HOME**

Cód.: 112500042 | **EAN:** 8434778017625

- **Teka Home: eletrodomésticos inteligentes c/ ligação Wi-fi**
- **Hob To Hood**, ligação automática da chaminé durante o cozinhado
- **DirectSense Full Flex**
- Vidro biselado frontal. 60 cm largura
- Touch Control MultiSlider c/ bloqueio de segurança
- Programação do tempo de cozinhado
- 7 combinações de cozinhado: 4 (263x195 mm) + 2 flex (263x390 mm) + 1 full flex (526x390 mm)
- 10 funções diretas de cozinhado: Rice Cooking, Grilling, Deep Frying, Pan Frying, Keep Warm, Simmering, Quick Boiling, Melting, Confit, Poaching
- Função Power Plus
- Função Stop & Go
- Função Mute
- Sistema de fácil instalação Fast Click
- Potência máxima total 7.400 W

Nota: O nosso gerador de indução cumpre as normas vigentes no âmbito das diretivas europeias de baixa tensão e da compatibilidade eletromagnética (2014/35/CE e 2014/108/CE, respetivamente).
Não obstante, recomendamos que as pessoas com aparelhos cardíacos, tipo pacemaker, consultem o seu médico, ou em caso de dúvida, se abstenham de utilizar as zonas de indução.

INDUÇÃO FLEX

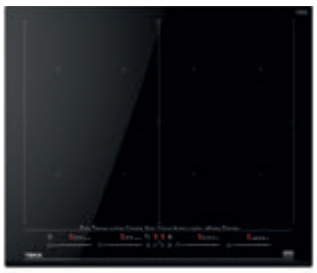

FULLFLEX

MAESTRO **IZF 68700 BK MST**

Cód.: 112500037 | **EAN:** 8434778016208

- **DirectSense Full Flex**
- Vidro biselado frontal. 60 cm largura
- Touch Control MultiSlider c/ bloqueio
- 7 combinações de cozinhado: 4 (263x195 mm) + 2 flex (263x390 mm) + 1 full flex (526x390 mm)
- 10 funções diretas de cozinhado
- Função Power Plus / Stop & Go
- Sistema de fácil instalação Fast Click
- Potência: 7.400 W

FLEX

MAESTRO **IZS 97630 BK MST**

Cód.: 112500034 | **EAN:** 8434778012057

- **MasterSense**
- **Flex com sistema Slide Cooking**
- Vidro biselado frontal. 90 cm largura
- Touch Control MultiSlider c/ bloqueio
- 7 combinações de cozinhado: 1 (Ø 150 mm) + 1 (Ø 215 mm) + 1 (Ø 320-180 mm) + 1 flex (228x400) + 1 SlideFlex + 2 (228x200 mm)
- 9 funções diretas de cozinhado
- Função Power Plus / Stop & Go
- Potência: 10.800 W

FLEX

MAESTRO **IZS 86630 BK MST**

Cód.: 112500030 | **EAN:** 8434778011869

- **MasterSense**
- **Flex com sistema Slide Cooking**
- Vidro biselado frontal. 80 cm largura
- Touch Control MultiSlider c/ bloqueio
- 6 combinações de cozinhado: 1 (Ø 150 mm) + 1 (Ø 280 mm) + 2 (228x200 mm) + 1 flex (228x400 mm) +1 SlideFlex
- 8 funções diretas de cozinhado
- Função Power Plus / Stop & Go
- Potência: 7.200 W

FLEX

MAESTRO **IZF 64600 BK MSP**

Cód.: 112500035 | **EAN:** 8434778013108

- Vidro biselado frontal. 60 cm largura
- Touch Control MultiSlider c/ bloqueio
- 6 combinações de cozinhado: 4 (235x189 mm) + 2 Flex (235x378 mm)
- 3 funções diretas de cozinhado
- Função Power Plus / Stop & Go
- Potência: 7.200 W

INDUÇÃO MASTERSENSE

FLEX

MAESTRO **IZF 64440 BK MSP**

Cód.: 112510019 | **EAN:** 8434778011821

- Vidro biselado frontal. 60 cm largura
- Touch Control MultiSlider c/ bloqueio
- 5 combinações de cozinhado: 2 (235x189 mm) + 1 (Ø 215 mm) + 1 (Ø 150 mm) + 1 flex (235x378 mm)
- 4 funções diretas de cozinhado
- Função Power Plus / Stop & Go
- Potência: 7.200 W

MAESTRO **IZC 83620 BK MST**

Cód.: 112500039 | **EAN:** 8434778017335

- **MasterSense**
- Vidro biselado frontal. 80 cm largura
- Touch Control MultiSlider c/ bloqueio
- 3 zonas de cozinhado: 1 (Ø 320-180 mm), 1 (Ø 215 mm), 1 (Ø 150 mm)
- 8 funções diretas de cozinhado
- Função Power Plus / Stop & Go
- Potência: 7.200 W

MAESTRO **IZC 64630 BK MST**

Cód.: 112500022 | **EAN:** 8434778011722

- **MasterSense**
- Vidro biselado frontal. 60 cm largura
- Touch Control MultiSlider c/ bloqueio
- 5 combinações de cozinhado: 1 (Ø 215 mm) + 2 (Ø 185 mm) + 1 (Ø 150 mm) + 1 Synchro com 2 (Ø 185 mm)
- 8 funções diretas de cozinhado
- Função Power Plus / Stop & Go
- Potência: 7.200 W

MAESTRO **IZC 64630 WH MST**

Cód.: 112500027 | **EAN:** 8434778011777

- **MasterSense**
- Vidro biselado frontal. 60 cm largura
- Touch Control MultiSlider c/ bloqueio
- 5 combinações de cozinhado: 1 (Ø 215 mm) + 2 (Ø 185 mm) + 1 (Ø 150 mm) + 1 Synchro com 2 (Ø 185 mm)
- 8 funções diretas de cozinhado
- Função Power Plus / Stop & Go
- Potência: 7.200 W

MAESTRO **IZC 64630 ST MST**

Cód.: 112500026 | **EAN:** 8434778011760

- **MasterSense**
- Vidro biselado frontal. 60 cm largura
- Touch Control MultiSlider c/ bloqueio
- 5 combinações de cozinhado: 1 (Ø 215 mm) + 2 (Ø 185 mm) + 1 (Ø 150 mm) + 1 Synchro com 2 (Ø 185 mm)
- 8 funções diretas de cozinhado
- Função Power Plus / Stop & Go
- Potência: 7.200 W

TOTAL **ITC 64630 BK MST**

Cód.: 112500023 | **EAN:** 8434778011739

- **MasterSense**
- Aro metálico Slim. 60 cm largura
- Touch Control MultiSlider c/ bloqueio
- 5 combinações de cozinhado: 1 (Ø 215 mm) + 2 (Ø 185 mm) + 1 (Ø 150 mm) + 1 Synchro com 2 (Ø 185 mm)
- 8 funções diretas de cozinhado
- Função Power Plus / Stop & Go
- Potência: 7.200 W

MAESTRO **IZC 63630 BK MST**

Cód.: 112500017 | **EAN:** 8434778011593

- **MasterSense**
- Vidro biselado frontal. 60 cm largura
- Touch Control MultiSlider c/ bloqueio
- 3 zonas: 1 (Ø 210 mm) + 1 (Ø 145 mm) + 1 (Ø 320-180 mm)
- 8 funções diretas de cozinhado
- Função Power Plus / Stop & Go
- Potência: 7.200 W

INDUÇÃO

TOTAL **IZC 64320 BK MSP**

Cód.: 112510017 | **EAN:** 8434778011784

- Vidro biselado frontal. 60 cm largura
- Touch Control MultiSlider c/ bloqueio
- 4 zonas: 2 (Ø 215 mm) + 2 (Ø 150 mm)
- 4 funções diretas de cozinhado
- Função Power Plus / Stop & Go
- Potência: 7.200 W

Nota: O nosso gerador de indução cumpre as normas vigentes no âmbito das diretivas europeias de baixa tensão e da compatibilidade eletromagnética (2014/35/CE e 2014/108/CE, respetivamente).
Não obstante, recomendamos que as pessoas com aparelhos cardíacos, tipo pacemaker, consultem o seu médico, ou em caso de dúvida, se abstenham de utilizar as zonas de indução.

HIBRIDAS

EASY **IZC 64010 BK MSS**

Cód.: 112520015 | **EAN:** 8434778012491

- Vidro biselado frontal. 60 cm largura
- Touch Control MultiSlider c/ bloqueio
- 4 zonas: 2 (Ø 150 mm) + 2 (Ø 185 mm)
- Função Power Plus / Stop & Go
- Potência: 7.200 W

TOTAL **JZC 95314 ABN BK**

Cód.: 112570114 | **EAN:** 8434778011258

- Indução e gás natural (injetores opcionais para gás butano)
- Gas on Glass com biselado frontal. 90 cm largura
- 9 níveis com controlo ExactFlame
- Acendedor elétrico / Auto Lock
- Touch Control MultiSlider c/ bloqueio
- 5 zonas: 2 (Ø 145 mm) + 1 (Ø 180 mm) + 1 (Ø 210 mm) + 1 duplo (4.00 kW)
- Função Power Plus / Stop & Go
- Grelha de ferro fundido de ampla superfície

TOTAL **JZC 64322 ABN BK**

Cód.: 112570113 | **EAN:** 8434778011241

- Indução e gás natural (injetores opcionais para gás butano)
- Gas on Glass com biselado frontal. 60 cm largura
- 9 níveis com controlo ExactFlame
- Acendedor elétrico / Auto Lock
- Touch Control MultiSlider c/ bloqueio
- 4 zonas: 1 (Ø 210 mm) + 1 (Ø 145 mm) + 1 auxiliar (1.00 kW) + 1 rápido (2.80 kW)
- Função Power Plus
- Grelha de ferro fundido de ampla superfície

TOTAL **EFX 60.1 2G 2H AI AL BTN**

Cód.: 112610036 | **EAN:** 8434778018967

- 60 cm largura
- Vitrocerâmica e gás butano (injetores opcionais para gás natural)
- Acendedor elétrico / Auto Lock
- 4 zonas: 1 (Ø 140 mm) + 1 (Ø 180 mm) + 1 auxiliar (1.00 kW) + 1 rápido (3.00 kW)
- Grelha de ferro fundido de ampla superfície

VITROCERÂMICAS

MAESTRO **TR 951**

Cód.: 10210002 | **EAN:** 8421152086308

- Vidro total biselado. 90 cm largura
- Touch Control c/ bloqueio
- 5 zonas: 1 (Ø 180 mm) + 1 (Ø 160 mm) + 1 (Ø 145 mm) + 1 (Ø 120-180 mm) + 1 (Ø 145-210/270 mm)
- Função golpe de ebulição rápida
- Potência: 8.900 W

TOTAL **TZ PRO 6420**

Cód.: 40239020 | **EAN:** 8421152148174

- Vidro biselado frontal. 60 cm largura
- Touch Control c/ bloqueio
- 4 zonas: 1 (Ø 180 mm) + 2 (Ø 145 mm) + 1 (Ø 180-210 mm)
- Função golpe de ebulição rápida
- Função cronómetro com avisador acústico
- Potência: 6.200 W

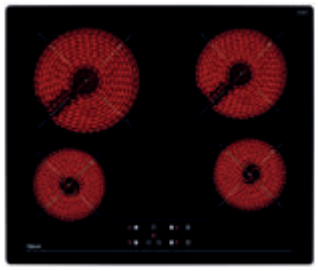

EASY **TZ PRO 6415**

Cód.: 40239040 | **EAN:** 8421152148266

- Vidro biselado frontal. 60 cm largura
- Touch Control c/ bloqueio
- 4 zonas: 2 (Ø 145 mm) + 1 (Ø 180 mm) + 1 (Ø 210 mm)
- Função golpe de ebulição rápida
- Função cronómetro com avisador acústico
- Potência 6.300 W

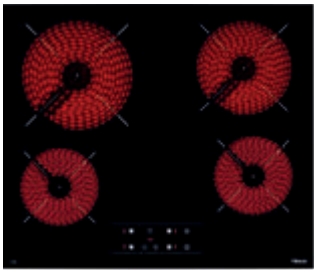

EASY **TT PRO 6415**

Cód.: 40239041 | **EAN:** 8421152148273

- Aro metálico slim. 60 cm largura
- Touch Control c/ bloqueio
- 4 zonas: 2 (Ø 145 mm) + 1 (Ø 180 mm) + 1 (Ø 210 mm)
- Função golpe de ebulição rápida
- Função cronómetro com avisador acústico
- Potência 6.300 W

EASY **TZ PRO 6315**

Cód.: 40239030 | **EAN:** 8421152148211

- Vidro biselado frontal. 60 cm largura
- Touch Control c/ bloqueio
- 3 zonas: (1 Ø 145 mm) + 1 (Ø 180) mm + 1 (Ø 210-270 mm)
- Função golpe de ebulição rápida
- Função cronómetro com avisador acústico
- Potência 5.400 W

TOTAL **TCC 64310 TTC**

Cód.: 112540010 | **EAN:** 8434778026368

- Modelo sem aro exterior, 59 cm largura
- Touch Control c/ bloqueio
- 4 zonas: 1 (Ø 145 mm) + 1 (Ø 160 mm) + 1 (Ø 180 mm) + 1 (Ø 180-210 mm)
- Função golpe de ebulição rápida
- Função cronómetro com avisador acústico
- Potência 6.500 W

GÁS

MAESTRO **GZC 95320 XBA BK**

Cód.: 112570187 | **EAN:** 8434778019360

- Vidro biselado frontal. 90 cm largura
- Gas on Glass de gás butano (injetores opcionais para gás natural)
- 9 níveis com controlo ExactFlame
- Acendedor elétrico / Auto Lock
- 5 queimadores de gás: 1 duplo (5.00 kW) + 2 (1.75 kW) + 1 (2.80 kW) + 1 (1.00 kW)
- Grelhas de ferro fundido de ampla superfície

MAESTRO **GZC 75330 XBA BK**

Cód.: 112570188 | **EAN:** 8434778019377

- Vidro biselado frontal. 70 cm largura
- Gas on Glass de gás butano (injetores opcionais para gás natural)
- 9 níveis com controlo ExactFlame
- Acendedor elétrico / Auto Lock
- 5 queimadores gás: 1 duplo (4.00 kW) + 2 (1.75 kW) + 1 (2.80 kW) + 1 (1.00 kW)
- Grelhas de ferro fundido de ampla superfície

Nota: O nosso gerador de indução cumpre as normas vigentes no âmbito das diretivas europeias de baixa tensão e da compatibilidade eletromagnética (2014/35/CE e 2014/108/CE, respetivamente).
Não obstante, recomendamos que as pessoas com aparelhos cardíacos, tipo pacemaker, consultem o seu médico, ou em caso de dúvida, se abstenham de utilizar as zonas de indução.

MAESTRO **GZC 75330 XBA ST**

Cód.: 112570189 | **EAN:** 8434778019384

- Vidro biselado frontal. 70 cm largura
- Gas on Glass de gás butano (injetores opcionais para gás natural)
- 9 níveis com controlo ExactFlame
- Acendedor elétrico / Auto Lock
- 5 queimadores gás: 1 duplo (4.00 kW) + 2 (1.75 kW) + 1 (2.80 kW) + 1 (1.00 kW)
- Grelhas de ferro fundido de ampla superfície

MAESTRO **GZC 64320 XBA BK**

Cód.: 112570191 | **EAN:** 8434778019407

- Vidro biselado frontal. 60 cm largura
- Gas on Glass de gás butano (injetores opcionais para gás natural)
- 9 níveis com controlo ExactFlame
- Acendedor elétrico / Auto Lock
- 4 queimadores gás: 1 duplo (4.00 kW) + 1 (1.75 kW) + 1 (2.80 kW) + 1 (1.00 kW)
- Grelhas de ferro fundido de ampla superfície

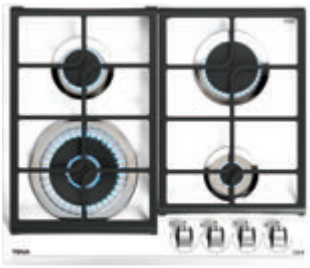

MAESTRO **GZC 64320 XBA WH**

Cód.: 112570190 | **EAN:** 8434778019391

- Vidro biselado frontal. 60 cm largura
- Gas on Glass de gás butano (injetores opcionais para gás natural)
- 9 níveis com controlo ExactFlame
- Acendedor elétrico / Auto Lock
- 4 queimadores gás: 1 duplo (4.00 kW) + 1 (1.75 kW) + 1 (2.80 kW) + 1 (1.00 kW)
- Grelhas de ferro fundido de ampla superfície

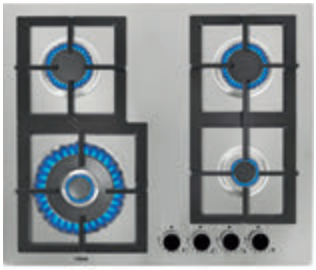

MAESTRO **GZC 64320 XBA ST**

Cód.: 112570192 | **EAN:** 8434778019414

- Vidro biselado frontal. 60 cm largura
- Gas on Glass de gás butano (injetores opcionais para gás natural)
- 9 níveis com controlo ExactFlame
- Acendedor elétrico / Auto Lock
- 4 queimadores gás: 1 duplo (4.00 kW) + 1 (1.75 kW) + 1 (2.80 kW) + 1 (1.00 kW)
- Grelhas de ferro fundido de ampla superfície

MAESTRO **GZC 64300 XBA BK**

Cód.: 112570194 | **EAN:** 8434778019438

- Vidro biselado frontal. 60 cm largura
- Gas on Glass de gás butano (injetores opcionais para gás natural)
- 9 níveis com controlo ExactFlame
- Acendedor elétrico / Auto Lock
- 4 queimadores gás: 1 (2.80 kW) + 1 (1.75 kW) + 1 (1.40 kW) + 1 (1.00 kW)
- Grelhas de ferro fundido de ampla superfície

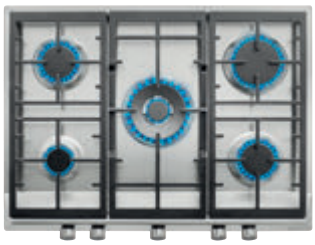

MAESTRO **GZC 63310 XBA BK**

Cód.: 112570195 | **EAN:** 8434778019445

- Vidro biselado frontal. 60 cm largura
- Gas on Glass de gás butano (injetores opcionais para gás natural)
- 9 níveis com controlo ExactFlame
- Acendedor elétrico / Auto Lock
- 3 queimadores de gás: 1 duplo (4.00 kW) + 1 (2.80 kW) + 1 (1.00 kW)
- Grelhas de ferro fundido de ampla superfície

TOTAL **EFX 60.1 4G AI AL DR CI BTN**

Cód.: 112610048 | **EAN:** 8434778019582

- 60 cm largura
- Gás butano (injetores opcionais para gás natural)
- Acendedor elétrico / Auto Lock
- 4 queimadores de gás: 1 duplo (4.00 kW) + 2 (1.75 kW) + 1 (1.00 kW)
- Grelhas de ferro fundido de ampla superfície

TOTAL **EX 90.1 5G AI AL DR LEFT CI BTN**

Cód.: 112610045 | **EAN:** 8434778019551

- 86 cm largura
- Gás butano (injetores opcionais para gás natural)
- Acendedor elétrico / Auto Lock
- 5 queimadores de gás: 1 duplo (4.00 kW) + 3 (1.75 kW) + 1 (3.00 kW)
- Grelhas de ferro fundido de ampla superfície

TOTAL **EX 70.1 5G AI AL DR CI BTN**

Cód.: 112610043 | **EAN:** 8434778019537

- 68 cm largura
- Gás butano (injetores opcionais para gás natural)
- Acendedor elétrico / Auto Lock
- 5 queimadores de gás: 1 duplo (4.00 kW) + 2 (1.75 kW) + 1 (1.00 kW) + 1 (2.80 kW)
- Grelhas de ferro fundido de ampla superfície

TOTAL **EX 60.1 4G AI AL DR CI BTN**

Cód.: 112610042 | **EAN:** 8434778019520

- 58 cm largura
- Gás butano (injetores opcionais para gás natural)
- Acendedor elétrico / Auto Lock
- 4 queimadores de gás: 1 duplo (4.00 kW) + 1 (1.75 kW) + 1 (1.00 kW) + 1 (2.80 kW)
- Grelhas de ferro fundido de ampla superfície

TOTAL **EX 60.1 4G AI AL CI BTN**

Cód.: 112610041 | **EAN:** 8434778019513

- 58 cm largura
- Gás butano (injetores opcionais para gás natural)
- Acendedor elétrico / Auto Lock
- 4 queimadores de gás: 2 (1.75 kW) + 1 (1.00 kW) + 1 (2.80 kW)
- Grelhas de ferro fundido de ampla superfície

EASY **HLX 640 KBCOE BK**

Cód.: 112620029 | **EAN:** 8434778024517

- 58 cm largura
- Gás butano (injetores opcionais para gás natural)
- Acendedor elétrico / Auto Lock
- 4 queimadores de gás: 1 (3,00 kW) + 2 (1,75 kW) + 1 (1,00 kW)
- Grelhas esmaltadas de ampla superfície

EASY E 60.3 40 LBAOE BTN

Cód.: 112620017 | **EAN:** 8434778022711

- 60 cm largura
- Gás butano (injetores opcionais para gás natural)
- Acendedor elétrico / Auto Lock
- 4 queimadores de gás: 2 (1.75 kW) + 1 (1.00 kW) + 1 (3.00 kW)
- Grelhas esmaltadas

EASY E 60.3 40 LLNOE NAT

Cód.: 112620018 | **EAN:** 8434778022728

- 60 cm largura
- Gás natural
- Auto Lock
- 4 queimadores de gás: 2 (1.75 kW) + 1 (1.00 kW) + 1 (3.00 kW)
- Grelhas esmaltadas

EASY E 60.3 40 LLBOE BUT

Cód.: 112620030 | **EAN:** 8434778025248

- 60 cm largura
- Gás butano
- Auto Lock
- 4 queimadores de gás: 2 (1.75 kW) + 1 (1.00 kW) + 1 (3.00 kW)
- Grelhas esmaltadas

EASY HSE 64031 KLB BUT

Cód.: 112750002 | **EAN:** 8434778027891

- 58 cm largura
- Elétrica + gás
- Auto Lock
- 3 queimadores de gás: 1 (1.75 kW) + 1 (1.00 kW) + 1 (3.00 kW)
- 1 disco elétrico Ø 145 mm com limitador térmico
- Grelhas esmaltadas

MODULAR TEPPAN YAKI

MAESTRO YZC 32600 XFL

Cód.: 112660000 | **EAN:** 8434778014846

- Teppan Yaki
- Vidro biselado frontal. 30 cm largura
- Acabamento em aço inoxidável
- 2 zonas de cozinhado independentes (2 áreas de 376x118 mm)
- Sistema de instalação fácil Fast-Click
- Potência 2.400 W

MODULARES INDUÇÃO

TOTAL IZC 42400 BK MSP

Cód.: 112510023 | **EAN:** 8434778012026

- Vidro biselado frontal. 45 cm largura
- Touch Control Multislider c/ bloqueio
- 2 zonas: 1 (Ø 150 mm) + 1 (Ø 280 mm)
- 3 funções diretas de cozinhado
- Função Power Plus / Stop & Go
- Potência 3.600 W

MAESTRO IZC 32600 BK MST

Cód.: 112510022 | **EAN:** 8434778012019

- **MasterSense**
- Vidro biselado frontal. 30 cm largura
- Touch Control MultiSlider c/ bloqueio
- 2 zonas: 1 (Ø 150 mm) + 1 (Ø 215 mm)
- 8 funções diretas de cozinhado
- Função Power Plus / Stop & Go
- Potência 3.600 W

MODULARES VITRO

EASY TZC 32320 TTC

Cód.: 112540002 | **EAN:** 8434778012651

- Vidro biselado frontal. 30 cm largura
- Touch Control MultiSlider c/ bloqueio
- 2 zonas: 1 (Ø 145 mm) + 1 (Ø 120-180 mm)
- Potência 2.900 W

EASY TBC 32010 TTC

Cód.: 112550007 | **EAN:** 8434778012668

- Modelo sem aro exterior. 30 cm largura
- Touch Control MultiSlider c/ bloqueio
- 2 zonas: 1 (Ø 145 mm) + 1 (Ø 180 mm)
- Potência 3.000 W

EASY EFX 30.1 2H

Cód.: 40214405 | **EAN:** 8421152155776

- Superfície em vidro com aro inox. 30,5 cm largura
- Piloto indicativo de funcionamento
- 2 zonas: 1 (Ø 145 mm) + 1 (Ø 180 mm)
- Potência 3.000 W

MODULARES GÁS

MAESTRO GZC 32300 XBA BK

Cód.: 112570196 | **EAN:** 8434778019452

- Vidro biselado frontal. 30 cm largura
- Gas on Glass de gás butano (injetores opcionais para gás natural)
- 9 níveis com controlo ExactFlame
- Acendedor elétrico / Auto Lock
- 2 queimadores de gás: 1 (1.00 kW) + 1 (2.80 kW)
- Grelha de ferro fundido de ampla superfície

MAESTRO GZC 31330 XBA BK

Cód.: 112570197 | **EAN:** 8434778019469

- Vidro biselado frontal. 30 cm largura
- Gas on Glass de gás butano (injetores opcionais para gás natural)
- 9 níveis com controlo ExactFlame
- Acendedor elétrico / Auto Lock
- 1 queimador de gás: 1 duplo (4.00 kW)
- Grelha de ferro fundido de ampla superfície

Nota: O nosso gerador de indução cumpre as normas vigentes no âmbito das diretivas europeias de baixa tensão e da compatibilidade eletromagnética (2014/35/CE e 2014/108/CE, respetivamente).
Não obstante, recomendamos que as pessoas com aparelhos cardíacos, tipo pacemaker, consultem o seu médico, ou em caso de dúvida, se abstenham de utilizar as zonas de indução.

EASY **EFX 30.1 2G AI AL CI BTN**

Cód.: 112610047 | **EAN:** 8434778019575

- 30.5 cm largura
- Gás butano (injetores opcionais para gás natural)
- Acendedor elétrico / Auto Lock
- 2 queimadores de gás: 1 (3.00 kW) + 1 (1.00 kW)
- Grelha de ferro fundido de ampla superfície

POLIVALENTES

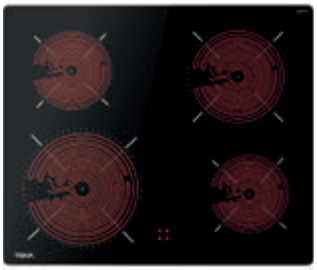

EASY **TTC 64010 CRD BK**

Cód.: 112550020 | **EAN:** 8434778024531

- Aro metálico Slim. 60 cm largura
- Vitrocerâmica com comandos no forno ME
- 4 zonas: 1 (Ø 210 mm) +1 (Ø 180 mm) + 2 (Ø 145 mm)
- Potência 6.300 W

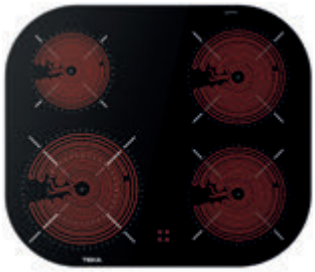

EASY **TCC 64000 PLV BK**

Cód.: 112550018 | **EAN:** 8434778023640

- Modelo sem aro exterior. 59 cm largura
- Vitrocerâmica com comandos no forno ME
- 4 zonas: 1 (Ø 210/120 mm) + 2 (Ø 180 mm) + 1 (Ø 145 mm)
- Potência 6.900 W

EASY **CGC 4G AI AL BUT/NAT**

Cód.: (BUT) 10205019 | **EAN:** 8421152027868
Cód.: (NAT) 10205219 | **EAN:** 8421152027875

- Modelo sem aro exterior. 60 cm largura
- Comandos instalados no painel de comandos dos fornos ME
- Auto Lock / Acendedor elétrico
- 4 queimadores de gás: 1 (3.00 kW) + 1 (1.00 kW) + 2 (1.75 kW)
- Grelhas de ferro fundido individuais

EASY **CG.1 4G AI AL BUT/NAT SS**

Cód.: (BUT) 10205083 | **EAN:** 8421152066492
Cód.: (NAT) 10205283 | **EAN:** 8421152066508

- Aro metálico Slim. 59 cm largura
- Comandos instalados no painel de comandos dos fornos ME
- Auto Lock / Acendedor elétrico
- 4 queimadores de gás: 1 (3.00 kW) + 1 (1.00 kW) + 2 (1.75 kW)
- Grelhas de ferro fundido individuais

Nota: O nosso gerador de indução cumpre as normas vigentes no âmbito das diretivas europeias de baixa tensão e da compatibilidade eletromagnética (2014/35/CE e 2014/108/CE, respetivamente).
Não obstante, recomendamos que as pessoas com aparelhos cardíacos, tipo pacemaker, consultem o seu médico, ou em caso de dúvida, se abstenham de utilizar as zonas de indução.

Sinta a frescura

Renove o ar durante 24 horas em ciclos de 10 minutos, em cada hora. Ideal para reuniões familiares, em casa, uma vez que permite eliminar odores desagradáveis, mantendoo ar da cozinha sempre limpo e fresco.
Os filtros regenerativos são de última geração e eliminam até 95% dos odores durante aproximadamente 3 anos.

Extração perimetral

A chaminé apresenta uma pequena abertura na sua superfície, que quando em funcionamento gera uma alta pressão, tornando a extração mais rápida e eficaz. Os fumos não vão além da área de confeção do cozinhado, graças à capacidade e eficiência de extração. Cozinha livre de fumos e odores.

Sistema de aspiração dual

A incorporação de um filtro adicional melhora a extração e a eliminação de odores, ao combinar a aspiração perimetral frontal com o sistema de aspiração dual.

Instalação versátil

Com ou sem cobretubos.
Todas as opções que necessita nesta ampla gama, onde cada chaminé se integra na sua cozinha como uma pequena obra de arte, convertendo-a num espaço muito especial.

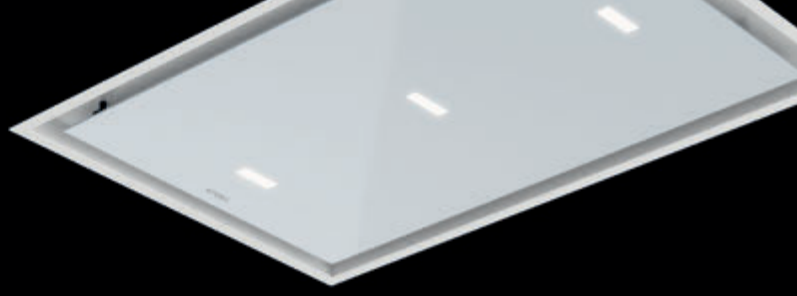

Decorativa de Teto

Discrição e alto rendimento na sua máxima expressão

Instalação versátil

Possibilidade de instalação com saída para o exterior ou em modo recirculação, com filtros de carvão convencionais ou regenerativos.

Instalação slimline

Possibilidade de instalação com apenas 214 mm de teto falso.

A

MAESTRO **DHT 1285 SS**

Cód.: 40484180 | **EAN:** 8421152145890

- Decorativa de teto em aço inoxidável. 120 cm largura
- Sistema de aspiração perimetral
- Comando à distância. 6 velocidades + 4 intensivas
- Funcionamento temporizado
- 4 lâmpadas LED
- **Motor ECOPOWER**
- Extração min.: 315 m3/h - int.: 807m3/h
- Nível de potência sonora: min. 47 dBA – máx. 60 dBA

A+

MAESTRO **DHT 97670 TOS WH**

Cód.: 113100004 | **EAN:** 8434778019322

- Decorativa de teto em vidro branco. 90 cm largura
- Sistema de aspiração perimetral
- Comando à distância. 4 velocidades + 2 intensivas
- Funcionamento temporizado
- 3 lâmpadas LED
- **Motor ECOPOWER**
- Extração min.: 317 m3/h - int.: 808m3/h
- **Função FreshAir**
- Nível de potência sonora: min. 50 dBA – máx. 67 dBA

B

NOVO

MAESTRO **DHT 96340 SS**

Cód.: 112910003 | **EAN:** 8434778028829

- Decorativa de teto em inox. 90 cm largura
- Sistema de aspiração perimetral
- Comando à distância. 3 velocidades + 1 intensiva
- Funcionamento temporizado
- 4 lâmpadas LED
- Extração min.: 208 m3/h - int.: 609m3/h
- **Função FreshAir**
- Nível de potência sonora: min. 50 dBA – máx. 68 dBA

B

NOVO

MAESTRO **DHT 96340 WH**

Cód.: 112910004 | **EAN:** 8434778028836

- Decorativa de teto metálica branca. 90 cm largura
- Sistema de aspiração perimetral
- Comando à distância. 3 velocidades + 1 intensiva
- Funcionamento temporizado
- 4 lâmpadas LED
- Extração min.: 208 m3/h - int.: 609m3/h
- **Função FreshAir**
- Nível de potência sonora: min. 50 dBA – máx. 68 dBA

Tabela de Preços
Exaustores

VARIOPRO

MAESTRO FIH 16760 TOS BK

Cód.: 113160000 | **EAN:** 8434778012675

- Chaminé modular de bancada. 11 cm largura
- Touch Control c/ display digital vermelho
- 3 velocidades + 1 intensiva
- Funcionamento temporizado
- **Motor ECOPOWER**
- Extração min.: 415 m³/h - int.: 600m³/h
- **Função FreshAir**
- Nível de potência sonora: min. 62 dBA – máx. 67 dBA
- Possibilidade de funcionamento em recirculação

DECORATIVAS ILHA

MAESTRO CC 485 SS ILHA

Cód.: 40480330 | **EAN:** 8421152145869

- Decorativa ilha. 40 cm largura
- Touch Control c/ display digital branco
- 3 velocidades + 1 intensiva
- Funcionamento temporizado
- 2 lâmpadas LED
- **Motor ECOPOWER**
- Extração min.: 305 m³/h - int.: 771 m³/h
- Nível de potência sonora: min. 50 dBA – máx. 72 dBA

MAESTRO DPL 1185 T ILHA

Cód.: 40483172 | **EAN:** 8421152145777

- Decorativa ilha. 110 cm largura
- Sistema de aspiração perimetral
- Touch Control c/ display digital branco
- 3 velocidades + 1 intensiva
- Funcionamento temporizado
- 4 lâmpadas LED
- **Motor ECOPOWER**
- Extração min.: 331 m³/h - int.: 782 m³/h
- Nível de potência sonora: min. 54 dBA – máx. 66 dBA

MAESTRO DH2 985 ILHA

Cód.: 40484640 | **EAN:** 8421152145715

- Decorativa ilha. 90 cm largura
- Comando eletrónico retroiluminado
- 3 velocidades + 1 intensiva
- Funcionamento temporizado
- 4 lâmpadas LED
- **Motor ECOPOWER**
- Extração min.: 311 m³/h - int.: 796 m³/h
- Nível de potência sonora: min. 52 dBA – máx. 66 dBA

TOTAL DG3 985 ILHA

Cód.: 40485150 | **EAN:** 8421152145814

- Decorativa ilha. 90 cm largura
- Comando eletrónico retroiluminado
- 3 velocidades + 1 intensiva
- Funcionamento temporizado
- 4 lâmpadas LED
- **Motor ECOPOWER**
- Extração min.: 311 m³/h- int.: 796 m³/h
- Nível de potência sonora: min. 52 dBA – máx. 66 dBA

PAREDE VERTICAIS

MAESTRO DLV 99677 TOS BK TEKA HOME

Cód.: 112930051 | **EAN:** 8434778017656

- **Teka Home: eletro. inteligentes / Hob To Hood**
- Decorativa vertical. 90 cm largura
- Sistema de aspiração perimetral
- Touch Control c/ display digital branco
- 3 velocidades + 1 intensiva
- Funcionamento temporizado
- Barra de iluminação LED
- Abertura pneumática
- **Motor ECOPOWER**
- Extração min.: 210 m³/h - int. 920 m³/h
- **Função Fresh Air**
- Nível de potência sonora: min. 39 dBA - máx. 65 dBA

MAESTRO DLV 98660 TOS BK

Cód.: 112930029 | **EAN:** 8434778011937

- Decorativa vertical. 90 cm
- Sistema de aspiração perimetral
- Touch Control c/ display digital branco
- 3 velocidades + 1 intensiva
- Funcionamento temporizado
- Abertura pneumática
- **Motor ECOPOWER**
- Extração min.: 290 m3/h - int. 696 m3/h
- **Função Fresh Air**
- Nível de potência sonora: min. 51 dBA - máx. 67 dBA

MAESTRO DLV 98660 TOS WH

Cód.: 112930030 | **EAN:** 8434778011944

- Decorativa vertical. 90 cm
- Sistema de aspiração perimetral
- Touch Control c/ display digital branco
- 3 velocidades + 1 intensiva
- Funcionamento temporizado
- Abertura pneumática
- **Motor ECOPOWER**
- Extração min.: 290 m3/h - int. 696 m3/h
- **Função Fresh Air**
- Nível de potência sonora: min. 51 dBA - máx. 67 dBA

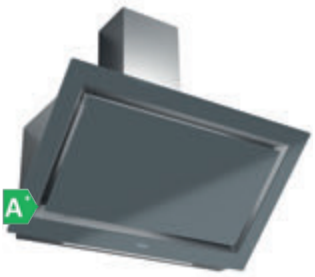

MAESTRO DLV 98660 TOS ST

Cód.: 112930033 | **EAN:** 8434778011975

- Decorativa vertical. 90 cm
- Sistema de aspiração perimetral
- Touch Control c/ display digital branco
- 3 velocidades + 1 intensiva
- Funcionamento temporizado
- Abertura pneumática
- **Motor ECOPOWER**
- Extração min.: 290 m3/h - int. 696 m3/h
- **Função Fresh Air**
- Nível de potência sonora: min. 51 dBA - máx. 67 dBA

MAESTRO DVT 98660 TBS BK

Cód.: 112930043 | **EAN:** 8434778013252

- Decorativa vertical. 90 cm largura
- Aspiração Dual
- Touch Control c/ display digital branco
- 3 velocidades + 1 intensiva
- Abertura pneumática
- Funcionamento temporizado
- 2 lâmpadas LED
- **Motor ECOPOWER**
- Extração min.: 307 m3/h - int.: 698 m3/h
- **Função FreshAir**
- Nível de potência sonora: min. 61 dBA – máx. 72 dBA

MAESTRO DVT 98660 TBS WH

Cód.: 112930044 | **EAN:** 8434778013269

- Decorativa vertical. 90 cm largura
- Aspiração Dual
- Touch Control c/ display digital branco
- 3 velocidades + 1 intensiva
- Abertura pneumática
- Funcionamento temporizado
- 2 lâmpadas LED
- **Motor ECOPOWER**
- Extração min.: 307 m3/h - int.: 698 m3/h
- **Função FreshAir**
- Nível de potência sonora: min. 61 dBA – máx. 72 dBA

MAESTRO DVT 78660 TBS BK

Cód.: 112930041 | **EAN:** 8434778013238

- Decorativa vertical. 70 cm largura
- Aspiração Dual
- Touch Control c/ display digital branco
- 3 velocidades + 1 intensiva
- Abertura pneumática
- Funcionamento temporizado
- 2 lâmpadas LED
- **Motor ECOPOWER**
- Extração min.: 307 m3/h - int.: 698 m3/h
- **Função FreshAir**
- Nível de potência sonora: min. 61 dBA – máx. 72 dBA

Regulamento Delegado (UE) n.º 65/2014 da comissão de 1 de outubro de 2013.

PAREDE HORIZONTAIS

MAESTRO **DVT 78660 TBS WH**

Cód.: 112930042 | **EAN:** 8434778013245

- Decorativa vertical. 70 cm largura
- Aspiração Dual
- Touch Control c/ display digital branco
- 3 velocidades + 1 intensiva
- Abertura pneumática
- Funcionamento temporizado
- 2 lâmpadas LED
- **Motor ECOPOWER**
- Extração min.: 307 m3/h - int.: 698 m3/h
- **Função FreshAir**
- Nível de potência sonora: min. 61 dBA – máx. 72 dBA

EASY **DVN 77050 TTC BK**

Cód.: 112950011 | **EAN:** 8434778011708

- Decorativa vertical. 70 cm largura
- Sistema de aspiração perimetral
- Touch Control c/ display digital branco
- 3 velocidades + 1 intensiva
- Funcionamento temporizado
- 2 lâmpadas LED
- Motor de dupla turbina
- Extração min.: 260 m³/h - int.: 640 m³/h
- Nível de potência sonora: min. 54 dBA – máx. 64 dBA

EASY **DVN 67050 TTC BK**

Cód.: 112950010 | **EAN:** 8434778011692

- Decorativa vertical. 60 cm largura
- Sistema de aspiração perimetral
- Touch Control c/ display digital branco
- 3 velocidades + 1 intensiva
- Funcionamento temporizado
- 2 lâmpadas LED
- Motor de dupla turbina
- Extração min.: 260 m³/h - int.: 640 m³/h
- Nível de potência sonora: min. 54 dBA – máx. 64 dBA

EASY **DVN 67050 TTC WH**

Cód.: 112950013 | **EAN:** 8434778017595

- Decorativa vertical. 60 cm largura
- Sistema de aspiração perimetral
- Touch Control c/ display digital branco
- 3 velocidades + 1 intensiva
- Funcionamento temporizado
- 2 lâmpadas LED
- Motor de dupla turbina
- Extração min.: 260 m³/h - int.: 640 m³/h
- Nível de potência sonora: min. 54 dBA – máx. 64 dBA

MAESTRO **DHP 118760 SOS TEKA HOME**

Cód.: 112960013 | **EAN:** 8434778025712

- **Teka Home: eletro. inteligentes / Hob To Hood**
- Decorativa parede. 110 cm largura
- Touch Control Slider c/ display digital branco
- 3 velocidades + 2 intensivas
- Funcionamento temporizado
- Barra de iluminação LED c/ regulação da intensidade
- **Motor ECOPOWER**
- Extração min.: 200 m3/h - int.: 833 m3/h
- Nível de potência sonora: min. 46 dBA – máx. 55 dBA

MAESTRO **DHP 98760 SOS TEKA HOME**

Cód.: 112960012 | **EAN:** 8434778025705

- **Teka Home: eletro. inteligentes / Hob To Hood**
- Decorativa parede. 90 cm largura
- Touch Control Slider c/ display digital branco
- 3 velocidades + 2 intensivas
- Funcionamento temporizado
- Barra de iluminação LED c/ regulação da intensidade
- **Motor ECOPOWER**
- Extração min.: 200 m3/h - int.: 833 m3/h
- Nível de potência sonora: min. 46 dBA – máx. 55 dBA

MAESTRO **PERFECTA4 DLH 1185 T**

Cód.: 40437110 | **EAN:** 8421152145678

- Decorativa parede. 110 cm largura
- Touch Control c/ display digital branco
- 3 velocidades + 1 intensiva
- Funcionamento temporizado
- Barra de iluminação LED
- **Motor ECOPOWER**
- Filtro de 12 camadas: 98,2% de filtragem de gorduras
- Extração min.: 306 m³/h - int.: 740 m³/h
- Nível de potência sonora: min. 54 dBA – máx. 68 dBA
- **Perfecta A4** (energética, fluido dinâmica, iluminação, filtro)

MAESTRO **PERFECTA4 DLH 985 T**

Cód.: 40437100 | **EAN:** 8421152145661

- Decorativa parede. 90 cm largura
- Touch Control c/ display digital branco
- 3 velocidades + 1 intensiva
- Funcionamento temporizado
- Barra de iluminação LED
- **Motor ECOPOWER**
- Filtro de 12 camadas: 98,2% de filtragem de gorduras
- Extração min.: 306 m³/h - int.: 740 m³/h
- Nível de potência sonora: min. 54 dBA – máx. 68 dBA
- **Perfecta A4** (energética, fluido dinâmica, iluminação, filtro)

MAESTRO **DLH 986 T**

Cód.: 40487182 | **EAN:** 8421152157442

- Decorativa parede. 90 cm largura
- Touch Control c/ display digital branco
- 3 velocidades + 1 intensiva
- Funcionamento temporizado
- Barra de iluminação LED
- **Motor ECOPOWER**
- Extração min.: 303 m³/h - int.: 701 m³/h
- Nível de potência sonora: min. 53 dBA – máx. 69 dBA

MAESTRO **DLH 786 T**

Cód.: 40487181 | **EAN:** 8421152157435

- Decorativa parede. 70 cm largura
- Touch Control c/ display digital branco
- 3 velocidades + 1 intensiva
- Funcionamento temporizado
- Barra de iluminação LED
- **Motor ECOPOWER**
- Extração min.: 303 m³/h - int.: 701 m³/h
- Nível de potência sonora: min. 53 dBA – máx. 69 dBA

MAESTRO **DLH 686 T**

Cód.: 40487180 | **EAN:** 8421152157428

- Decorativa parede. 60 cm largura
- Touch Control c/ display digital branco
- 3 velocidades + 1 intensiva
- Funcionamento temporizado
- Barra de iluminação LED
- **Motor ECOPOWER**
- Extração min.: 303 m³/h - int.: 701 m³/h
- Nível de potência sonora: min. 53 dBA – máx. 69 dBA

TOTAL **DSH 986**

Cód.: 112970006 | **EAN:** 8434778025699

- Decorativa parede. 90 cm largura
- Comando eletrónico retroiluminado
- 3 velocidades + 1 intensiva
- Funcionamento temporizado
- Barra de iluminação LED
- **Motor ECOPOWER**
- Extração min.: 305 m³/h - int.: 735 m³/h
- Nível de potência sonora: min. 54 dBA – máx. 68 dBA

Regulamento Delegado (UE) n.º 65/2014 da comissão de 1 de outubro de 2013.

A

TOTAL **DSH 786**

Cód.: 112970005 | **EAN:** 8434778025682

- Decorativa parede. 70 cm largura
- Comando eletrónico retroiluminado
- 3 velocidades + 1 intensiva
- Funcionamento temporizado
- Barra de iluminação LED
- **Motor ECOPOWER**
- Extração min.: 305 m³/h - int.: 735 m³/h
- Nível de potência sonora: min. 54 dBA – máx. 68 dBA

A

TOTAL **DSH 686**

Cód.: 112970004 | **EAN:** 8434778025675

- Decorativa parede. 60 cm largura
- Comando eletrónico retroiluminado
- 3 velocidades + 1 intensiva
- Funcionamento temporizado
- Barra de iluminação LED
- **Motor ECOPOWER**
- Extração min.: 305 m³/h - int.: 735 m³/h
- Nível de potência sonora: min. 54 dBA – máx. 68 dBA

PAREDE CANTO

A

MAESTRO **DQ2 985**

Cód.: 40477002 | **EAN:** 8421152145845

- Decorativa instalação de canto. 90 cm largura
- Comando eletrónico retroiluminado
- 3 velocidades + 1 intensiva
- Funcionamento temporizado
- 3 lâmpadas LED
- **Motor ECOPOWER**
- Estrutura superior em vidro reforçado
- Extração min.: 315 m³/h - int.: 807 m³/h
- Nível de potência sonora: min. 56 dBA – máx. 68 dBA

PAREDE PIRAMIDAIS

C

EASY **DBP 90 PRO SS**

Cód.: 40460529 | **EAN:** 8421152133729

- Decorativa parede. 90 cm largura
- Comando mecânico
- 4 velocidades
- 2 lâmpadas LED
- Motor de dupla turbina
- Extração min.: 318 m³/h - máx.: 613 m³/h
- Nível de potência sonora: min. 55 dBA – máx. 68 dBA

C

EASY **DBP 70 PRO SS**

Cód.: 40460519 | **EAN:** 8421152133712

- Decorativa parede. 70 cm largura
- Comando mecânico
- 4 velocidades
- 2 lâmpadas LED
- Motor de dupla turbina
- Extração min.: 318 m³/h - máx.: 613 m³/h
- Nível de potência sonora: min. 55 dBA – máx. 68 dBA

C

EASY **DBP 60 PRO SS**

Cód.: 40460509 | **EAN:** 8421152133705

- Decorativa parede. 60 cm largura
- Comando mecânico
- 4 velocidades
- 2 lâmpadas LED
- Motor de dupla turbina
- Extração min.: 318 m³/h - máx.: 613 m³/h
- Nível de potência sonora: min. 55 dBA – máx. 68 dBA

COUNTRY STYLE

A

TOTAL **DMR 975**

Cód.: 40476310 | **EAN:** 8421152130797

- Decorativa rústica parede. 90 cm largura
- Comando mecânico
- 4 velocidades
- 2 lâmpadas LED
- **Motor ECOPOWER**
- Extração min.: 283 m³/h - int.: 603 m³/h
- Nível de potência sonora: min. 53 dBA – máx. 67 dBA

INTEGRAÇÃO

A

MAESTRO **INTEGRA 96750 POS**

Cód.: 113100001 | **EAN:** 8434778014815

- Integrável nos móveis. 89.4 cm largura
- Comando giratório pulsante
- 3 velocidades
- 2 lâmpadas LED
- **Motor ECOPOWER**
- Extração min.: 255 m³/h - int.: 620 m³/h
- Nível de potência sonora: min. 50 dBA – máx. 70 dBA

A

MAESTRO **INTEGRA 66750 POS**

Cód.: 113100000 | **EAN:** 8434778014808

- Integrável nos móveis. 59.4 cm largura
- Comando giratório pulsante
- 3 velocidades
- 2 lâmpadas LED
- **Motor ECOPOWER**
- Extração min.: 255 m³/h - int.: 620 m³/h
- Nível de potência sonora: min. 50 dBA – máx. 70 dBA

TELESCÓPICOS

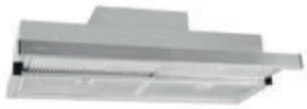

A

MAESTRO **CNL 9815 PLUS SS**

Cód.: 40436860 | **EAN:** 8421152146262

- Telescópico. 90 cm largura
- Comando eletrónico
- 5 velocidades + 1 intensiva
- Funcionamento temporizado
- Barra de iluminação LED
- Automático
- **Motor ECOPOWER**
- Extração min.: 295 m³/h - int.: 730 m³/h
- Nível de potência sonora: min. 53 dBA – máx. 65 dBA

A

MAESTRO **CNL 6815 PLUS SS**

Cód.: 40436840 | **EAN:** 8421152146248

- Telescópico. 60 cm largura
- Comando eletrónico
- 5 velocidades + 1 intensiva
- Funcionamento temporizado
- Barra de iluminação LED
- Automático
- **Motor ECOPOWER**
- Extração min.: 295 m³/h - int.: 730 m³/h
- Nível de potência sonora: min. 53 dBA – máx. 65 dBA

A

TOTAL **CNL 6415 PLUS SS**

Cód.: 40436820 | **EAN:** 8421152146200

- Telescópico. 60 cm largura
- Comando eletrónico
- 5 velocidades + 1 intensiva
- Funcionamento temporizado
- Barra de iluminação LED
- **Motor ECOPOWER**
- Extração min.: 141 m³/h - int.: 385 m³/h
- Nível de potência sonora: min. 52 dBA – máx. 64 dBA

Regulamento Delegado (UE) n.º 65/2014 da comissão de 1 de outubro de 2013.

A

TOTAL **CNL 6415 PLUS BK**

Cód.: 40436822 | **EAN:** 8421152146224

- Telescópico. 60 cm largura
- Comando eletrónico
- 5 velocidades + 1 intensiva
- Funcionamento temporizado
- Barra de iluminação LED
- **Motor ECOPOWER**
- Extração min.: 141 m³/h - int.: 385 m³/h
- Nível de potência sonora: min. 52 dBA – máx. 64 dBA

A

TOTAL **CNL 6415 PLUS WH**

Cód.: 40436821 | **EAN:** 8421152146217

- Telescópico. 60 cm largura
- Comando eletrónico
- 5 velocidades + 1 intensiva
- Funcionamento temporizado
- Barra de iluminação LED
- **Motor ECOPOWER**
- Extração min.: 141 m³/h - int.: 385 m³/h
- Nível de potência sonora: min. 52 dBA – máx. 64 dBA

A

TOTAL **CNL 6415 SS**

Cód.: 40436810 | **EAN:** 8421152146170

- Telescópico. 60 cm largura
- Comando eletrónico
- 2 velocidades + 1 intensiva
- Funcionamento temporizado
- 2 lâmpadas LED
- **Motor ECOPOWER**
- Extração min.: 226 m³/h - int.: 385 m³/h
- Nível de potência sonora: min. 57 dBA – máx. 64 dBA

A

TOTAL **CNL 6415 BK**

Cód.: 40436812 | **EAN:** 8421152146194

- Telescópico. 60 cm largura
- Comando eletrónico
- 2 velocidades + 1 intensiva
- Funcionamento temporizado
- 2 lâmpadas LED
- **Motor ECOPOWER**
- Extração min.: 226 m³/h - int.: 385 m³/h
- Nível de potência sonora: min. 57 dBA – máx. 64 dBA

A

TOTAL **CNL 6415 WH**

Cód.: 40436811 | **EAN:** 8421152146187

- Telescópico. 60 cm largura
- Comando eletrónico
- 2 velocidades + 1 intensiva
- Funcionamento temporizado
- 2 lâmpadas LED
- **Motor ECOPOWER**
- Extração min.: 226 m³/h - int.: 385 m³/h
- Nível de potência sonora: min. 57 dBA – máx. 64 dBA

D

EASY **TL 9310 SS**

Cód.: 40474390 | **EAN:** 8421152146002

- Telescópico. 90 cm largura
- Comando mecânico
- 2 velocidades
- 2 lâmpadas LED
- Motor de dupla turbina
- Extração min.: 160 m³/h – máx.: 304 m³/h
- Nível de potência sonora: min. 49 dBA – máx. 65 dBA

D

EASY **TL 7310 SS**

Cód.: 113080003 | **EAN:** 8434778021547

- Telescópico. 70 cm largura
- Comando mecânico
- 2 velocidades
- 2 lâmpadas LED
- Motor de dupla turbina
- Extração min.: 160 m³/h – máx.: 304 m³/h
- Nível de potência sonora: min. 49 dBA – máx. 65 dBA

D

EASY **TL1 52 SS**

Cód.: 40474400 | **EAN:** 8421152131336

- Telescópico. 50 cm largura
- Comando mecânico
- 2 velocidades
- 2 lâmpadas LED
- Motor de dupla turbina
- Extração min.: 160 m³/h – máx.: 304 m³/h
- Nível de potência sonora: min. 49 dBA – máx. 65 dBA

TRADICIONAIS

D

EASY **C 9420 SS**

Cód.: 40466250 | **EAN:** 8421152146125

- Tradicional. 90 cm largura
- Comando mecânico
- 3 velocidades
- 2 lâmpadas LED
- 2 motores
- Extração min.: 187 m3/h – máx.: 353 m3/h
- Nível de potência sonora: min. 60 dBA – máx. 73 dBA

D

EASY **C 6420 SS**

Cód.: 40465530 | **EAN:** 8421152146088

- Tradicional. 60 cm largura
- Comando mecânico
- 3 velocidades
- 2 lâmpadas LED
- 2 motores
- Extração min.: 187 m3/h – máx.: 353 m3/h
- Nível de potência sonora: min. 60 dBA – máx. 73 dBA

D

EASY **C 6420 BK**

Cód.: 40465532 | **EAN:** 8421152146101

- Tradicional. 60 cm largura
- Comando mecânico
- 3 velocidades
- 2 lâmpadas LED
- 2 motores
- Extração min.: 187 m3/h – máx.: 353 m3/h
- Nível de potência sonora: min. 60 dBA – máx. 73 dBA

D

EASY **C 6420 WH**

Cód.: 40465531 | **EAN:** 8421152146095

- Tradicional. 60 cm largura
- Comando mecânico
- 3 velocidades
- 2 lâmpadas LED
- 2 motores
- Extração min.: 187 m³/h – máx.: 353 m³/h
- Nível de potência sonora: min. 60 dBA – máx. 73 dBA

Regulamento Delegado (UE) n.º 65/2014 da comissão de 1 de outubro de 2013.

A

MAESTRO **GFL 77651 EOS BK**

Cód.: 113100006 | **EAN:** 8434778022346

- Integrável nos móveis de cozinha. 71,2 cm largura
- Sistema de aspiração perimetral
- Comando eletrónico retroiluminado
- 3 velocidades + 1 intensiva
- Funcionamento temporizado
- 2 lâmpadas LED
- **Motor ECOPOWER**
- Extração min.: 327 m3/h - int.: 726 m3/h
- Nível de potência sonora: min. 54 dBA – máx. 68 dBA

A

MAESTRO **GFL 57651 EOS BK**

Cód.: 113100005 | **EAN:** 8434778022339

- Integrável nos móveis de cozinha. 53,2 cm largura
- Sistema de aspiração perimetral
- Comando eletrónico retroiluminado
- 3 velocidades + 1 intensiva
- Funcionamento temporizado
- 2 lâmpadas LED
- **Motor ECOPOWER**
- Extração min.: 327 m3/h - int.: 726 m3/h
- Nível de potência sonora: min. 54 dBA – máx. 68 dBA

A

MAESTRO **GFL 87760 EOS SS**

Cód.: 113100009 | **EAN:** 8434778025668

- Integrável nos móveis de cozinha. 83,6 cm largura
- Sistema de aspiração perimetral
- Comando eletrónico retroiluminado
- 3 velocidades + 1 intensiva
- Funcionamento temporizado
- Motor ECOPOWER
- Extração min.: 245 m3/h - int.: 760 m3/h
- Nível de potência sonora: min. 54 dBA – máx. 68 dBA

A

MAESTRO **GFL 77760 EOS SS**

Cód.: 113100008 | **EAN:** 8434778025651

- Integrável nos móveis de cozinha. 71,2 cm largura
- Sistema de aspiração perimetral
- Comando eletrónico retroiluminado
- 3 velocidades + 1 intensiva
- Funcionamento temporizado
- Motor ECOPOWER
- Extração min.: 245 m3/h - int.: 760 m3/h
- Nível de potência sonora: min. 54 dBA – máx. 68 dBA

A

MAESTRO **GFL 57760 EOS SS**

Cód.: 113100007 | **EAN:** 8434778025644

- Integrável nos móveis de cozinha. 53,2 cm largura
- Sistema de aspiração perimetral
- Comando eletrónico retroiluminado
- 3 velocidades + 1 intensiva
- Funcionamento temporizado
- **Motor ECOPOWER**
- Extração min.: 245 m3/h - int.: 760 m3/h
- Nível de potência sonora: min. 54 dBA – máx. 68 dBA

D

TOTAL **GFG 2 SS**

Cód.: 40446753 | **EAN:** 8421152146040

- Integrável nos móveis de cozinha. 55 cm largura
- Comando mecânico
- 3 velocidades
- Barra de iluminação LED
- Motor de dupla turbina
- Filtro inox alta durabilidade
- Extração min.: 160 m3/h - máx.: 303 m3/h
- Nível de potência sonora: min. 53 dBA – máx. 67 dBA

D

EASY **GFG 2 BK**

Cód.: 40446752 | **EAN:** 8421152121238

- Integrável nos móveis de cozinha. 55 cm largura
- Comando mecânico
- 3 velocidades
- Barra de iluminação LED
- Motor de dupla turbina
- Extração min.: 160 m3/h - máx.: 303 m3/h
- Nível de potência sonora: min. 53 dBA – máx. 67 dBA

D

EASY **GFG 2 WH**

Cód.: 40446751 | **EAN:** 8421152121221

- Integrável nos móveis de cozinha. 55 cm largura
- Comando mecânico
- 3 velocidades
- Barra de iluminação LED
- Motor de dupla turbina
- Extração min.: 160 m3/h - máx.: 303 m3/h
- Nível de potência sonora: min. 53 dBA – máx. 67 dBA

D

EASY **GFH 73 SS**

Cód.: 40446710 | **EAN:** 8421152036402

- Integrável nos móveis de cozinha. 73 cm largura
- Comando mecânico
- 3 velocidades
- 2 lâmpadas LED
- Motor de dupla turbina
- Extração min.: 156 m3/h – máx.: 315 m3/h
- Nível de potência sonora: min. 53 dBA – máx. 67 dBA

D

EASY **GFH 55 SS**

Cód.: 40446700 | **EAN:** 8421152036396

- Integrável nos móveis de cozinha. 55 cm largura
- Comando mecânico
- 3 velocidades
- 2 lâmpadas LED
- Motor de dupla turbina
- Extração min.: 156 m3/h – máx.: 315 m3/h
- Nível de potência sonora: min. 53 dBA – máx. 67 dBA

Regulamento Delegado (UE) n.º 65/2014 da comissão de 1 de outubro de 2013.

FRIGORÍFICOS

ESCOLHA DESIGN, OPTE PELO BEM ESTAR!

MOTOR INVERTER

Silêncio, durabilidade e eficiência

Sinta a tranquilidade na sua casa.

Menor consumo e mais silêncio com o compressor inverter. Menos fricção para o motor e menor consumo de energia, o que lhe aumenta a vida útil e o torna mais silencioso.

COLUNA METAL COOLING

A tecnologia Metal Cooling permite que o frigorífico se mantenha sempre frio, mesmo se abrir e fechar a porta constantemente, devido à elevada condutividade térmica produzida pela placa metálica interna.

O ar frio passa das laterais até à zona metálica da parte traseira, distribuindo uniformemente o frio no interior de todo o frigorífico.

NO FROST LONGLIFE

Evita que se misturem odores, graças aos circuitos de frio independentes.

Tabela de Preços
Frigoríficos e Garrafeiras

COMBINADOS INTEGRAÇÃO

MAESTRO **RBF 78780 FI**

Cód.: 113560021 | **EAN:** 8434778028720

- Combinado de integração
- 1937 mm de altura + 690 mm de largura + 550 mm de profundidade
- Controlo eletrónico c/ display
- Full No Frost
- 1 FreshBox / 1 ZeroBox
- Função Férias / Eco
- Sistema de integração com porta deslizante
- Capacidade total: 341 litros líquidos

MAESTRO **RBF 77360 FI EU**

Cód.: 113560017 | **EAN:** 8434778024074

- Combinado de integração
- 1935 mm altura + 540 mm largura + 545 mm profundidade
- Controlo eletrónico c/ display
- Motor inverter / No Frost LongLife
- 1 FreshBox / 1 ZeroBox
- Garrafeira cromada
- Sistema de integração com porta deslizante
- Capacidade total: 284 litros líquidos

MAESTRO **RBF 73380 FI**

Cód.: 113560020 | **EAN:** 8434778028591

- Combinado de integração
- 1769 mm altura + 540 mm largura + 550 mm profundidade
- Controlo eletrónico c/ display
- No Frost LongLife / Função Férias / Eco
- **Coluna Metal Cooling**
- 1 FreshBox / 1 ZeroBox
- Sistema de integração com porta deslizante
- Capacidade total: 244 litros líquidos

TOTAL **RBF 73351 FI**

Cód.: 113560022 | **EAN:** 8434778028898

- Combinado de integração
- 1769 mm altura + 540 mm largura + 545 mm profundidade
- Controlo eletrónico c/ display
- Full No Frost
- 2 FreshBox
- Sistema de integração com porta deslizante
- Capacidade total: 246 litros líquidos

TOTAL **RBF 73340 FI EU**

Cód.: 113560014 | **EAN:** 8434778021752

- Combinado de integração
- 1775 mm altura + 540 mm largura + 545 mm profundidade
- Controlo eletrónico c/ display
- Motor inverter
- 2 FreshBox
- Garrafeira cromada
- Sistema de integração com porta deslizante
- Capacidade total: 271 litros líquidos

INTEGRAÇÃO 1 PORTA

TOTAL **RSL 73360 FI**

Cód.: 113460009 | **EAN:** 8434778029482

- Frigorífico de integração
- 1775 mm altura + 540 mm largura + 545 mm profundidade
- Controlo eletrónico c/ display
- Motor inverter
- Descongelação automática no frigorífico
- 2 FreshBox
- Garrafeira cromada
- Sistema de integração door on door
- Capacidade total: 309 litros líquidos

TOTAL **RSF 73360 FI**

Cód.: 113500010 | **EAN:** 8434778029475

- Arca de integração
- 1775 mm altura + 540 mm largura + 545 mm profundidade
- Controlo eletrónico c/ display
- Motor inverter
- No Frost
- Congelação rápida
- 8 compartimentos independentes
- Sistema de integração door on door
- Capacidade total: 220 litros líquidos

TOTAL **RSR 41160 BU**

Cód.: 113470018 | **EAN:** 8434778029444

- Frigorífico de integração baixo bancada
- 820-870 mm altura + 598 mm largura + 545 mm profundidade
- Controlo mecânico
- Termostato regulável
- Congelador integrado
- 3 prateleiras de vidro
- Iluminação LED
- Sistema de integração door on door
- Capacidade total: 107 litros líquidos

TOTAL **RSL 41150 BU EU**

Cód.: 113470015 | **EAN:** 8434778021882

- Frigorífico de integração baixo bancada
- 820-870 mm altura + 598 mm largura + 545 mm profundidade
- Controlo mecânico
- Termostato regulável
- 3 prateleiras de vidro
- Iluminação LED
- Sistema de integração door on door
- Capacidade total: 130 litros líquidos

TOTAL **RSF 41160 BU**

Cód.: 113510002 | **EAN:** 8434778029468

- Arca de integração baixo bancada
- 820-870 mm altura + 598 mm largura + 545 mm profundidade
- Controlo mecânico
- Motor inverter
- Termostato regulável
- Congelação rápida
- 3 gavetas transparentes
- Sistema de integração door on door
- Capacidade total: 94 litros líquidos

DESCUBRA A GAMA DE GARRAFEIRAS
VINHO À TEMPERATURA PERFEITA

Tecnologia SurroundAir
O inovador sistema de refrigeração SurroundAir Teka, permite uma distribuição uniforme por todo o interior da garrafeira, mantendo uma temperatura constante e homogénea em todas as zonas.

Controlo de humidade
A tecnologia Humidity Control garante um nível de humidade ótimo, entre os 55% e os 75%, permitindo conservar, em perfeito estado, a garrafa e o aroma do vinho.

G

MAESTRO **RVI 30097**

Cód.: 113600012 | **EAN:** 8434778021141

- Garrafeira de integração / **93 garrafas**
- 1788 mm altura + 555 mm largura + 520 mm profundidade
- Display eletrónico c/ controlo de temperatura
- Temperatura ajustável: 3 zonas de temperatura ajustáveis (5-18ºC;5-10ºC e 10-18ºC)
- 9 + 1 prateleiras de madeira
- Sistema de refrigeração SurroundAir
- Sistema Smart Control
- Sistema antivibração
- Capacidade: 246 litros líquidos

G

MAESTRO **RVI 20041**

Cód.: 113600010 | **EAN:** 8434778021127

- Garrafeira de integração / **41 garrafas**
- 596 mm altura + 590 mm largura + 604 mm profundidade
- Display eletrónico c/ controlo de temperatura
- 2 zonas de temperatura ajustáveis (5-10ºC e 10-18ºC)
- 3 prateleiras de madeira
- Sistema de refrigeração SurroundAir
- Sistema Smart Control
- Sistema antivibração
- Capacidade: 83 litros líquidos

F

MAESTRO **RVI 10024**

Cód.: 113600009 | **EAN:** 8434778021110

- Garrafeira de integração / **24 garrafas**
- 448 mm altura + 590 mm largura + 572 mm profundidade
- Display eletrónico com controlo de temperatura
- Temperatura ajustável (5-18ºC)
- 3 prateleiras de madeira
- Sistema de refrigeração SurroundAir
- Sistema Smart Control
- Sistema antivibração
- Capacidade: 54 litros líquidos

G

MAESTRO **RVU 20046**

Cód.: 113600008 | **EAN:** 8434778021103

- Garrafeira de integração ou de inst. livre / **46 garrafas**
- 820 mm altura + 595 mm largura + 619 mm profundidade
- Display eletrónico c/ controlo de temperatura
- 2 zonas de temperatura ajustáveis (5-10ºC e 10-18ºC)
- 6 prateleiras de madeira
- Sistema de refrigeração SurroundAir
- Sistema Smart Control
- Sistema antivibração
- Capacidade: 134 litros líquidos

Tabela de Preços
Máq. L. Louça

INTEGRAÇÃO

MAESTRO **DFI 76951**

Cód.: 114260026 | **EAN:** 8434778030297

- Sliding door
- Capacidade: 15 serviços
- Terceiro cesto superior Multiflex-3
- Motor inverter
- Display digital LED
- 9 programas – 6 temperaturas
- **Programa DualCare / ECO / Auto / Rápido 30"**
- Tecnologia Eco3 Plus
- Sinal luminoso BeamOnFloor
- Abertura automática da porta PremiumDry
- AquaStop
- SmartSensor
- Ruído máximo 46 dbA

TOTAL **DFI 46951**

Cód.: 114270034 | **EAN:** 8434778030303

- Sliding door
- Capacidade: 15 serviços
- Terceiro cesto superior
- Motor inverter
- Display digital LED
- 9 programas – 6 temperaturas
- **Programa DualCare / ECO / Auto / Rápido 30"**
- Tecnologia Eco3 Plus
- Sinal luminoso BeamOnFloor
- AquaStop
- SmartSensor
- Ruído máximo 46 dbA

TOTAL **DFI 46900**

Cód.: 114270005 | **EAN:** 8434778013573
Preço: 670,00 €

- Capacidade: 14 serviços
- Motor inverter
- Display digital LED
- 9 programas – 6 temperaturas
- **Programa DualCare / ECO / Auto / Rápido 30"**
- Tecnologia Eco3 Plus
- AquaStop / SmartSensor
- Ruído máximo 46 dbA

TOTAL **DFI 46700**

Cód.: 114270009 | **EAN:** 8434778013610
Preço: 600,00 €

- Capacidade: 14 serviços
- Motor inverter
- Display digital LED
- 7 programas – 5 temperaturas
- **Programa 1 hora / ECO / Auto / Rápido 30"**
- Tecnologia Eco3 Plus
- AquaStop / SmartSensor
- Ruído máximo 46 dbA

TOTAL **DFI 44700**

Cód.: 114310000 | **EAN:** 8434778013658
Preço: 580,00 €

- Capacidade: 10 serviços
- Motor inverter
- Display digital LED
- 7 programas – 5 temperaturas
- **Programa 1 hora / ECO / Auto / Rápido 30"**
- Tecnologia Eco3 Plus
- AquaStop / SmartSensor
- Ruído máximo 47 dbA

INTEGRAÇÃO PARCIAL

MAESTRO **DSI 46750 SS**

Cód.: 114270011 | **EAN:** 8434778013696
Preço: 610,00 €

- Capacidade: 13 serviços
- Display digital LED
- 7 programas – 5 temperaturas
- **Programa Whisper/ ECO / Auto**
- Tecnologia Eco3 Plus
- AquaStop / SmartSensor
- Ruído máximo 47 dbA

Nota: As portas do móvel dos modelos de integração total e parcial são meramente ilustrativas. Estes modelos requerem a aplicação de um painel de mobiliário de cozinha.

MÁXIMO RENDIMENTO

Máximo rendimento e eficiência. As nossas máquinas de lavar roupa foram desenhadas com a última tecnologia para aproveitar, ao máximo, a sua funcionalidade, conseguindo uma lavagem mais eficiente.

Motor T-Inverter

Inverter

Maior durabilidade e eficiência com baixo níveis de ruído.

Smartwash

Mínimo consumo com o sistema inteligente que ajusta os parâmetros de lavagem.

LAVAR E SECAR ROUPA

MAESTRO **LSI6 1480**

Cód.: 114030005 | **EAN:** 8434778023077

- Capacidade lavagem: 8 Kg
- Capacidade secagem: 6 Kg
- Seletor de centrifugação: 1.400 – 600 r.p.m.
- Painel de comandos eletrónico c/ display digital LED
- Secagem por condensação e com sensor de humidade
- 16 programas (rápido 45', ECO, lãs e roupa delicada)
- 7 funções: memória e nível de secagem
- **Motor T-Inverter**

LAVAR ROUPA INTEGRAÇÃO

MAESTRO **LI5 1481 EUI**

Cód.: 114000008 | **EAN:** 8434778018585

- Capacidade: 8 Kg
- Seletor de centrifugação: 1.400 – 400 r.p.m.
- Motor inverter
- Painel de comandos eletrónico
- Display digital LED
- 15 programas
- Sistema Smartwash
- Programa roupa delicada / ECO / Rápido 14'

TOTAL **LI5 1280 EUI**

Cód.: 114000007 | **EAN:** 8434778018578

- Capacidade: 8 Kg
- Seletor de centrifugação: 1.200 – 400 r.p.m.
- Painel de comandos eletrónico
- Display digital LED
- 15 programas
- Sistema Smartwash
- Programa roupa delicada / ECO / Rápido 14'

Nota: As portas do móvel dos modelos de integração total e parcial são meramente ilustrativas. Estes modelos requerem a aplicação de um painel de mobiliário de cozinha.

PureClean, o primeiro lava-louças **autolimpante**

O lava-louças PureClean incorpora um revestimento hidrofóbico que facilita o escoamento de água, repelindo-a da superfície, garantindo a máxima higiene e limpeza.

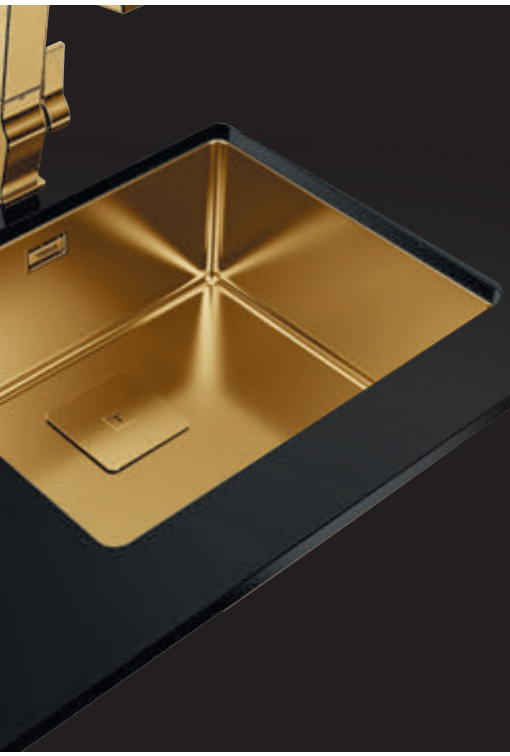

Lava-louças em PVD

Um toque de distinção e estilo para a sua cozinha

Um toque de distinção e classe para a cozinha com uma cor exclusiva em PVD (deposição física de vapor) e flexibilidade de instalação. A cor do material obtém-se por evaporação do metal que adere à superfície, criando uma camada de cor. Selecione o que melhor se adapta às suas necessidades. Estes modelos de lava-louças possuem tripla instalação: encastre, à face ou sob tampo.

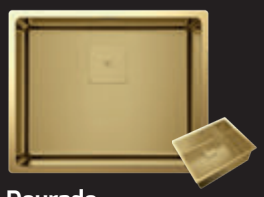

Dourado

Titanium

Cobre

LIFETIME WARRANTY *

Os lava-louças Teka são definidos pela sua alta qualidade, durabilidade, aço inoxidável austenítico, design ergonómico funcionalidade e fácil instalação. Ecologicamente amigáveis, são fabricados na Europa e todas as nossas fábricas possuem certificações da mais alta qualidade.

SILENTSMART TECHNOLOGY

Toda uma vida consigo

Para além do design, os nossos lava-louças apresentam uma particularidade que permite reduzir o ruído. O isolamento anti vibração é o melhor parceiro, pois consegue reduzir o ruído da água a cair até 50%, assegurando conforto e conveniência.

* Garantia aplicável apenas a lava-louças em aço inoxidável comercializados pela Teka. Os acessórios estão excluídos. Todas as trocas e devoluções de produto exigem a aprovação expressa da Teka. As misturadoras e respetivos acessórios estão igualmente excluídos.

TRIPLA INSTALAÇÃO

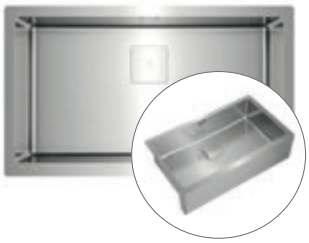

MAESTRO AMERICAN PRO 80 M-XP 1C

Cód.: 115000056 | **EAN:** 8434778019230

- Largura 795 mm; Profundidade 468 mm
- 1 bacia de 735x400x200 mm
- Aço inoxidável 18/10
- **Tripla instalação: encastre, à face ou sob tampo**
- R15 para facilitar a limpeza
- **SilentSmart, 50% menos ruído**
- Válvula 3 ½" e sifão
- Móveis de 80 cm

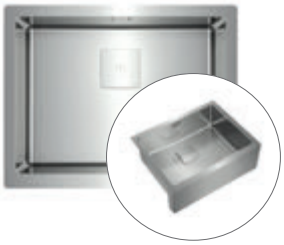

MAESTRO AMERICAN PRO 60 M-XP 1C

Cód.: 115000055 | **EAN:** 8434778019223

- Largura 595 mm; Profundidade 468 mm
- 1 bacia de 535x400x200 mm
- Aço inoxidável 18/10
- **Tripla instalação: encastre, à face ou sob tampo**
- R15 para facilitar a limpeza
- **SilentSmart, 50% menos ruído**
- Válvula 3 ½" e sifão
- Móveis de 60 cm

PURECLEAN

MAESTRO FLEXLINEA RS15 71.40 M-XT 1C PURECLEAN

Cód.: 115000054 | **EAN:** 8434778018684

- Largura 750 mm; Profundidade 440 mm
- 1 bacia de 710x400x200 mm
- **Tratamento PureClean**
- Aço inoxidável 18/10 com acabamento **SoftTexture**
- **Tripla instalação: encastre, à face ou sob tampo**
- R15 para facilitar a limpeza
- **Silent Smart, 50% menos ruído**
- Válvula 3½" e sifão
- Móveis de 80 cm

PURECLEAN

MAESTRO FLEXLINEA RS15 50.40 M-XT 1C PURECLEAN

Cód.: 115000046 | **EAN:** 8434778015539

- Largura 540 mm; Profundidade 440 mm
- 1 bacia de 500x400x200 mm
- **Tratamento PureClean**
- Aço inoxidável 18/10 com acabamento **SoftTexture**
- **Tripla instalação: encastre, à face ou sob tampo**
- R15 para facilitar a limpeza
- **Silent Smart, 50% menos ruído**
- Válvula 3½" e sifão
- Móveis de 60 cm

PURECLEAN

MAESTRO FLEXLINEA RS15 40.40 M-XT 1C PURECLEAN

Cód.: 115000053 | **EAN:** 8434778018677

- Largura 440 mm; Profundidade 440 mm
- 1 bacia de 400x400x200 mm
- **Tratamento PureClean**
- Aço inoxidável 18/10 com acabamento **SoftTexture**
- **Tripla instalação: encastre, à face ou sob tampo**
- R15 para facilitar a limpeza
- **Silent Smart, 50% menos ruído**
- Válvula 3½" e sifão
- Móveis de 50 cm

PVD

MAESTRO FLEXLINEA RS15 50.40 DOURADO

Cód.: 115000023 | **EAN:** 8434778004700

- Largura 540 mm; Profundidade 440 mm
- 1 bacia de 500x400x200 mm
- Aço inoxidável 18/10 com revestimento PVD
- **Tripla instalação: encastre, à face ou sob tampo**
- R15 para facilitar a limpeza
- **Silent Smart, 50% menos ruído**
- Válvula 3½" e sifão
- Móveis de 60 cm

PVD

MAESTRO FLEXLINEA RS15 50.40 TITANIUM

Cód.: 115000024 | **EAN:** 8434778004717

- Largura 540 mm; Profundidade 440 mm
- 1 bacia de 500x400x200 mm
- Aço inoxidável 18/10 com revestimento PVD
- **Tripla instalação: encastre, à face ou sob tampo**
- R15 para facilitar a limpeza
- **Silent Smart, 50% menos ruído**
- Válvula 3½" e sifão
- Móveis de 60 cm

PVD

MAESTRO FLEXLINEA RS15 50.40 COBRE

Cód.: 115000025 | **EAN:** 8434778004724

- Largura 540 mm; Profundidade 440 mm
- 1 bacias de 500x400x200 mm
- Aço inoxidável 18/10 com revestimento PVD
- **Tripla instalação: encastre, à face ou sob tampo**
- R15 para facilitar a limpeza
- **Silent Smart, 50% menos ruído**
- Válvula 3½" e sifão
- Móveis de 60 cm

FORTINOX

MAESTRO FLEXLINEA RS15 71.40 M-FX 1C FORTINOX

Cód.: 115000063 | **EAN:** 8434778025279

- Largura 750 mm; Profundidade 440 mm
- 1 bacia de 710x400x200 mm
- **Tratamento Fortinox**
- Aço inoxidável 18/10
- **Tripla instalação: encastre, à face ou sob tampo**
- R15 para facilitar a limpeza
- **Silent Smart, 50% menos ruído**
- Válvula 3½" e sifão
- Móveis de 80 cm

FORTINOX

MAESTRO FLEXLINEA RS15 50.40 M-FX 1C FORTINOX

Cód.: 115000062 | **EAN:** 8434778025262

- Largura 540 mm; Profundidade 440 mm
- 1 bacia de 500x400x200 mm
- **Tratamento Fortinox**
- Aço inoxidável 18/10
- **Tripla instalação: encastre, à face ou sob tampo**
- R15 para facilitar a limpeza
- **Silent Smart, 50% menos ruído**
- Válvula 3½" e sifão
- Móveis de 60 cm

FORTINOX

MAESTRO FLEXLINEA RS15 40.40 M-FX 1C FORTINOX

Cód.: 115000061 | **EAN:** 8434778025255

- Largura 440 mm; Profundidade 440 mm
- 1 bacia de 400x400x200 mm
- **Tratamento Fortinox**
- Aço inoxidável 18/10
- **Tripla instalação: encastre, à face ou sob tampo**
- R15 para facilitar a limpeza
- **Silent Smart, 50% menos ruído**
- Válvula 3½" e sifão
- Móveis de 50 cm

MAESTRO FLEXLINEA RS15 71.40

Cód.: 115000011 | **EAN:** 8434778004373

- Largura 750 mm; Profundidade 440 mm
- 1 bacia de 710x400x200 mm
- Aço inoxidável 18/10
- **Tripla instalação: encastre, à face ou sob tampo**
- R15 para facilitar a limpeza
- **Silent Smart, 50% menos ruído**
- Válvula 3½" e sifão
- Móveis de 80 cm

SOB TAMPO

MAESTRO **FLEXLINEA RS15 50.40**

Cód.: 115000012 | **EAN:** 8434778004380

- Largura 540 mm; Profundidade 440 mm
- 1 bacia de 500x400x200 mm
- Aço inoxidável 18/10
- **Tripla instalação: encastre, à face ou sob tampo**
- R15 para facilitar a limpeza
- **Silent Smart, 50% menos ruído**
- Válvula 3½" e sifão
- Móveis de 60 cm

MAESTRO **FLEXLINEA RS15 40.40**

Cód.: 115000014 | **EAN:** 8434778004403

- Largura 440 mm; Profundidade 440 mm
- 1 bacia de 400x400x200 mm
- Aço inoxidável 18/10
- **Tripla instalação: encastre, à face ou sob tampo**
- R15 para facilitar a limpeza
- **Silent Smart, 50% menos ruído**
- Válvula 3½" e sifão
- Móveis de 50 cm

MAESTRO **BE LINEA RS15 2C 740**

Cód.: 115030007 | **EAN:** 8434778004274

- Largura 740 mm; Profundidade 440 mm
- 2 bacias de 340x400x200 mm
- Aço inoxidável 18/10
- R15 para facilitar a limpeza
- **Silent Smart, 50% menos ruído**
- Válvula 3½" e sifão
- Acessórios de fixação
- Móveis de 80 cm

MAESTRO **BE LINEA RS15 2C 580**

Cód.: 115030008 | **EAN:** 8434778004281

- Largura 580 mm; Profundidade 440 mm
- 1 bacia de 340x400x200 mm e 1 bacia de 180x400x140 mm
- Aço inoxidável 18/10
- R15 para facilitar a limpeza
- **Silent Smart, 50% menos ruído**
- Válvula 3½" e sifão
- Acessórios de fixação
- Móveis de 60 cm

MAESTRO **BE LINEA RS15 71.40**

Cód.: 115000004 | **EAN:** 8434778004298

- Largura 750 mm; Profundidade 440 mm
- 1 bacia de 710x400x200 mm
- Aço inoxidável 18/10
- R15 para facilitar a limpeza
- **Silent Smart, 50% menos ruído**
- Válvula 3½" e sifão
- Acessórios de fixação
- Móveis de 80 cm

MAESTRO **BE LINEA RS15 50.40**

Cód.: 115000005 | **EAN:** 8434778004304

- Largura 540 mm; Profundidade 440 mm
- 1 bacia de 500x400x200 mm
- Aço inoxidável 18/10
- R15 para facilitar a limpeza
- **Silent Smart, 50% menos ruído**
- Válvula 3½" e sifão
- Acessórios de fixação
- Móveis de 60 cm

MAESTRO **BE LINEA RS15 45.40**

Cód.: 115000006 | **EAN:** 8434778004311

- Largura 490 mm; Profundidade 440 mm
- 1 bacia de 450x400x200 mm
- Aço inoxidável 18/10
- R15 para facilitar a limpeza
- **Silent Smart, 50% menos ruído**
- Válvula 3½" e sifão
- Acessórios de fixação
- Móveis de 60 cm

MAESTRO **BE LINEA RS15 40.40**

Cód.: 115000007 | **EAN:** 8434778004328

- Largura 440 mm; Profundidade 440 mm
- 1 bacia de 400x400x200 mm
- Aço inoxidável 18/10
- R15 para facilitar a limpeza
- **Silent Smart, 50% menos ruído**
- Válvula 3½" e sifão
- Acessórios de fixação
- Móveis de 50 cm

MAESTRO **BE LINEA RS15 34.40**

Cód.: 115000008 | **EAN:** 8434778004335

- Largura 380 mm; Profundidade 440 mm
- 1 bacia de 340x400x200 mm
- Aço inoxidável 18/10
- R15 para facilitar a limpeza
- **Silent Smart, 50% menos ruído**
- Válvula 3½" e sifão
- Acessórios de fixação
- Móveis de 45 cm

MAESTRO **BE LINEA RS15 18.40**

Cód.: 115000010 | **EAN:** 8434778005349

- Largura 220 mm; Profundidade 440 mm
- 1 bacia de 180x400x140 mm
- Aço inoxidável 18/10
- R15 para facilitar a limpeza
- **Silent Smart, 50% menos ruído**
- Válvula 3½" e sifão
- Acessórios de fixação
- Móveis de 45 cm

TOTAL **BE 2C 780**

Cód.: 10125026 | **EAN:** 8421152031278

- Largura 779 mm; Profundidade 464 mm
- 2 bacias de 340x400x200 mm
- Aço inoxidável 18/10
- R15 para facilitar a limpeza
- Válvula 3½"
- Acessórios de fixação
- Móveis de 90 cm

TOTAL **BE 74.43**

Cód.: 10125121 | **EAN:** 8421152060889

- Largura 787 mm; Profundidade 482 mm
- 1 bacia de 736x431x200mm
- Aço inoxidável 18/10
- Válvula 3½"
- Acessórios de fixação
- Móveis de 90 cm

TOTAL **BE 50.40 PLUS**

Cód.: 10125122 | **EAN:** 8421152062111

- Largura 530 mm; Profundidade 430 mm
- 1 bacia de 500x400x200 mm
- Aço inoxidável 18/10
- Válvula 3½"
- Acessórios de fixação
- Móveis de 60 cm

TOTAL **BE 45.40 PLUS**

Cód.: 10125123 | **EAN:** 8421152066454

- Largura 479 mm; Profundidade 429 mm
- 1 bacia de 450x400x200 mm
- Aço inoxidável 18/10
- Válvula 3½"
- Acessórios de fixação
- Móveis de 60 cm

TOTAL **BE 34.40 PLUS**

Cód.: 10125149 | **EAN:** 8421152112892

- Largura 367 mm; Profundidade 467 mm
- 1 bacia de 340x400x200 mm
- Aço inoxidável 18/10
- Válvula 3½"
- Acessórios de fixação
- Móveis de 45 cm

TOTAL **BE 40.40**

Cód.: 10125005 | **EAN:** 8421152024119

- Largura 435,4 mm; Profundidade 435,4 mm
- 1 bacia de 406x406x180 mm
- Aço inoxidável 18/10
- Válvula 3½"
- Acessórios de fixação
- Móveis de 50 cm

TOTAL **BE 28.40**

Cód.: 10125003 | **EAN:** 8421152024096

- Largura 307 mm; Profundidade 433 mm
- 1 bacia de 280x406x180 mm
- Aço inoxidável 18/10
- Válvula 3½"
- Acessórios de fixação
- Móveis de 45 cm

DUPLA INSTALAÇÃO

MAESTRO **BROOKLYN 80 M-XP 2C 1E**

Cód.: 115160010 | **EAN:** 8434778019667

- Largura 1164 mm; Profundidade 504 mm
- 2 bacias de 340x400x210 mm
- Aço inoxidável 18/10
- **Dupla instalação: encastre ou à face**
- **Silent Smart, 50% menos ruído**
- Válvula V-Control automática 3½" e sifão
- Móveis de 80 cm

MAESTRO **BROOKLYN 60 M-XP 1C 1E**

Cód.: 115100023 | **EAN:** 8434778019643

- Largura 984 mm; Profundidade 504 mm
- 1 bacia de 500x400x210 mm
- Aço inoxidável 18/10
- **Dupla instalação: encastre ou à face**
- **Silent Smart, 50% menos ruído**
- Válvula V-Control automática 3½" e sifão
- Móveis de 60 cm

MAESTRO **BROOKLYN 50 M-XP 1C 1E**

Cód.: 115100022 | **EAN:** 8434778019636

- Largura 864 mm; Profundidade 504 mm
- 1 bacia de 400x400x210 mm
- Aço inoxidável 18/10
- **Dupla instalação: encastre ou à face**
- **Silent Smart, 50% menos ruído**
- Válvula V-Control automática 3½" e sifão
- Móveis de 50 cm

ENCASTRE

MAESTRO **DIAMOND RS15 1C 1E 86 REV PRETO**

Cód.: 115100011 | **EAN:** 8434778004731

- Largura 860 mm; Profundidade 510 mm
- 1 bacia de 400x400x200 mm
- Aço inoxidável 18/10
- Vidro temperado
- R15 para facilitar a limpeza
- **Silent Smart, 50% menos ruído**
- Válvula automática 3½" e sifão
- Móveis de 50 cm

TOTAL **CLASSIC 2C 1E**

Cód.: 10119023 | **EAN:** 8421152019566

- Largura 1160 mm; Profundidade 500 mm
- 2 bacias de 340x400x190 mm
- Aço inoxidável 18/10
- Válvula 3½" e sifão
- Móveis de 80 cm

TOTAL **CLASSIC 2C 86**

Cód.: 10119021 | **EAN:** 8421152019474

- Largura 860 mm; Profundidade 500 mm
- 1 bacia de 406x400x190 mm e
  1 bacia de 340x400x190 mm
- Aço inoxidável 18/10
- Válvula 3½" e sifão
- Móveis de 90 cm

TOTAL **CLASSIC 1C 1E**

Cód.: 10119013 | **EAN:** 8421152019283

- Largura 860 mm; Profundidade 500 mm
- 1 bacia de 406x406x190 mm
- Aço inoxidável 18/10
- Válvula 3½" e sifão
- Móveis de 50 cm

TOTAL **CLASSIC 1C**

Cód.: 10119059 | **EAN:** 8421152030677

- Largura 650 mm; Profundidade 500 mm
- 1 bacia de 406x406x190 mm
- Aço inoxidável 18/10
- Válvula 3½" e sifão
- Móveis de 50 cm

TOTAL **UNIVERSE 80 T-XP 2C 1E**

Cód.: 115170001 | **EAN:** 8434778015133

- Largura 1160 mm; Profundidade 500 mm
- 2 bacias de 340x400x170 mm
- Aço inoxidável 18/10
- Válvula 3½" e sifão
- Móveis de 80 cm

TOTAL **UNIVERSE 60 T-XP 1 1/2C 1E**

Cód.: 115140001 | **EAN:** 8434778015119

- Largura 1000 mm; Profundidade 500 mm
- 1 bacia de 340x400x160 mm e 1 bacia de 170x400x110 mm
- Aço inoxidável 18/10
- Válvula 3½" e sifão
- Móveis de 60 cm

TOTAL **UNIVERSE 50 T-XP 1C 1E PLUS**

Cód.: 115110022 | **EAN:** 8434778015065

- Largura 860 mm; Profundidade 500 mm
- 1 bacia de 406x406x195 mm
- Aço inoxidável 18/10
- Válvula 3½" e sifão
- Móveis de 50 cm

TOTAL **UNIVERSE 45 T-XP 1C 1E**

Cód.: 115110011 | **EAN:** 8434778014952

- Largura 790 mm; Profundidade 500 mm
- 1 bacia de 340x400x170 mm
- Aço inoxidável 18/10
- Válvula 3½" e sifão
- Móveis de 45 cm

EASY **STARBRIGHT 80 E-XP 2C 1E**

Cód.: 115180001 | **EAN:** 8434778015577

- Largura 1.160 mm; Profundidade 500 mm
- 2 bacias de 340x400x160 mm
- Aço inoxidável 18/10
- Válvula 3½" e sifão
- Móveis de 80 cm

EASY **STARBRIGHT 60 E-XP 1 1/2C 1E**

Cód.: 115150001 | **EAN:** 8434778015652

- Largura 980 mm; Profundidade 500 mm
- 1 bacia de 340x400x160 mm e 1 bacia de 170x320x160 mm
- Aço inoxidável 18/10
- Válvula 3½" e sifão
- Móveis de 60 cm

EASY **STARBRIGHT 45 E-XP 1C 1E**

Cód.: 115120033 | **EAN:** 8434778015775

- Largura 790 mm; Profundidade 500 mm
- 1 bacia de 340x400x160 mm
- Aço inoxidável 18/10
- Válvula 3½" e sifão
- Móveis de 45 cm

EASY **STRABRIGHT 45 E-XN 1C**

Cód.: 115020011 | **EAN:** 8434778015904

- Largura 465 mm; Profundidade 440 mm
- 1 bacia de 370x340x155 mm
- Aço inoxidável 18/10
- Válvula 3½" e sifão
- Móveis de 45 cm

TOTAL **STYLO 2C**

Cód.: 10107028 | **EAN:** 8421152028285

- Largura 828 mm; Profundidade 485 mm
- 2 bacias de 360x417x170 mm
- Aço inoxidável 18/10
- Válvula 3½" e sifão
- Móveis de 80 cm

TOTAL **STYLO 1C 1E REV**

Cód.: 10107017 | **EAN:** 8421152028179

- Largura 830 mm; Profundidade 485 mm
- 1 bacia de 365x400x170 mm
- Aço inoxidável 18/10
- Válvula 3½" e sifão
- Móveis de 45 cm

TOTAL **STYLO 1C**

Cód.: 10107007 | **EAN:** 8421152028070

- Largura 465 mm; Profundidade 485 mm
- 1 bacia de 400x365x165 mm
- Aço inoxidável 18/10
- Válvula 3½" e sifão
- Móveis de 45 cm

TEGRANITO ENCASTRE

TOTAL DR 80 2C

Cód.: 10110006 | **EAN:** 8421152037065

- Largura 840 mm; Profundidade 440 mm
- 2 bacias de Ø 360x140 mm
- Aço inoxidável 18/10
- Válvula 3½" e sifão
- Móveis de 80 cm

TOTAL DR 80 1C 1E REV

Cód.: 10110005 | **EAN:** 8421152037058

- Largura 840 mm; Profundidade 440 mm
- 1 bacia de Ø 360x140 mm
- Aço inoxidável 18/10
- Válvula 3½" e sifão
- Móveis de 45 cm

EASY ERC

Cód.: 10108035 | **EAN:** 8421152131770

- Ø 450 mm
- 1 bacia de Ø 390x180 mm
- Aço inoxidável 18/10
- Válvula 3½"
- Móveis de 45 cm

MAESTRO STONE 80 B-TG 2C 1E BLACK CARBON

Cód.: 115400009 | **EAN:** 8434778004915

- Largura 1160 mm; Profundidade 510 mm
- 2 bacias de 333,5x414x200 mm
- Tegranito de alta resistência a impactos, choques térmicos e altas temperaturas
- Não rugoso e fácil de limpar
- Válvula automática 3½" e sifão
- Móveis de 80 cm

MAESTRO STONE 80 B-TG 2C 1E WHITE

Cód.: 115400013 | **EAN:** 8434778004953

- Largura 1160 mm; Profundidade 510 mm
- 2 bacias de 333,5x414x200 mm
- Tegranito de alta resistência a impactos, choques térmicos e altas temperaturas
- Não rugoso e fácil de limpar
- Válvula automática 3½" e sifão
- Móveis de 80 cm

MAESTRO STONE 60 B-TG 1 1/2C 1E BLACK CARBON

Cód.: 115360008 | **EAN:** 8434778005059

- Largura 1000 mm; Profundidade 510 mm
- 1 bacia de 317x414x200 mm e 1 bacia de 150x414x140 mm
- Tegranito de alta resistência a impactos, choques térmicos e altas temperaturas
- Não rugoso e fácil de limpar
- Válvula automática 3½" e sifão
- Móveis de 60 cm

MAESTRO STONE 60 B-TG 1 1/2C 1E WHITE

Cód.: 115360012 | **EAN:** 8434778005097

- Largura 1000 mm; Profundidade 510 mm
- 1 bacia de 317x414x200 mm e 1 bacia de 150x414x140 mm
- Tegranito de alta resistência a impactos, choques térmicos e altas temperaturas
- Não rugoso e fácil de limpar
- Válvula automática 3½" e sifão
- Móveis de 60 cm

MAESTRO STONE 60 L-TG 1C 1E BLACK CARBON

Cód.: 115330008 | **EAN:** 8434778006162

- Largura 1000 mm; Profundidade 510 mm
- 1 bacia de 480x414x200 mm
- Tegranito de alta resistência a impactos, choques térmicos e altas temperaturas
- Não rugoso e fácil de limpar
- Válvula automática 3½" e sifão
- Móveis de 60 cm

MAESTRO STONE 60 L-TG 1C 1E WHITE

Cód.: 115330012 | **EAN:** 8434778005929

- Largura 1000 mm; Profundidade 510 mm
- 1 bacia de 480x414x200 mm
- Tegranito de alta resistência a impactos, choques térmicos e altas temperaturas
- Não rugoso e fácil de limpar
- Válvula automática 3½" e sifão
- Móveis de 60 cm

MAESTRO STONE 50 B-TG 1C 1E BLACK CARBON

Cód.: 115330022 | **EAN:** 8434778006018

- Largura 860 mm; Profundidade 510 mm
- 1 bacia de 380x414x200 mm
- Tegranito de alta resistência a impactos, choques térmicos e altas temperaturas
- Não rugoso e fácil de limpar
- Válvula automática 3½" e sifão
- Móveis de 50 cm

MAESTRO STONE 50 B-TG 1C 1E WHITE

Cód.: 115330026 | **EAN:** 8434778006056

- Largura 860 mm; Profundidade 510 mm
- 1 bacia de 380x414x200 mm
- Tegranito de alta resistência a impactos, choques térmicos e altas temperaturas
- Não rugoso e fácil de limpar
- Válvula automática 3½" e sifão
- Móveis de 50 cm

MAESTRO FORSQUARE 50.40 TG BLACK

Cód.: 115230005 | **EAN:** 8434778007084

- Largura 570 mm; Profundidade 500 mm
- 1 bacia de 500x400x200 mm
- Tegranito de alta resistência a impactos, choques térmicos e altas temperaturas
- Não rugoso e fácil de limpar
- Válvula automática 3½" e sifão
- Móveis de 60 cm

TEGRANITO SOB TAMBPO

MAESTRO **FORSQUARE 50.40 TG WHITE**

Cód.: 115230009 | **EAN:** 8434778007121

- Largura 570 mm; Profundidade 500 mm
- 1 bacia de 500x400x200 mm
- Tegranito de alta resistência a impactos, choques térmicos e altas temperaturas
- Não rugoso e fácil de limpar
- Válvula automática 3½" e sifão
- Móveis de 60 cm

MAESTRO **SQUARE 2C 760 TG BLACK**

Cód.: 115260024 | **EAN:** 8434778007220

- Largura 760 mm; Profundidade 435 mm
- 2 bacias de 343x395x200 mm
- Tegranito de alta resistência a impactos, choques térmicos e altas temperaturas
- Não rugoso e fácil de limpar
- Válvula 3½" e sifão
- Móveis de 80 cm

MAESTRO **SQUARE 2C 760 TG WHITE**

Cód.: 115260028 | **EAN:** 8434778007268

- Largura 760 mm; Profundidade 435 mm
- 2 bacias de 343x395x200 mm
- Tegranito de alta resistência a impactos, choques térmicos e altas temperaturas
- Não rugoso e fácil de limpar
- Válvula 3½" e sifão
- Móveis de 80 cm

MAESTRO **SQUARE 2C 560 TG BLACK**

Cód.: 115260029 | **EAN:** 8434778007275

- Largura 560 mm; Profundidade 440 mm
- 1 bacia de 325x400x200 mm e 1 bacia de 160x400x155 mm
- Tegranito de alta resistência a impactos, choques térmicos e altas temperaturas
- Não rugoso e fácil de limpar
- Válvula 3½" e sifão
- Móveis de 60 cm

MAESTRO **SQUARE 2C 560 TG WHITE**

Cód.: 115260033 | **EAN:** 8434778007312

- Largura 560 mm; Profundidade 440 mm
- 1 bacia de 325x400x200 mm e 1 bacia de 160x400x155 mm
- Tegranito de alta resistência a impactos, choques térmicos e altas temperaturas
- Não rugoso e fácil de limpar
- Válvula 3½" e sifão
- Móveis de 60 cm

MAESTRO **SQUARE 72.40 TG BLACK**

Cód.: 115230015 | **EAN:** 8434778007329

- Largura 760 mm; Profundidade 440 mm
- 1 bacia de 720x400x200 mm
- Tegranito de alta resistência a impactos, choques térmicos e altas temperaturas
- Não rugoso e fácil de limpar
- Válvula 3½" e sifão
- Móveis de 80 cm

MAESTRO **SQUARE 72.40 TG WHITE**

Cód.: 115230019 | **EAN:** 8434778007367

- Largura 760 mm; Profundidade 440 mm
- 1 bacia de 720x400x200 mm
- Tegranito de alta resistência a impactos, choques térmicos e altas temperaturas
- Não rugoso e fácil de limpar
- Válvula 3½" e sifão
- Móveis de 80 cm

MAESTRO **SQUARE 50.40 TG BLACK**

Cód.: 115230020 | **EAN:** 8434778007374

- Largura 540 mm; Profundidade 440 mm
- 1 bacia de 500x400x200 mm
- Tegranito de alta resistência a impactos, choques térmicos e altas temperaturas
- Não rugoso e fácil de limpar
- Válvula 3½" e sifão
- Móveis de 60 cm

MAESTRO **SQUARE 50.40 TG WHITE**

Cód.: 115230024 | **EAN:** 8434778007411

- Largura 540 mm; Profundidade 440 mm
- 1 bacia de 500x400x200 mm
- Tegranito de alta resistência a impactos, choques térmicos e altas temperaturas
- Não rugoso e fácil de limpar
- Válvula 3½" e sifão
- Móveis de 60 cm

MAESTRO **SQUARE 40.40 TG BLACK**

Cód.: 115230025 | **EAN:** 8434778007428

- Largura 440 mm; Profundidade 440 mm
- 1 bacia de 400x400x200 mm
- Tegranito de alta resistência a impactos, choques térmicos e altas temperaturas
- Não rugoso e fácil de limpar
- Válvula 3½" e sifão
- Móveis de 50 cm

MAESTRO **SQUARE 40.40 TG WHITE**

Cód.: 115230029 | **EAN:** 8434778007466

- Largura 440 mm; Profundidade 440 mm
- 1 bacia de 400x400x200 mm
- Tegranito de alta resistência a impactos, choques térmicos e altas temperaturas
- Não rugoso e fácil de limpar
- Válvula 3½" e sifão
- Móveis de 50 cm

Design elegante

Beleza simplificada

Estética Slim

A gama Oval foi cuidadosamente desenhada e os seus materiais selecionados de modo a oferecer uma experiência diferenciada.

Um complemento perfeito para dar à cozinha um toque minimalista e de excelência.

Tabela de Preços
Misturadoras

ICÓNICOS

TOTAL IC 915

Cód.: 339150200 | **EAN:** 8421152090381

- Cano alto giratório
- Filtro anticalcário
- Cartucho de discos cerâmicos
- Tubos de alimentação flexíveis

TOTAL IC 915 WH

Cód.: 33915020W | **EAN:** 8421152091357

- Cano alto giratório
- Filtro anticalcário
- Cartucho de discos cerâmicos
- Tubos de alimentação flexíveis

TOTAL IC 915 BK

Cód.: 33915020N | **EAN:** 8421152091364

- Cano alto giratório
- Filtro anticalcário
- Cartucho de discos cerâmicos
- Tubos de alimentação flexíveis

MAESTRO ICC 915

Cód.: 116030004 | **EAN:** 8434778002973

- Cano alto giratório
- Filtro anticalcário
- Cartucho de discos cerâmicos
- Tubos de alimentação flexíveis

PVD

MAESTRO ICC 915 DOURADO

Cód.: 116030006 | **EAN:** 8434778003000

- Cano alto giratório
- Tratamento em PVD dourado
- Filtro anticalcário
- Cartucho de discos cerâmicos
- Tubos de alimentação flexíveis

PVD

MAESTRO ICC 915 TITANIUM

Cód.: 116030005 | **EAN:** 8434778002980

- Cano alto giratório
- Tratamento em PVD titânio
- Filtro anticalcário
- Cartucho de discos cerâmicos
- Tubos de alimentação flexíveis

TEKA PURE

TOTAL OS 200

Cód.: 182000200 | **EAN:** 8421152084748

- Cano alto giratório
- Função para água filtrada
- 2 vias de água independentes: filtrada e não filtrada
- Filtro não incluído

PROFISSIONAL

MAESTRO ARK 939

Cód.: 239391200 | **EAN:** 8421152084793

- Cano alto giratório e flexível
- Chuveiro extraível 2 saídas: normal e duche
- Filtro anticalcário
- Cartucho de discos cerâmicos
- Tubos de alimentação flexíveis

MAESTRO IN 939

Cód.: 539391200 | **EAN:** 8413509220145

- Cano alto giratório e flexível
- Chuveiro extraível 2 saídas: normal e duche
- Filtro anticalcário
- Cartucho de discos cerâmicos
- Tubos de alimentação flexíveis

RETRÁTIL COM CHUVEIRO

MAESTRO AUK 983

Cód.: 509830200 | **EAN:** 8421152112731

- Cano alto giratório
- 2 posições: expandido e recolhido
- Filtro anticalcário
- Cartucho de discos cerâmicos
- Tubos de alimentação flexíveis

RETRÁTIL

TOTAL FO 985

Cód.: 629850200 | **EAN:** 8421152131589

- Cano alto giratório
- 2 posições: expandido e recolhido
- Filtro anticalcário
- Cartucho de discos cerâmicos
- Tubos de alimentação flexíveis

CANO ALTO COM CHUVEIRO

TOTAL OVAL 9382

Cód.: 116020013 | **EAN:** 8434778027228

- Cano alto giratório
- Chuveiro extraível 2 saídas: normal e duche
- Filtro anticalcário
- Cartucho de discos cerâmicos
- Tubos de alimentação flexíveis

Nota: A Teka Portugal S.A. oferece às misturadoras de cozinha 5 anos de garantia, a partir da data de compra original, contra defeitos de fabrico. Para misturadoras pintadas a garantia é de 2 anos sobre as superfícies acabadas especiais, por estarem mais sujeitas a agressões externas.

TOTAL **OVAL 9382 BK**

Cód.: 116020015 | **EAN:** 8434778027242

- Cano alto giratório
- Chuveiro extraível 2 saídas: normal e duche
- Filtro anticalcário
- Cartucho de discos cerâmicos
- Tubos de alimentação flexíveis

TOTAL **OVAL 9381**

Cód.: 116020011 | **EAN:** 8434778027204

- Cano alto giratório
- Chuveiro extraível
- Filtro anticalcário
- Cartucho de discos cerâmicos
- Tubos de alimentação flexíveis

TOTAL **OVAL 938**

Cód.: 116020017 | **EAN:** 8434778027266

- Cano alto giratório
- Chuveiro extraível
- Filtro anticalcário
- Cartucho de discos cerâmicos
- Tubos de alimentação flexíveis

TOTAL **OVAL 938 BK**

Cód.: 116020019 | **EAN:** 8434778027280

- Cano alto giratório
- Chuveiro extraível
- Filtro anticalcário
- Cartucho de discos cerâmicos
- Tubos de alimentação flexíveis

MAESTRO **ARK 938 I**

Cód.: 239381201 | **EAN:** 8421152134191

- Acabamento em aço inoxidável
- Cano alto giratório
- Chuveiro extraível função jato ventilado
- Filtro anticalcário
- Cartucho de discos cerâmicos
- Tubos de alimentação flexíveis

MAESTRO **ARK 938**

Cód.: 239381200 | **EAN:** 8421152086995

- Cano alto giratório
- Chuveiro extraível função jato ventilado
- Filtro anticalcário
- Cartucho de discos cerâmicos
- Tubos de alimentação flexíveis

NOVO

MAESTRO **IN 938 PLUS**

Cód.: 116020010 | **EAN:** 8434778026511

- Cano alto giratório
- Chuveiro extraível 2 saídas: normal e duche
- Filtro anticalcário
- Cartucho de discos cerâmicos
- Tubos de alimentação flexíveis

CANO ALTO

MAESTRO **FO 997 FN**

Cód.: 62997020FN | **EAN:** 8421152139738

- Cano alto giratório e flexível
- Filtro anticalcário
- Cartucho de discos cerâmicos
- Tubos de alimentação flexíveis

TOTAL **OVAL 915**

Cód.: 116030062 | **EAN:** 8434778027129

- Cano alto giratório
- Filtro anticalcário
- Cartucho de discos cerâmicos
- Tubos de alimentação flexíveis

TOTAL **OVAL 915 BK**

Cód.: 116030064 | **EAN:** 8434778027143

- Cano alto giratório
- Filtro anticalcário
- Cartucho de discos cerâmicos
- Tubos de alimentação flexíveis

TOTAL **TOP FOT 995 CR/BR**

Cód.: 116030024 | **EAN:** 8434778002119

- Cano alto giratório
- Filtro anticalcário
- Sistema de instalação rápida Easy Fix
- Cartucho de discos cerâmicos
- Tubos de alimentação flexíveis

TOTAL **TOP FOT 995 CR/PR**

Cód.: 116030023 | **EAN:** 8434778002102

- Cano alto giratório
- Filtro anticalcário
- Sistema de instalação rápida Easy Fix
- Cartucho de discos cerâmicos
- Tubos de alimentação flexíveis

Nota: A Teka Portugal S.A. oferece às misturadoras de cozinha 5 anos de garantia, a partir da data de compra original, contra defeitos de fabrico. Para misturadoras pintadas a garantia é de 2 anos sobre as superfícies acabadas especiais, por estarem mais sujeitas a agressões externas.

Tabela de Preços
Acessórios

EASY **IN 995 FN**

Cód.: 53995120FN | **EAN:** 8421152137109

- Cano alto giratório
- Filtro anticalcário
- Cartucho de discos cerâmicos
- Tubos de alimentação flexíveis

EASY **IN 995 FW**

Cód.: 53995120FW | **EAN:** 8421152137123

- Cano alto giratório
- Filtro anticalcário
- Cartucho de discos cerâmicos
- Tubos de alimentação flexíveis

TOTAL **FO 915**

Cód.: 629150200 | **EAN:** 8421152112700

- Design minimalista
- Cano alto giratório
- Filtro anticalcário
- Cartucho de discos cerâmicos
- Tubos de alimentação flexíveis

TOTAL **FO 915 NC**

Cód.: 62915020NC | **EAN:** 8421152134832

- Design minimalista
- Cano alto giratório
- Filtro anticalcário
- Cartucho de discos cerâmicos
- Tubos de alimentação flexíveis

CANO BAIXO

EASY **VITA 915**

Cód.: 249150200 | **EAN:** 8421152076460

- Cano alto giratório
- Filtro anticalcário
- Cartucho de discos cerâmicos
- Tubos de alimentação flexíveis

EASY **SP 995**

Cód.: 559950200 | **EAN:** 8421152090237

- Cano alto giratório
- Filtro anticalcário
- Cartucho de discos cerâmicos
- Tubos de alimentação flexíveis

EASY **AUK 913**

Cód.: 509130200 | **EAN:** 8421152084809

- Cano baixo giratório
- Filtro anticalcário
- Cartucho de discos cerâmicos
- Tubos de alimentação flexíveis

EASY **MTP 913**

Cód.: 469130200 | **EAN:** 8421152084724

- Cano baixo giratório
- Filtro anticalcário
- Cartucho de discos cerâmicos
- Tubos de alimentação flexíveis

PAREDE

EASY **MURAL IN 024**

Cód.: 5302412 | **EAN:** 8421152091500

- Monocomando de parede
- Cano giratório
- Filtro anticalcário
- Cartucho de discos cerâmicos
- Tubos de alimentação flexíveis

Nota: A Teka Portugal S.A. oferece às misturadoras de cozinha 5 anos de garantia, a partir da data de compra original, contra defeitos de fabrico. Para misturadoras pintadas a garantia é de 2 anos sobre as superfícies acabadas especiais, por estarem mais sujeitas a agressões externas.

FORNOS

STEAMBOX

Cód.: 41599012 | **EAN:** 8421152150184

- Kit para cozinhar a vapor no forno
- Permite cozinhar diferentes pratos ao mesmo tempo
- Cozinha de forma saudável os alimentos ao vapor
- Constituído por: tampa de vidro, 2 tabuleiros de aço inoxidável, grelha interior e tabuleiro esmaltado

BANDEJA PRO-TITANIUM DUAL

Cód.: 41599013 | **EAN:** 8421152150191

- Bandeja de alumínio anti-aderente com pegas de silicone
- Pode utilizar-se tanto no forno, como numa placa vitrocerâmica, indução ou gás, para selar previamente os alimentos

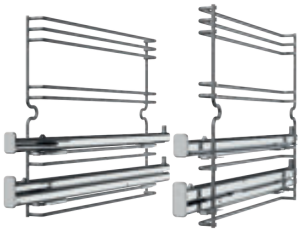

KIT GUIAS TELESCÓPICAS 2 ALTURAS

Cód.: 41599010 | **EAN:** 8421152150160

- Pode ser instalado nos fornos com suportes laterais cromados ou sistemas de guias telescópicas de série

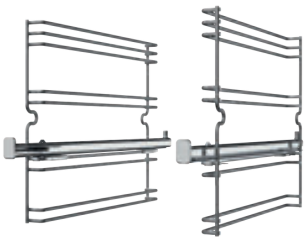

KIT GUIAS TELESCÓPICAS 1 ALTURA

Cód.: 41599011 | **EAN:** 8421152150177

- Pode ser instalado nos fornos com suportes laterais cromados ou sistemas de guias telescópicas de série

PLACAS

PEDRA PIZZA DOUBLE COOK

Cód.: 41599006 | **EAN:** 8421152110591

- A sua superfície em terracota é ideal para confecionar todo o tipo de pizzas, porque melhora a textura
- Medidas: 380x330 mm (LxP)

TREM DE COZINHA 5 PEÇAS SILAMPOS

Cód.: 49004840 | **EAN:** 8421152123621

- Trem de cozinha com 5 peças:
  - Caçarola com asas 28 c/ tampa
  - Caçarola com asas 24 c/ tampa
  - Caçarola com asas 20 c/ tampa
  - Caçarola com asas 16 c/ tampa
  - Caçarola com cabo 16 c/ tampa
- Peça desenvolvida pela Silampos para a Teka e adaptável a todo o tipo de placas de indução, vitrocerâmicas e gás

TREM DE COZINHA 3 PEÇAS SILAMPOS

Cód.: 890359 | **EAN:** 5601416582644

- Trem de cozinha com 3 peças:
  - Caçarola com asas 24 c/ tampa
  - Caçarola com asas 20 c/ tampa
  - Caçarola com asas 16 c/ tampa
- Peça desenvolvida pela Silampos para a Teka e adaptável a todo o tipo de placas de indução, vitrocerâmicas e gás

PANELA DE PRESSÃO EASY

Cód.: 890263 | **EAN:** 5601416542846

- Panela de pressão 18/10 em aço inoxidável
- Capacidade: 6 litros
- Sistema de fecho tipo batoneta
- Fundo térmico Impact Disc Plus
- Peça desenvolvida pela Silampos para a Teka e adaptável a todo o tipo de placas de indução, vitrocerâmicas e gás

Nota: As nossas guias telescópicas são compatíveis com todos os nossos fornos elétricos compactos e de 60 cm de altura (exceto HBB 435).

PANELA WOK 28 CM C/ TAMPA VIDRO

Cód.: 890274 | **EAN:** 5601416579958

- Panela wok 28 anti aderente com tampa de vidro
- Peça desenvolvida pela Silampos para a Teka e adaptável a todo o tipo de placas de indução, vitrocerâmicas e gás

ESPÁTULA DE LIMPEZA

Cód.: 61601801 | **EAN:** 8421152715321

- Para limpeza de placas vitrocerâmicas, gas on glass e indução

LAVA-LOUÇAS

Inclui interruptor pneumático.

Adaptador TR 550*

TRITURADOR TR 550

Cód.: 115890013 | **EAN:** 8434778010640

- Triturador de resíduos orgânicos
- Proteção anti corrosão
- Isolamento acústico
- Proteção do motor: reset manual
- Potência do motor: 380 W
- Capacidade: 980 ml
- Aplicável só em lava-louças com válvula redonda 3½"*

CONJUNTO DE COZINHA ZENIT

Cód.: 40199270 | **EAN:** 8421152145357

- Set composto por 6 elementos:
- 1 bandeja de bambú
- 2 recipientes cerâmicos pequenos
- 1 recipiente cerâmico grande
- 2 tampas silicone cor vermelho

TÁBUA DE MADEIRA + CESTO INOX

Cód.: 40199230 | **EAN:** 8421152084670

- Para cuba 34x40 R25

TÁBUA DE CORTE EM BAMBU

Cód.: 40199236 | **EAN:** 8421152143667

- 442x201x31 mm
- Material altamente resistente a bactérias

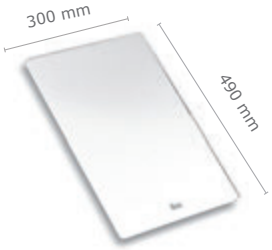

TÁBUA DE VIDRO BRANCO UNIVERSAL

Cód.: 115890009 | **EAN:** 8434778004755

- Um toque de personalidade e elegância para a sua cozinha

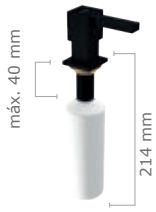

DOSEADOR DE DETERGENTE QUADRADO PRETO

Cód.: 115890041 | **EAN:** 8434778027754

- Capacidade: 350 ml

DOSEADOR DE DETERGENTE QUADRADO

Cód.: 115890012 | **EAN:** 8434778004786

- Capacidade: 350 ml

DOSEADOR DE DETERGENTE UNIVERSAL

Cód.: 115890011 | **EAN:** 8434778004779

- Capacidade: 350 ml

CESTO INOX UNIVERSAL 420x200x74 MM R15

Cód.: 40199072 | **EAN:** 8421152144237

CESTO INOX 193x339x60 MM

Cód.: 40199057 | **EAN:** 8421152114209

* Temos disponível um adaptador (**Cód.**: 88801300 | **EAN:** 5647687143214 | **Preço:** 90,00€) caso pretenda colocar este modelo de triturador em lava-louças com vávula quadrada (Pureline Diamond RS15, Zenit RS15, Forlinea RS15, Flexlinea RS15 e American PRO).

CESTO INOX 380x320x145 MM

Cód.: 40199037 | **EAN:** 8421152026656

CESTO INOX Ø 370x145 MM

Cód.: 40199038 | **EAN:** 8421152026663

CESTO INOX Ø 340x145 MM

Cód.: 40199039 | **EAN:** 8421152026670

CESTO UNIVERSE 1 1/2 C 1E 260x434x105 MM

Cód.: 40199061 | **EAN:** 8421152745786

CONJ. SIFÃO 2C SALVA ESPAÇO

Cód.: 61001104 | **EAN:** 8421152714881

CONJ. SIFÃO 1C SALVA ESPAÇO

Cód.: 61001097 | **EAN:** 8421152713013

SIFÃO DUPLO COM CAIXA DE LIMPEZA

Cód.: 100020 | **EAN:** 5604634014607

SIFÃO SIMPLES COM CAIXA DE LIMPEZA

Cód.: 100022 | **EAN:** 5604634014577

KIT VÁLVULA AUTOMÁTICA HELIXPRO 3 1/2 C/ ANTI-TRANSBORDO

Cód.: 61001291 | **EAN:** 8421152107768

KIT VÁLVULA AUTOMÁTICA HELIXPRO 3 1/2 C/ ANTI-TRANSBORDO

Cód.: 61001406 | **EAN:** 8421152108109

NOVO

VÁLVULA HELIXPRO 3 1/2 C/ ANTI-TRANSBORDO RETANGULAR

Cód.: 61001414 | **EAN:** 8421152108970

VÁLVULA HELIXPRO 3 1/2 C/ ANTI-TRANSBORDO REDONDO

Cód.: 61001400 | **EAN:** 8421152108000

VÁLVULA HELIXPRO 3 1/2 S/ ANTI-TRANSBORDO

Cód.: 61001401 | **EAN:** 8421152108017

NOVO

VÁLVULA PRESTÍGIO 3 1/2 C/ ANTI-TRANSBORDO

Cód.: 61001302 | **EAN:** 8421152714478

NOVO

VÁLVULA PRESTÍGIO 3 1/2 S/ ANTI-TRANSBORDO

Cód.: 61001303 | **EAN:** 8421152714492

TAMPA INOX PARA VÁLVULA

Cód.: 40199510 | **EAN:** 8421152113806

TAMPÃO P/ VÁLVULA AUTOMÁTICA HELIXPRO

Cód.: 115890034 | **EAN:** 8434778025842

TAMPÃO P/ VÁLVULA MANUAL HELIXPRO

Cód.: 115890033 | **EAN:** 8434778025835

TAMPÃO P/ VÁLVULA AUTOMÁTICA QUADRADA

Cód.: 81100009 | **EAN:** 5604634070009

TAMPÃO P/ VÁLVULA PRESTÍGIO

Cód.: 20199006 | **EAN:** 8421152713716

EMBELEZADOR DE ANTI-TRANSBORDO REDONDO

Cód.: 61501027 | **EAN:** 8421152716045

TACO PARA LAVA-LOUÇAS

Cód.: 61501025 | **EAN:** 5604634990406

KIT DE GRAMPOS (10 UNI.)

Cód.: 61102045 | **EAN:** 8421152716007

CHAMINÉS VERTICAIS

MODELO	KIT RECIRCULAÇÃO (COM COBRETUBOS)	KIT RECIRCULAÇÃO (SEM COBRETUBOS)	FILTRO CONVENCIONAL RECIRCULAÇÃO	QTD. A PEDIR (CX.)	FILTRO REGENERATIVO	QTD. A PEDIR (CX.)	COBRETUBOS 800 mm
DVI	Convencional 1/N1 40490147		D4C 61801262 (qtd./caixa: 1)	2	RIRTK 113290009 (qtd./caixa: 1)	1	Preto Mate 113290039
	Regenerativo RG1 15200 L3C 113290031	Regenerativo RG1 15200 02C 113290033					
DVT	Convencional 1/M1 40490146						Inox 81472103
	Regenerativo RFH 15200 L2C 113290011	Regenerativo RFH 15200 02C 113290012					
DLV	Convencional CFH 15200 L3C 113290018 Regenerativo RFH 15200 L3C 113290010	Convencional CFH 15200 02C 113290016 Regenerativo RFH 15200 02C 113290012	C1RTK 113290015 (qtd./caixa: 1)	1			Inox 113290024
DVN	Convencional D13CTP 113290007		D9C 61801345 (qtd./caixa: 2)	1			

CHAMINÉS HORIZONTAIS + ILHA

MODELO	KIT RECIRCULAÇÃO	FILTRO CONVENCIONAL RECIRCULAÇÃO	QTD. A PEDIR (CX.)	FILTRO REGENERATIVO	QTD. A PEDIR (CX.)	COBRETUBOS 800 mm
DLH DSJ	Convencional D1CTP 40490150 Regenerativo RFH 15200 L3C 113290010	D1C 61801236 (qtd./caixa: 1)	2	RIRTK 113290009 (qtd./caixa: 1)	1	Inox 113290024
PERFECTA4 DLH DSH	Convencional 1/N1 40490147 Regenerativo RFH 15200 L3C 113290010	D4C 61801262 (qtd./caixa: 1)	2			
DHP						
DBB DBP	Convencional 1/M1 40490146 Regenerativo RFH 15200 L2C 113290011					Inox 81472103
DQ2	1/L 40490109					Inox 81477025
DMR	1/M1 40490146					
DG3 ILHA DH2 ILHA DPL ILHA	1/T1 40490149					
CC ILHA	1/I1 40490148					

EXAUSTORES TELESCÓPICOS + INTEGRAÇÃO + TRADICIONAIS

MODELO	FILTRO CONVENCIONAL RECIRCULAÇÃO	QTD. A PEDIR (CX.)
GFL	D4C 61801262 (qtd./caixa: 1)	2
GFG 2 GFH TL 9310/7310 TL1 52 CNL 6415	CNL 1C 61801346 (qtd./caixa: 1)	2
INTEGRA	D9C 61801345 (qtd./caixa: 2)	1
TL 6420	C1C 61801232 (qtd./caixa: 1)	2
CNL 9815/6815	D1C 61801236 (qtd./caixa: 1)	2
C 9420/6420	C1R 61801238 (qtd./caixa: 1)	1
C 6310	C2R 61801239 (qtd./caixa: 1)	1

CHAMINÉS TETO + BANCADA

MODELO	KIT RECIRCULAÇÃO	FILTRO CONVENCIONAL RECIRCULAÇÃO	QTD. A PEDIR (CX.)	FILTRO REGENERATIVO	QTD. A PEDIR (CX.)
DHT 1285	CFR 30480 L0E 113290029	C2RKP 113290028 (qtd./caixa: 1)	1		
DHT 97670	RFC 60210 01B 113290025			R1RES 113290026 (qtd./caixa: 1)	1
FIH	RFH 36100 F0A 113290013			R1RFB 113290014 (qtd./caixa: 1)	1
AFF 87600 AFC 87628	RFH 12120 F0C* 113290044			Cerâmico R2RES 113290027 (qtd./caixa: 3) LongLife L2RES** 113290054 (qtd./caixa: 3)	1

Descubra a nossa Gama de Instalação Livre

Conheça a nossa gama de instalação livre, produtos amigos do meio ambiente e com desempenho excecional.

Para facilitar a sua experiência, convidamo-lo a explorar todas as opções disponíveis diretamente no seu telemóvel.

Para isso, digitalize o QR Code abaixo e descubra uma variedade de soluções que combinam praticidade e design moderno.

Aproveite esta oportunidade para encontrar a solução perfeita que se adapta às suas necessidades!

FORNOS

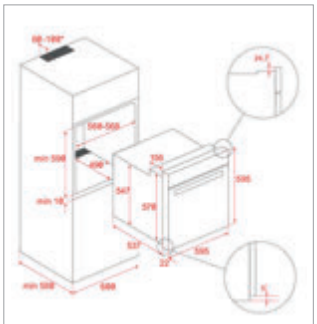

HLB 8700 P - STEAKMASTER - IOVEN P
HLB 8510 P - HLB 860 P - HLB 8400 P
HSB 635 P - HLB 8406 P - HLB 8300 P
HLB 8418 P - HLB 84 G1 P - HCB 6535 P

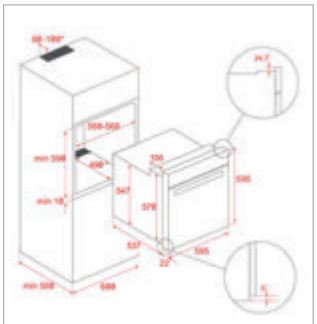

HLB 8416 - HLB 8600 - HLB 8400
HLB 840 - HLB 8300 - HSB 646 - HSB 645
HSB 635 - HSB 615 - HSB 610 - HBB 605
HBB 535 - HBB 435 - HRB 6300 - HBB 724
HCB 6646 - HSB 630 - HLB 8408 - HLB 84 G1

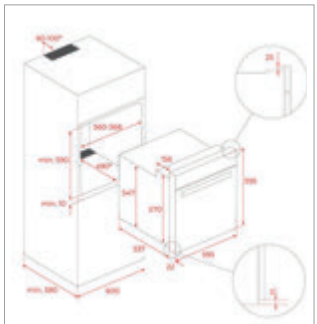

STEAKMASTER LITE

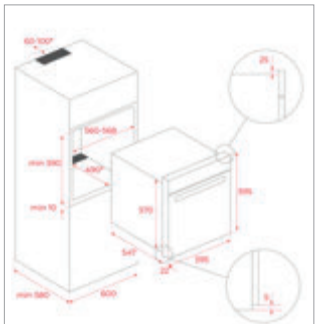

HLB 8550 STEAMGOURMET

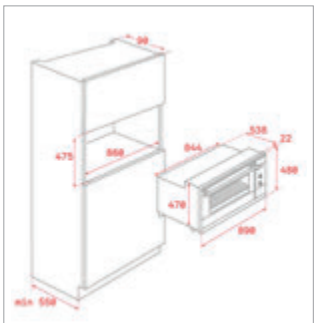

HLF 940 - HSF 900

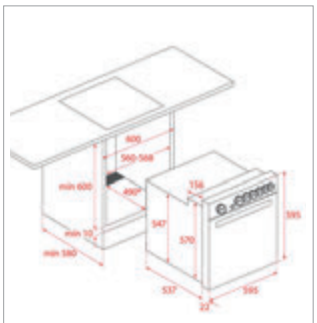

HBE 615 ME

COMPACTOS

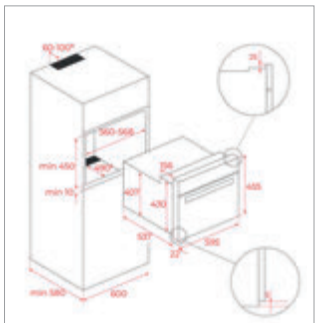

HLC 84 G1 C - HLC 8406 - MLC 8440
HLC 8440 C - HSC 635 - HSC 644 C
HLC 8400

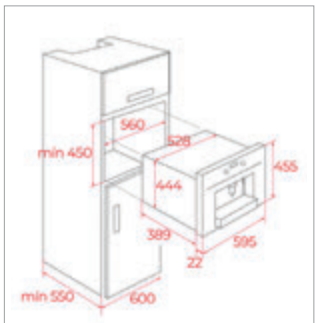

CLC 85 G1 - CLC 855

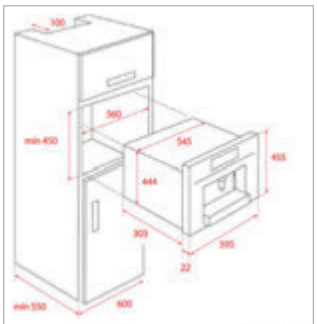

CLC 8350

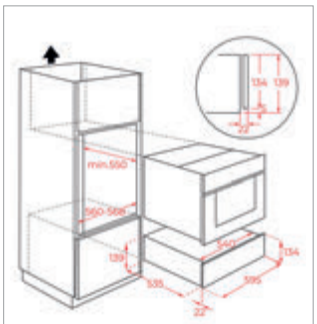

VS 1520 GS - CP 150 GS

MICRO-ONDAS

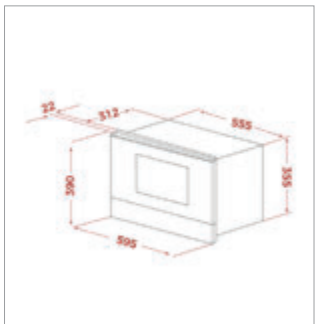

ML 8220 BIS - MS 622 BIS - ML 82 G1 BIS
ML 822 BIS - MS 622 BI

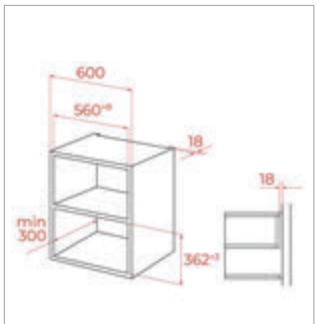

MLEG 820 FI

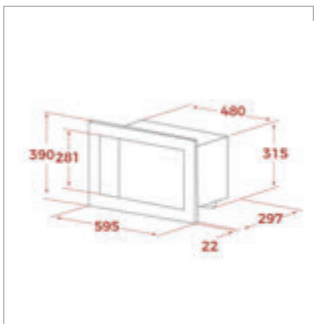

ML 8210 BIS - ML 8200 BI - MS 620 BIS
MS 620 BIH - MB 620 BI

PLACAS

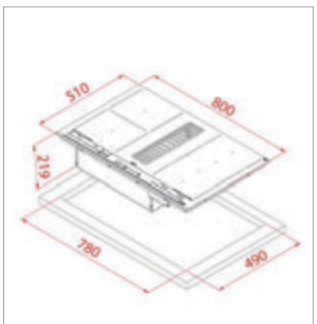

AFF 87601 MST - AFC 87628 MST

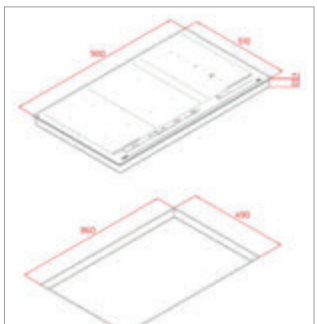

IZF 99770 MST

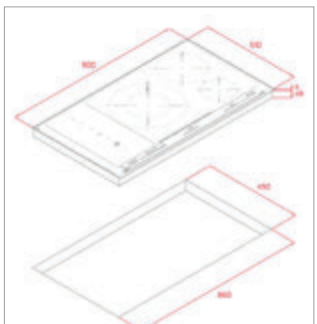

IBF 95 G1

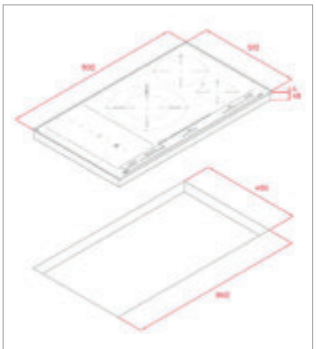

IZS 97630 MST

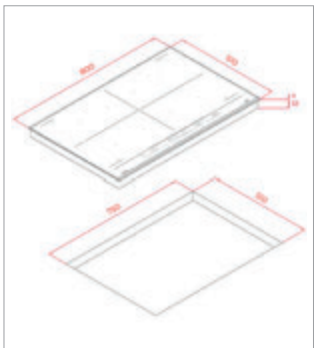

IZF 88770 MST

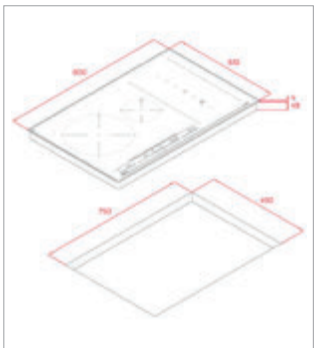

IZS 86630 MST

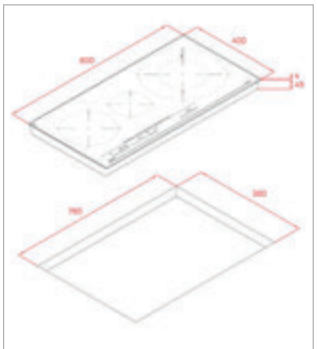

IZC 83620 MST

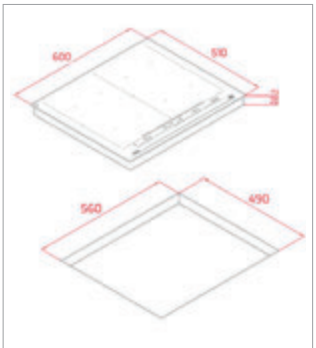

IZF 68770 MST - IZF 68700 MST

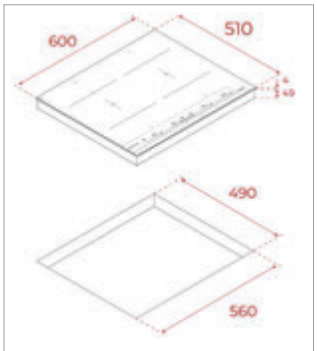

IBF 64 G1 MSP

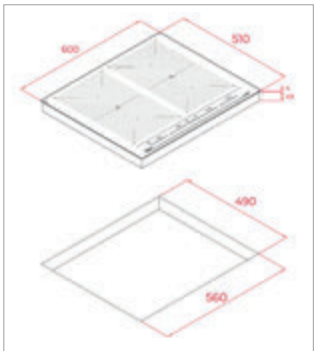

IZF 64600 MSP

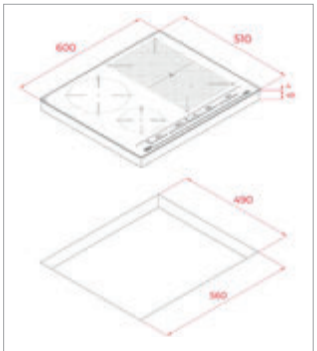

IZF 64440 MSP

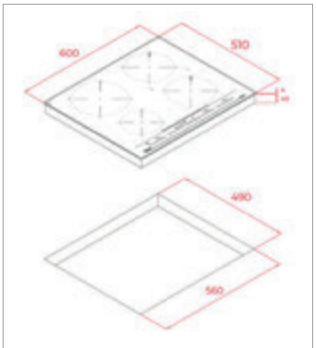

IZC 64630 MST - IZC 64320 MSP

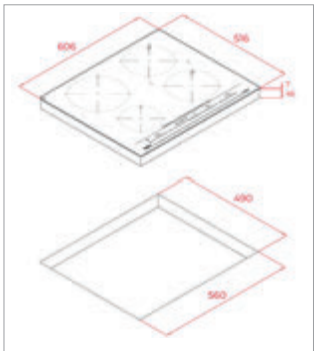

ITC 64630 MST

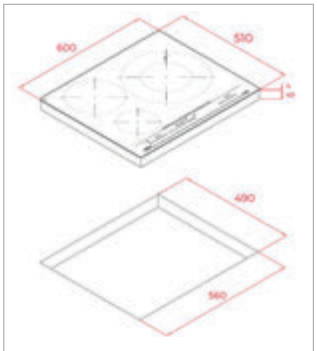

IZC 63630 MST

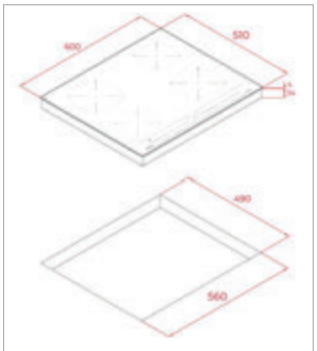

IZC 64010 MSS

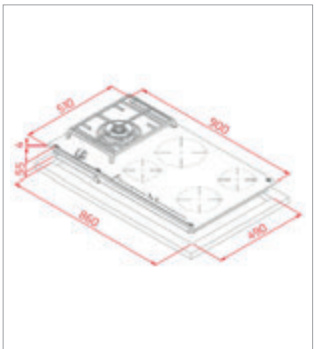

JZC 95314 ABN

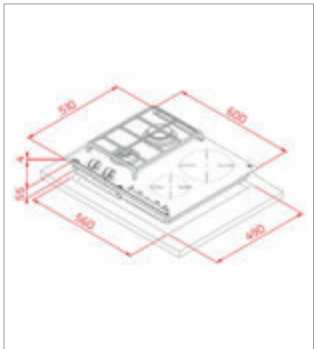

JZC 64322 ABN

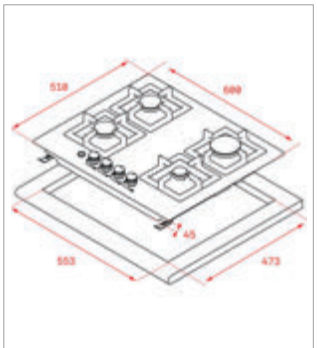

EFX 60.1 2G 2H AI AL

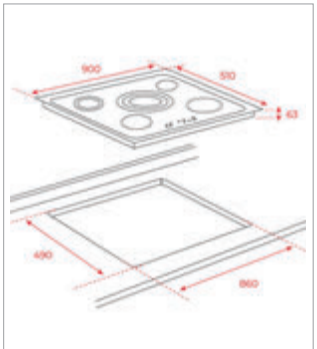

TR 951

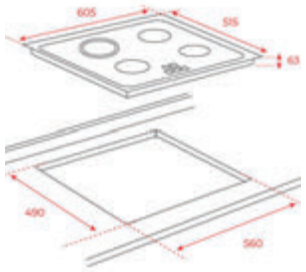

TZ PRO 6420

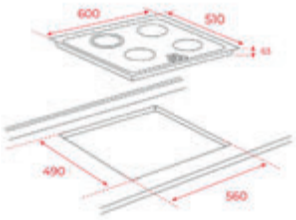

TZ PRO 6315 - TZ PRO 6415 - TT PRO 6415

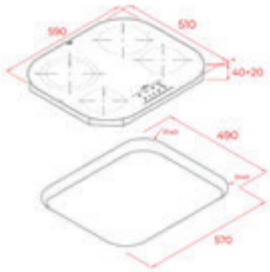

TCC 64310

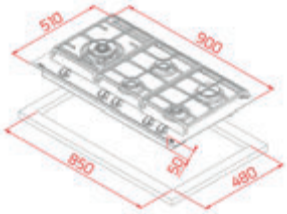

GZC 95320

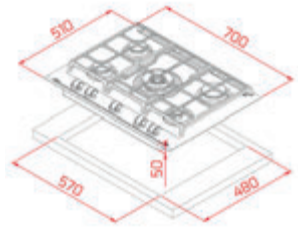

GZC 75330 - GBC 75 G1

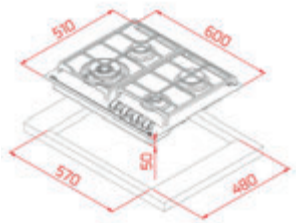

GZC 64320 - GZC 64300

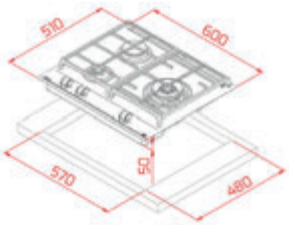

GZC 63310

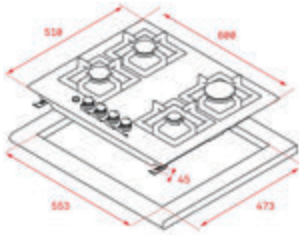

EFX 60.1 4G AI AL DR CI

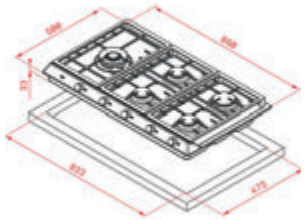

EX 90.1 5G AI AL DR LEFT CI

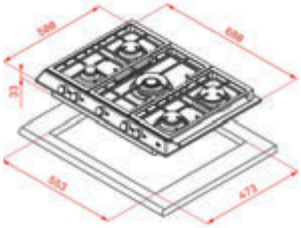

EX 70.1 5G AI AL DR CI

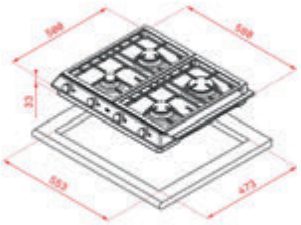

EX 60.1 4G AI AL DR CI
EX 60.1 4G AI AL CI

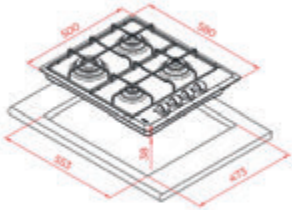

HLX 640 KBCOE

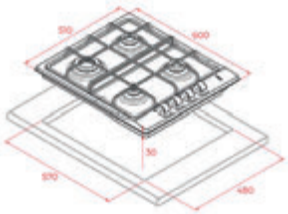

E 60.3 40 LLBOE - E 60.3 40 LLNOE -
E 60.3 40 LBAOE

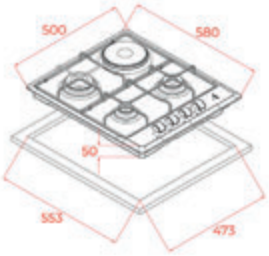

HSE 64031 KLB

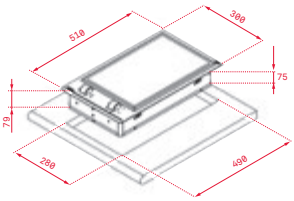

YZC 32600 XFL

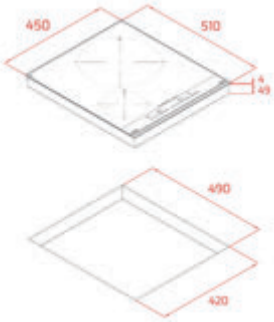

IZC 42400 MSP

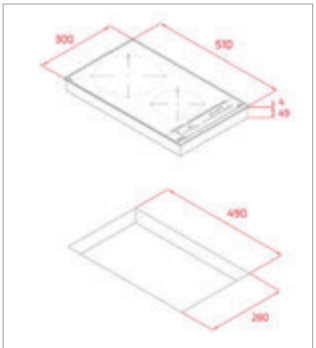

IZC 32600 MST

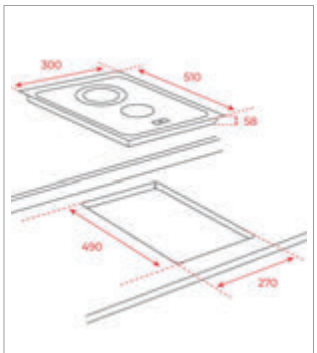

TZC 32320 TTC - TBC 32010 TTC

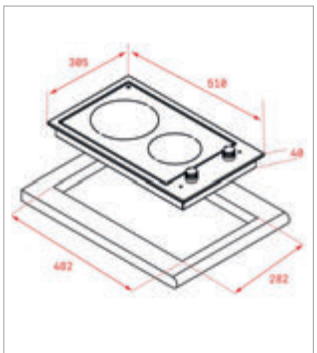

EFX 30.1 2H

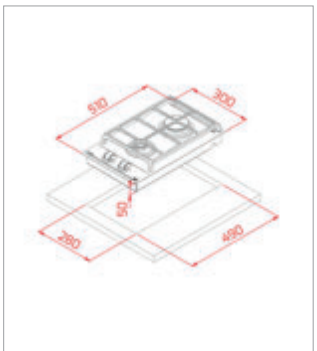

GZC 32300 XBA - GZC 31330 XBA

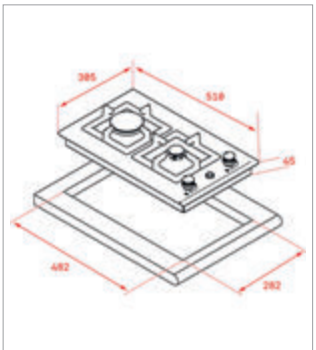

EFX 30.1 2G AI AL CI

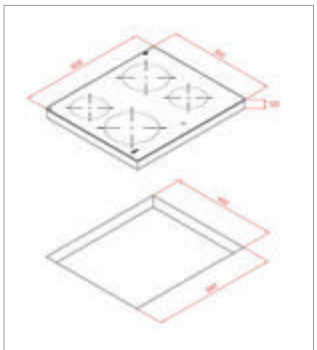
TTC 64010

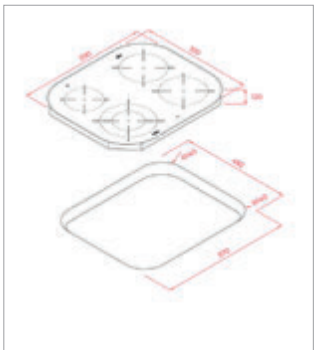
TCC 64000

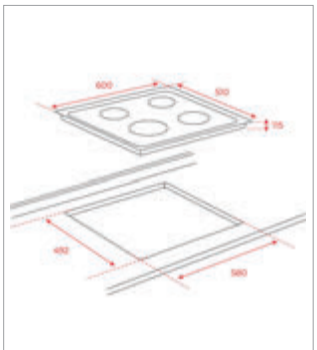

CGC 4G AI AL

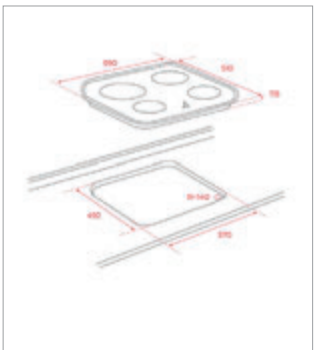
CG.1 4G AI AL

EXAUSTORES

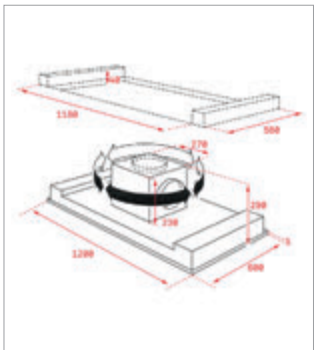
DHT 1285

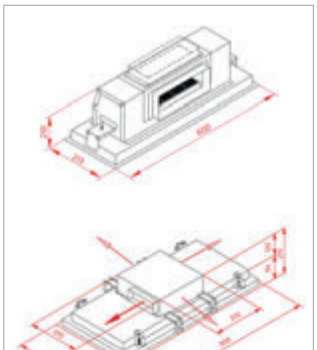
DHT 97670 TOS

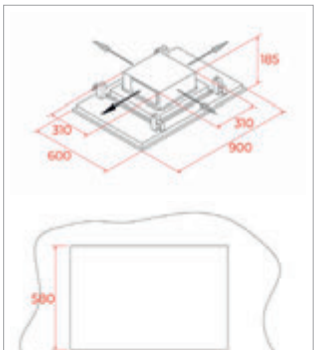

DHT 96340

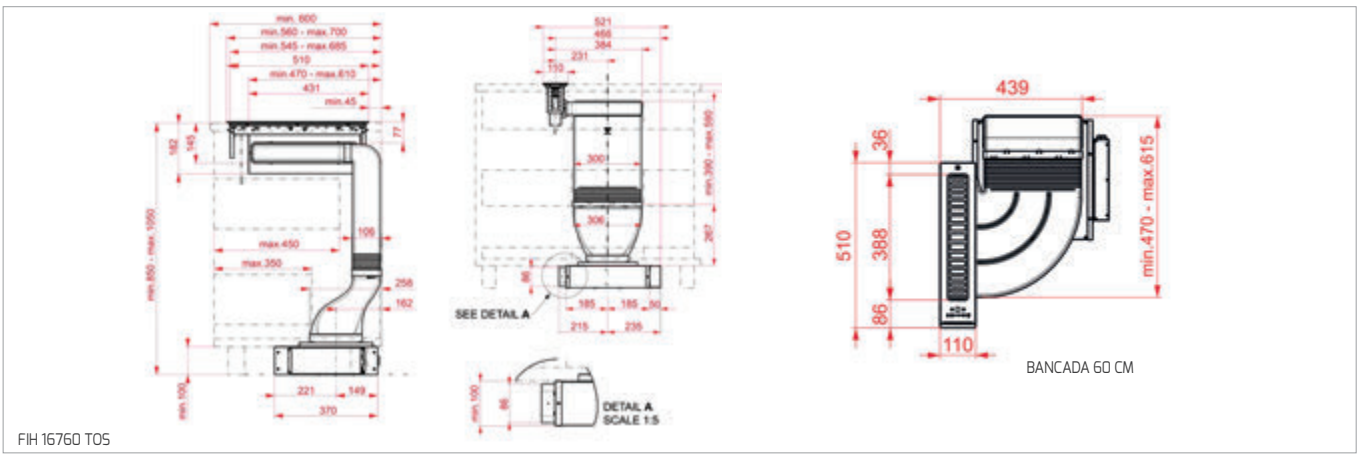

FIH 16760 TOS

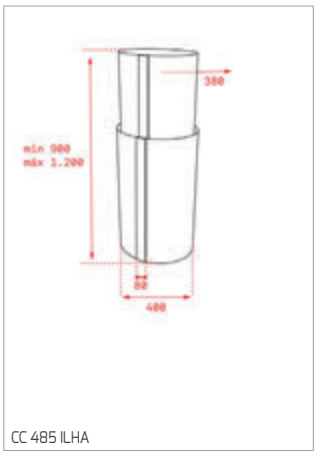

CC 485 ILHA

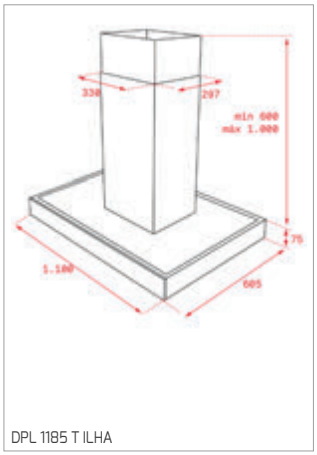

DPL 1185 T ILHA

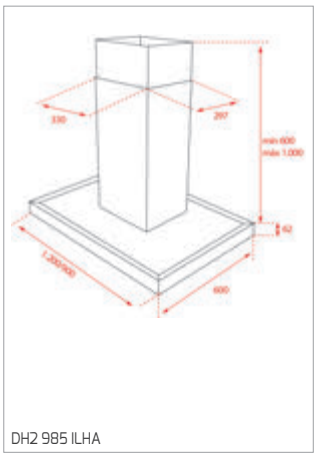

DH2 985 ILHA

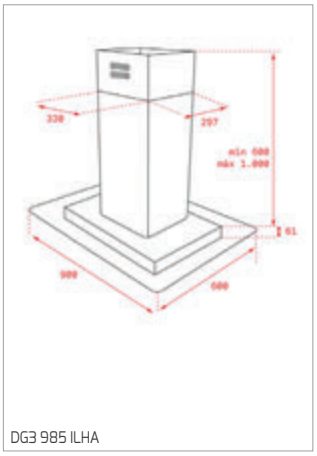

DG3 985 ILHA

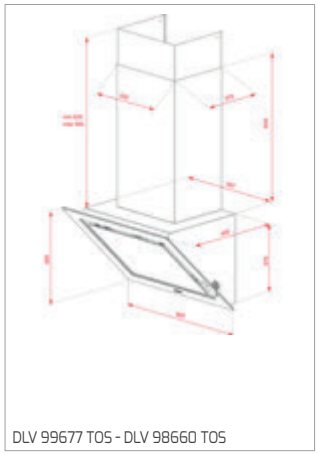

DLV 99677 TOS - DLV 98660 TOS

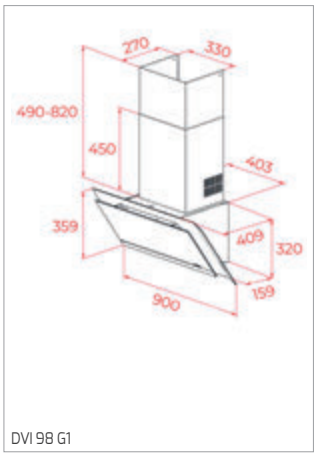

DVI 98 G1

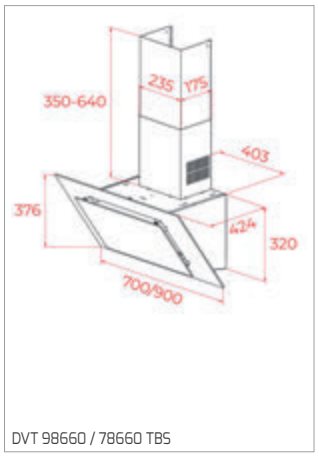

DVT 98660 / 78660 TBS

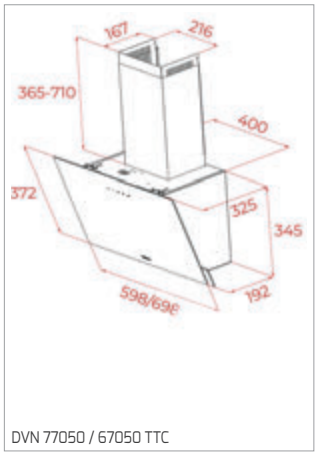

DVN 77050 / 67050 TTC

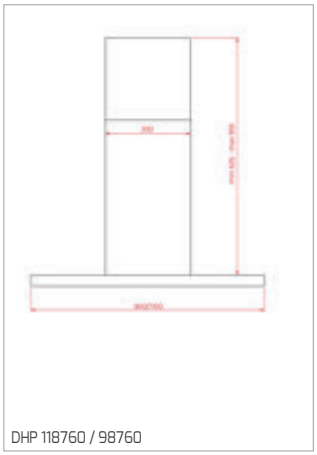

DHP 118760 / 98760

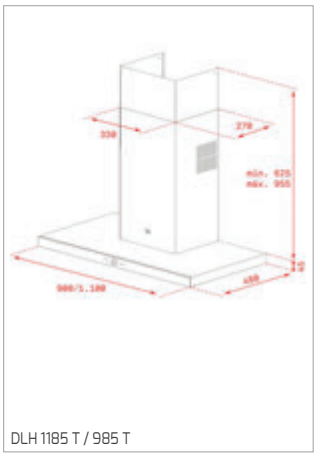

DLH 1185 T / 985 T

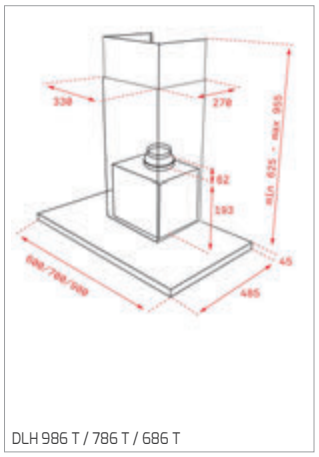

DLH 986 T / 786 T / 686 T

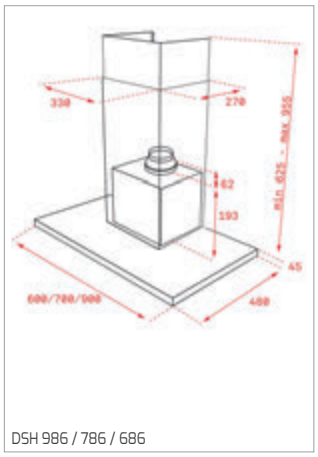

DSH 986 / 786 / 686

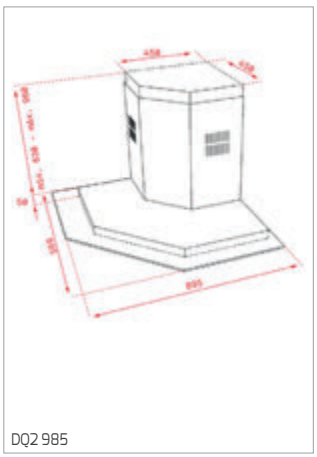

DQ2 985

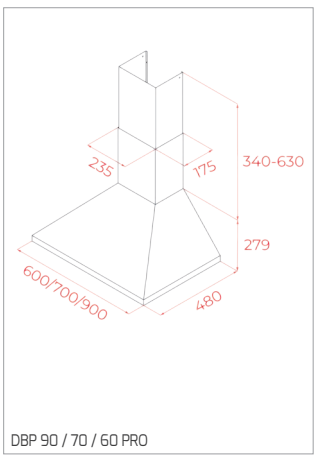

DBP 90 / 70 / 60 PRO

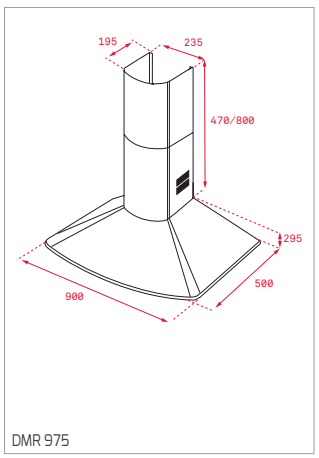

DMR 975

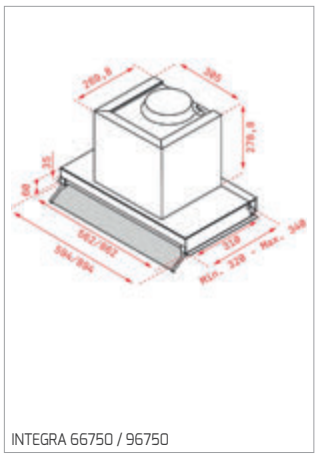

INTEGRA 66750 / 96750

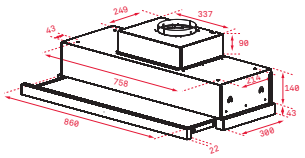

CNL 9815 PLUS

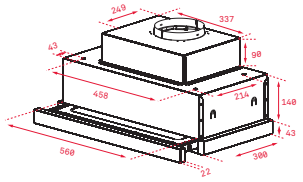

CNL 6815 PLUS

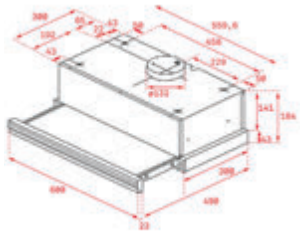

CNL 6415 PLUS - CNL 6415

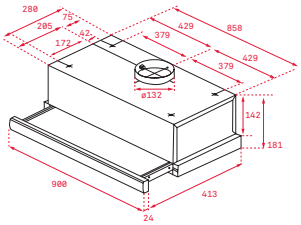

TL 9310

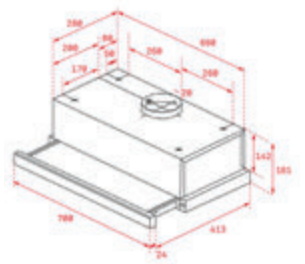

TL 7310

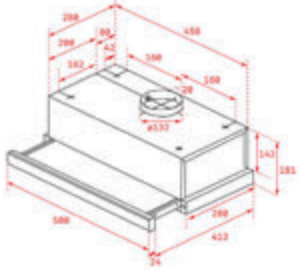

TL152

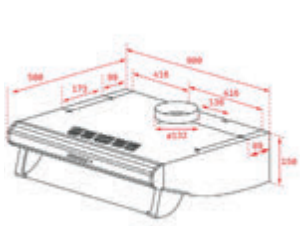

C 9420

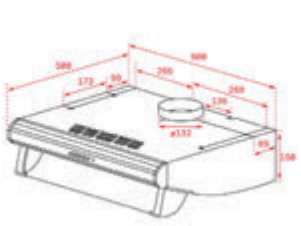

C 6420

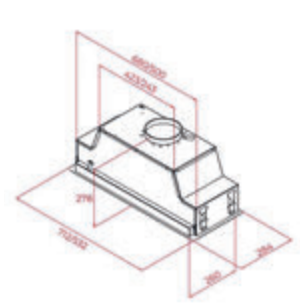

GFL 77651 / 57651 EOS

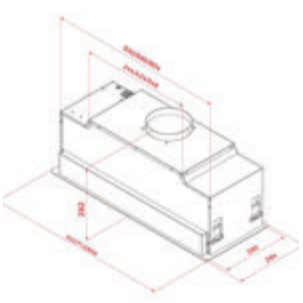

GFL 87760 / 77760 / 57760 EOS

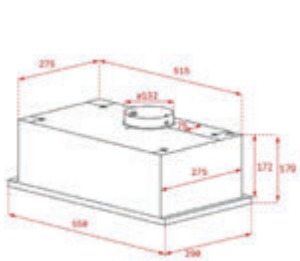

GFG 2

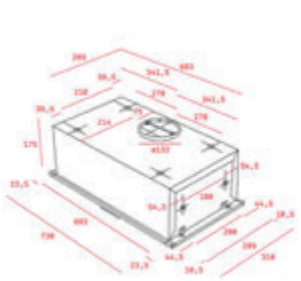

GFH 73

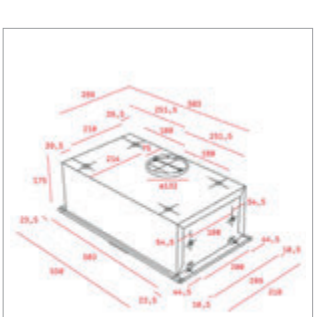

GFH 55

FRIGORÍFICOS

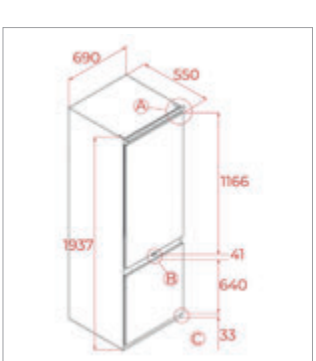

RBF 78780

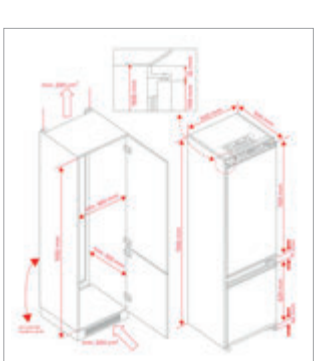

RBF 77360 FI EU

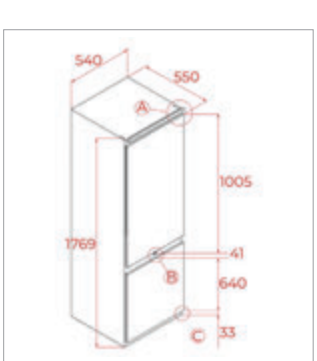

RBF 73380

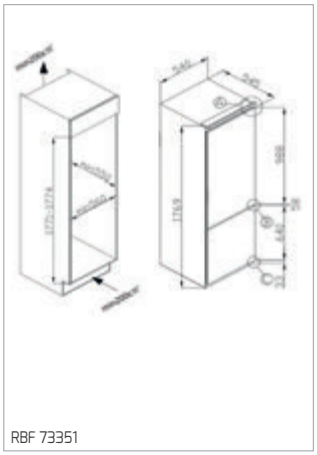
RBF 73351

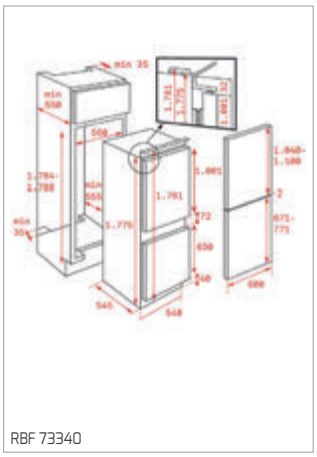
RBF 73340

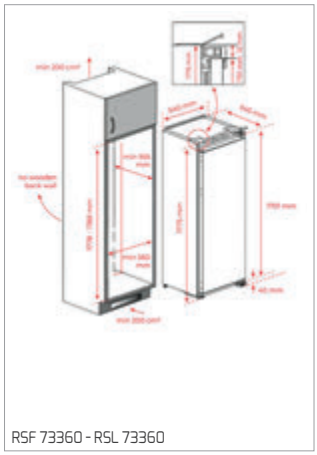
RSF 73360 - RSL 73360

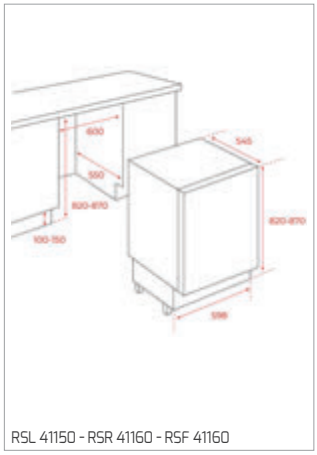
RSL 41150 - RSR 41160 - RSF 41160

GARRAFEIRAS

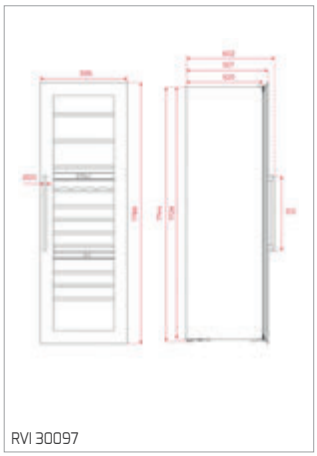
RVI 30097

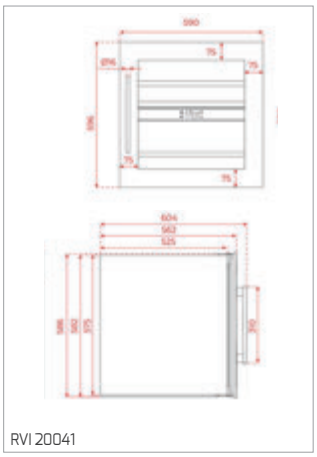
RVI 20041

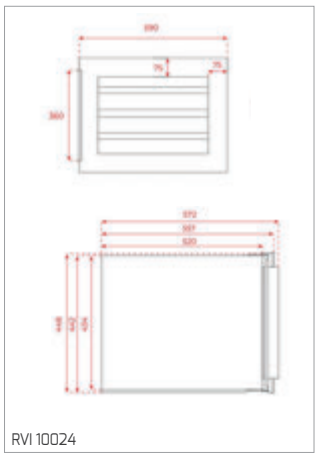
RVI 10024

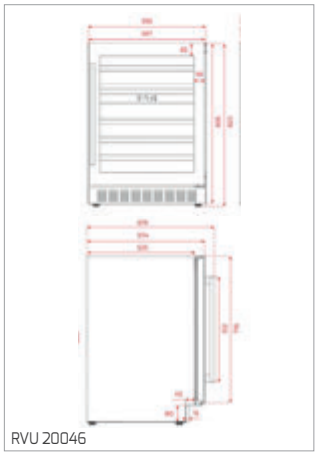
RVU 20046

MÁQUINAS LAVAR LOUÇA

DFI 76951 - DFI 46951

DFI 46900 - DFI 46700

DFI 44700

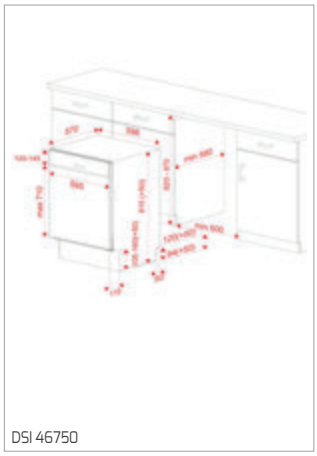
DSI 46750

MÁQUINAS LAVAR E SECAR ROUPA

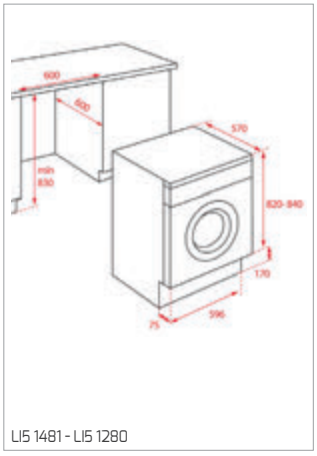
LI5 1481 - LI5 1280

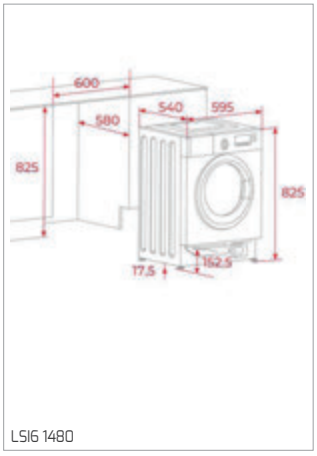
LSI6 1480

LAVA-LOUÇAS

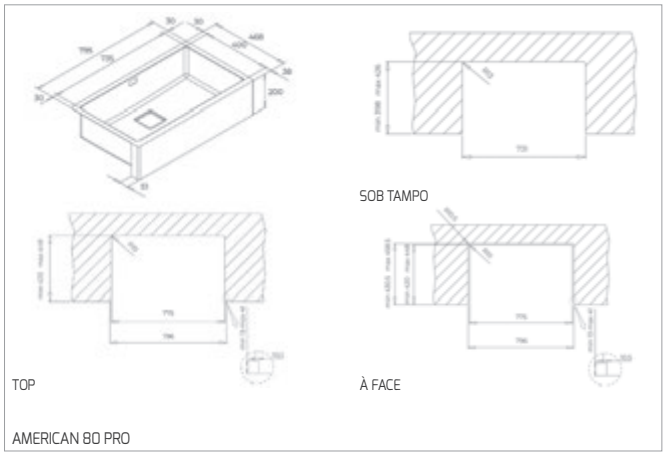

AMERICAN 80 PRO

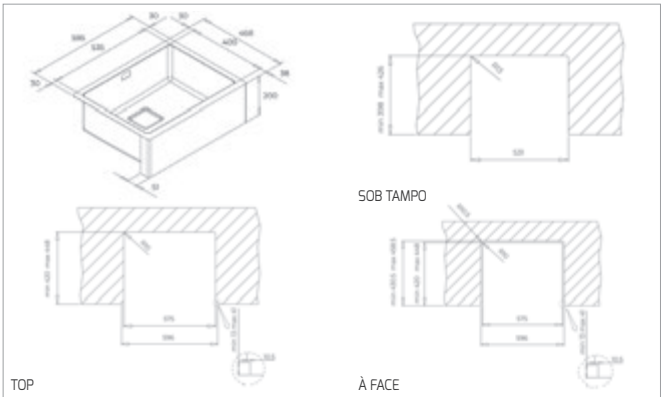

AMERICAN 60 PRO

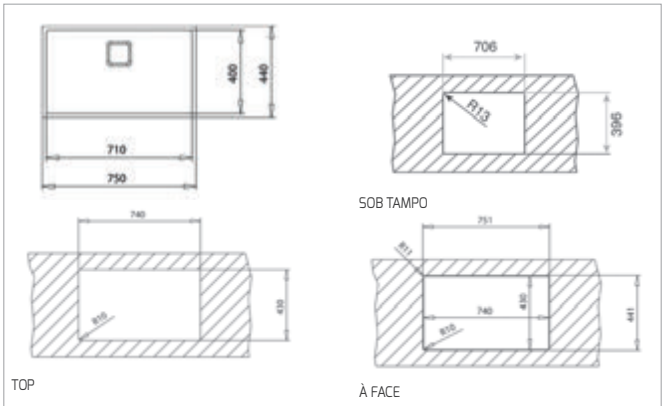

FLEXLINEA RS15 71.40 M-XT

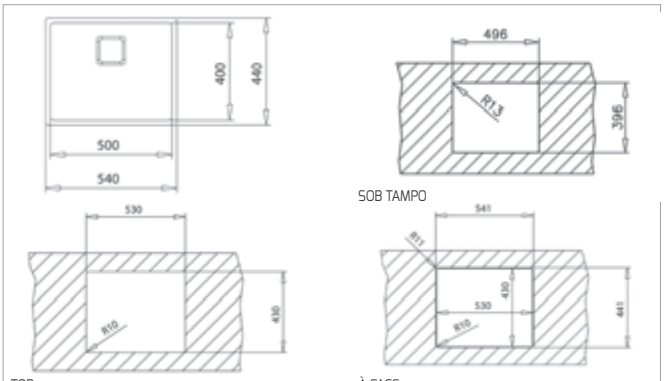

FLEXLINEA RS15 50.40 M-XT

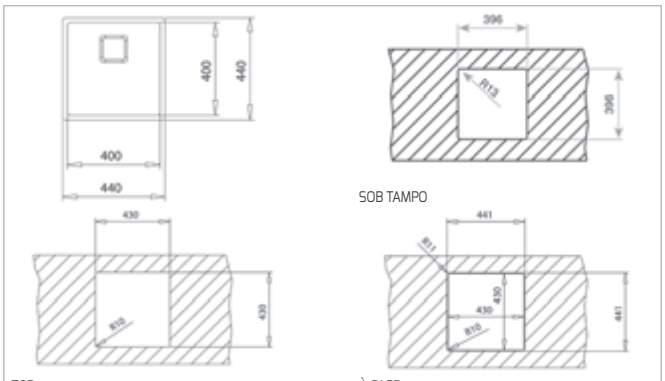

FLEXLINEA RS15 40.40 M-XT

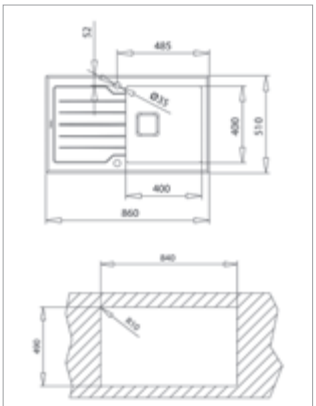

DIAMOND RS15 1C 1E 86

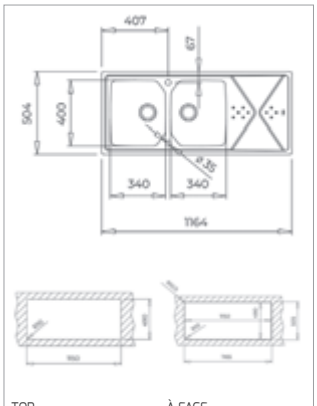

BROOKLYN 80 M-XP 2C 1E

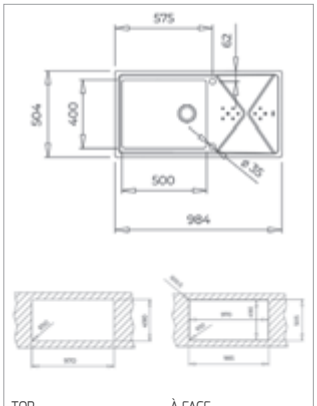

BROOKLYN 60 M-XP 1C 1E

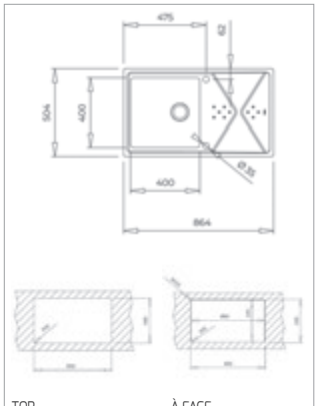

BROOKLYN 50 M-XP 1C 1E

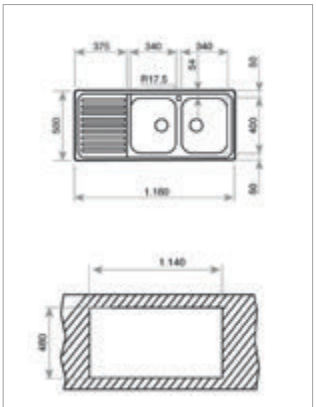

CLASSIC 2C 1E

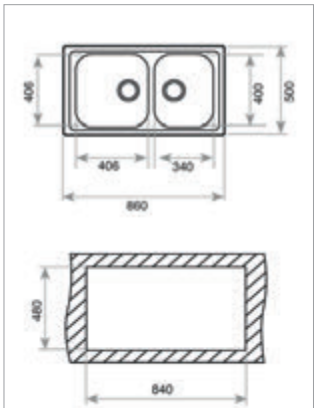

CLASSIC 2C 86

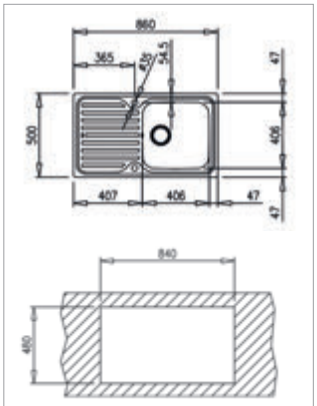

CLASSIC 1C 1E

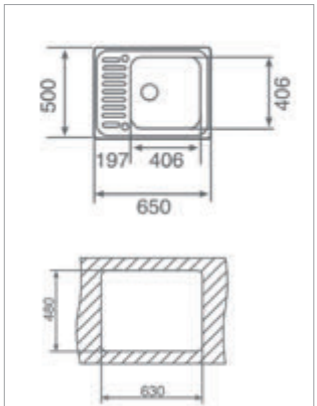

CLASSIC 1C

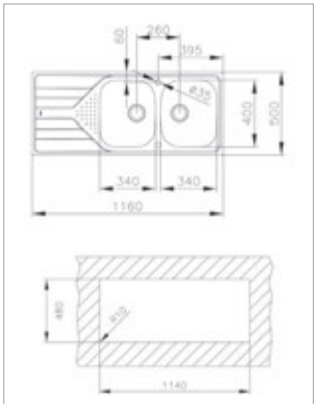

UNIVERSE 80 T-XP 2C 1E

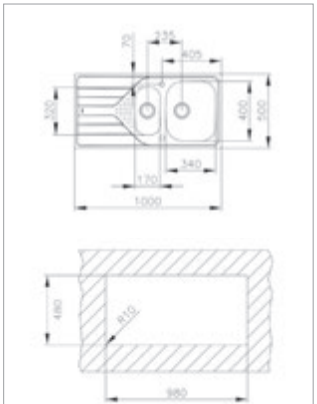

UNIVERSE 60 T-XP 1 1/2C 1E

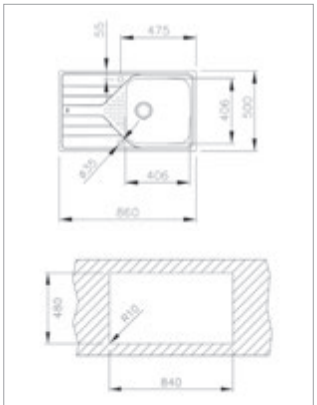

UNIVERSE 50 T-XP 1C 1E PLUS

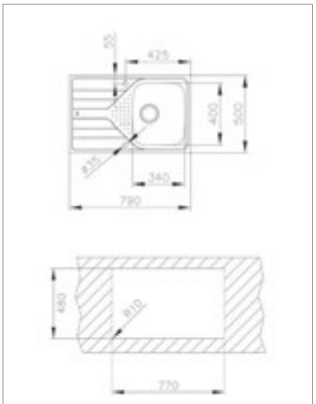

UNIVERSE 45 T-XP 1C 1E

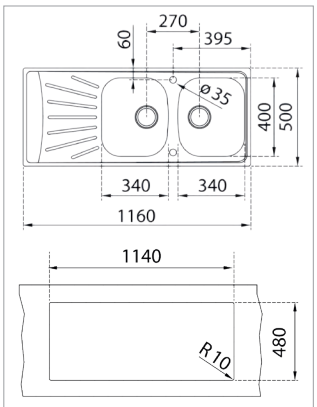

STRABRIGHT 80 E-XP 2C 1E

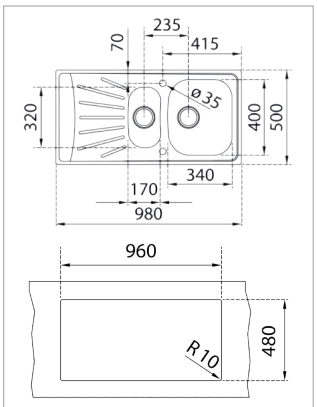

STARBRIGHT 60 E-XP 1 1/2C 1E

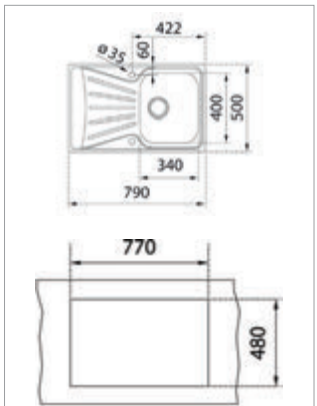

STARBRIGHT 45 E-XP 1C 1E

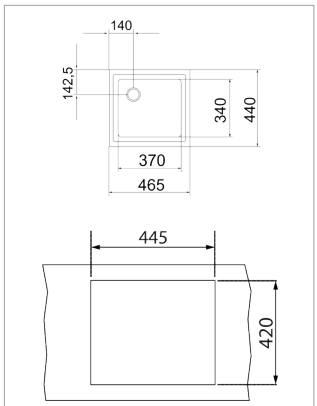

STARBRIGHT 45 E-XN 1C

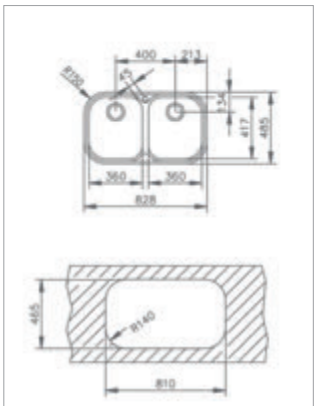

STYLO 2C

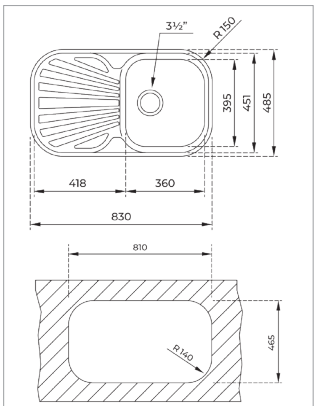

STYLO 1C 1E REV

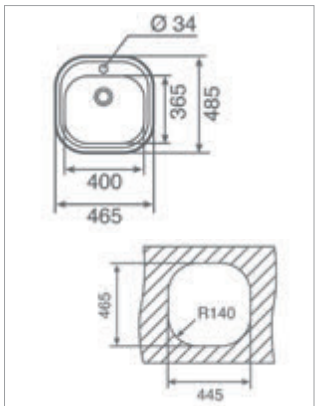

STYLO 1C

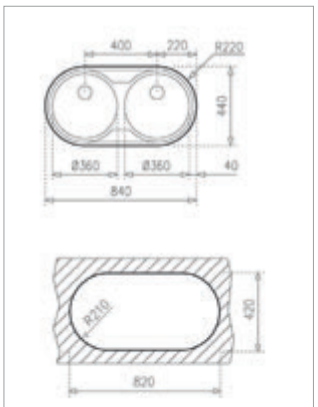

DR 80 2C

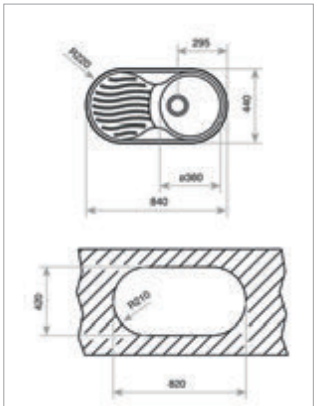

DR 80 1C 1E REV

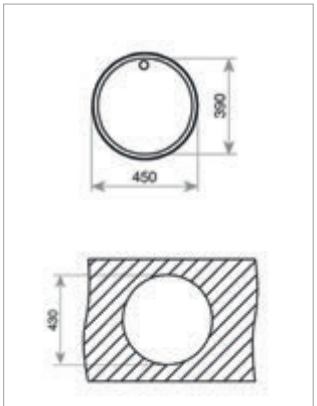

ERC

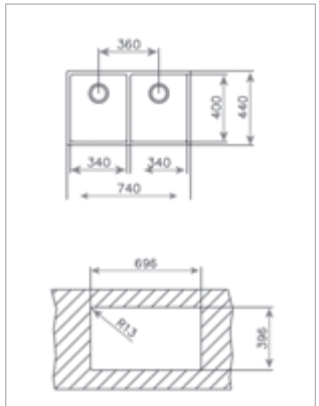

BE LINEA RS15 2C 740

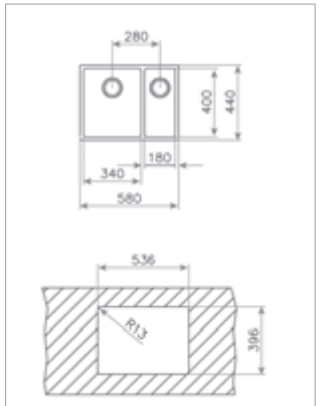

BE LINEA RS15 2C 580

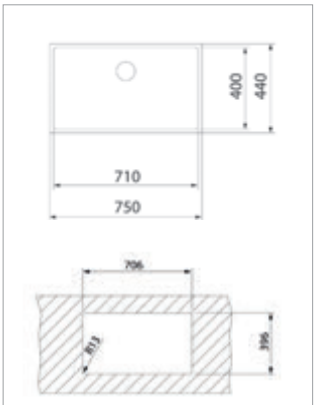

BE LINEA RS15 71.40

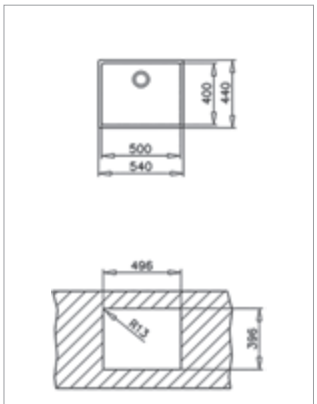

BE LINEA RS15 50.40

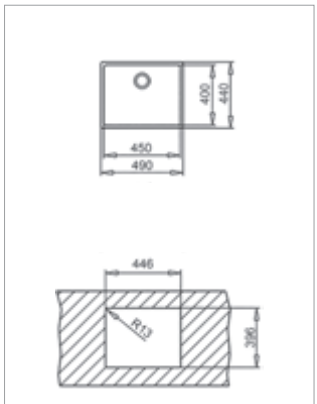

BE LINEA RS15 45.40

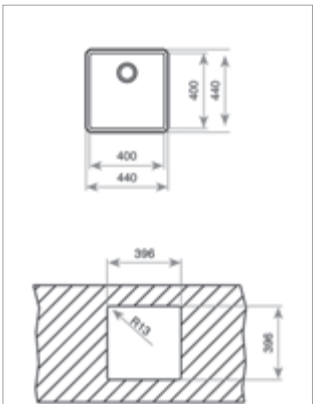

BE LINEA RS15 40.40

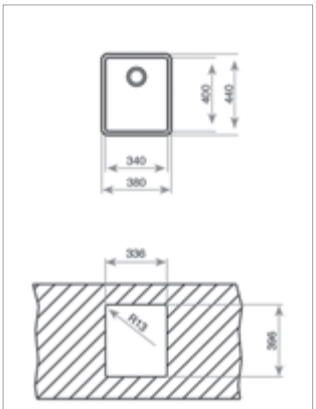

BE LINEA RS15 34.40

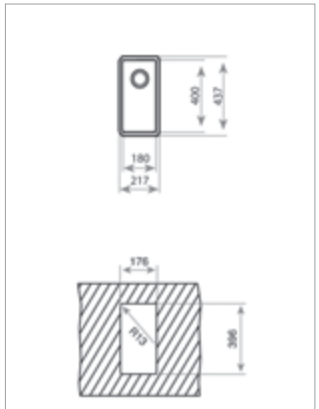

BE LINEA RS15 18.40

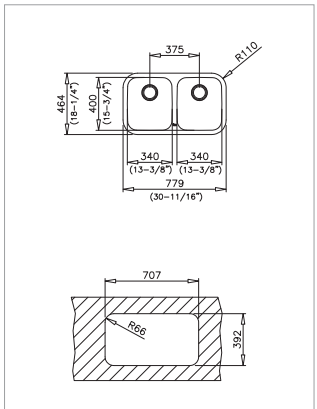

BE 2C 780

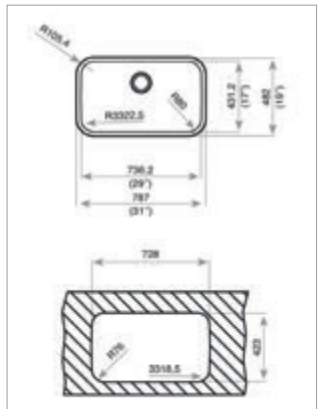

BE 74.43

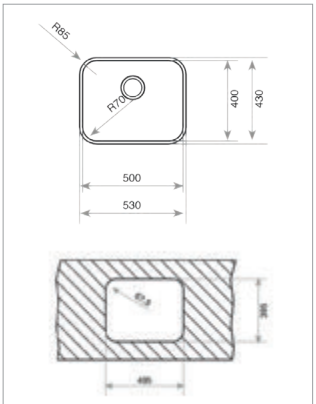

BE 50.40 PLUS

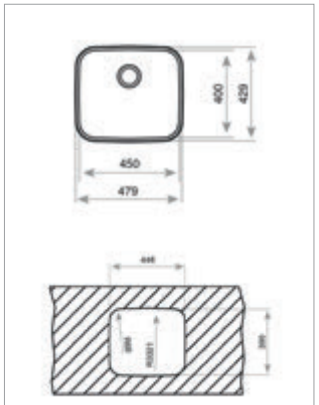

BE 45.40 PLUS

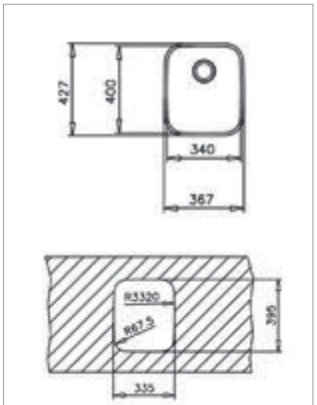

BE 34.40 PLUS

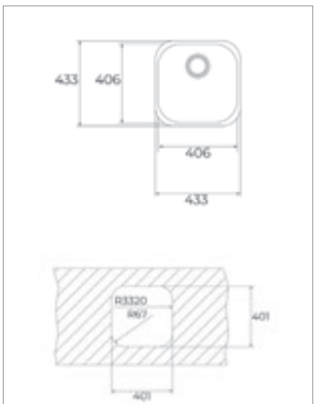

BE 40.40

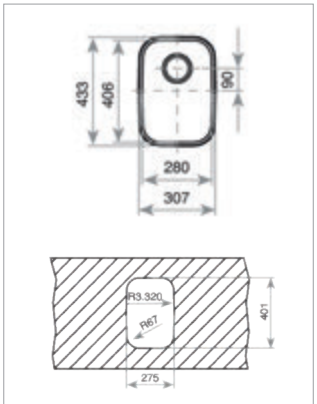

BE 28.40

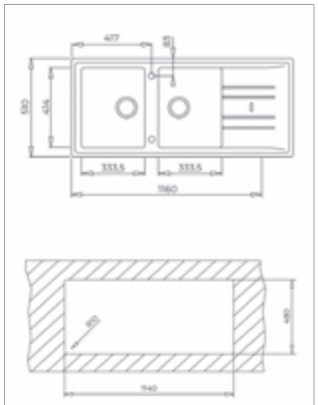
STONE 80 B-TG 2C 1E

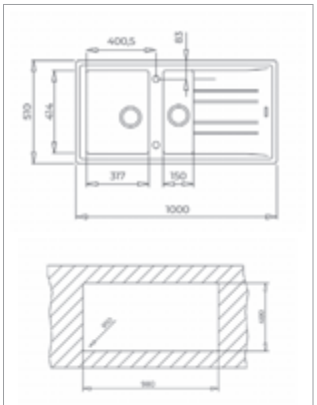
STONE 60 B-TG 1 1/2C 1E

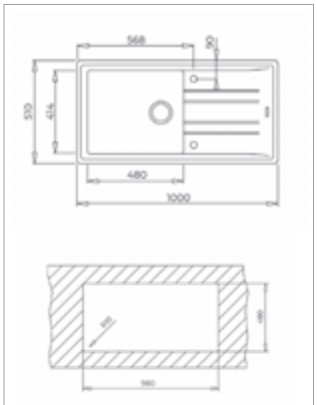
STONE 60 L-TG 1C 1E

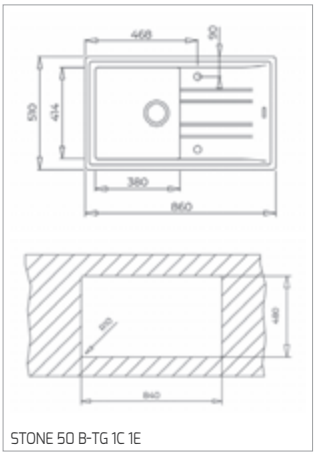

STONE 50 B-TG 1C 1E

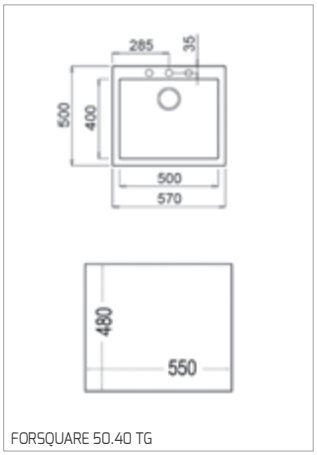

FORSQUARE 50.40 TG

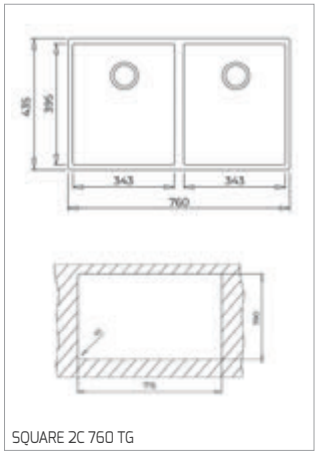

SQUARE 2C 760 TG

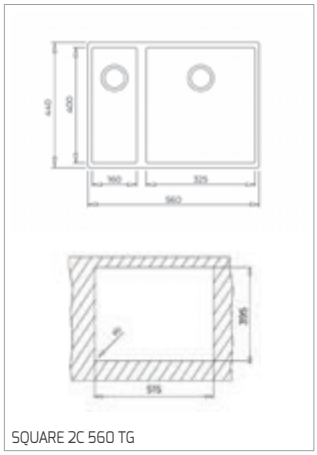

SQUARE 2C 560 TG

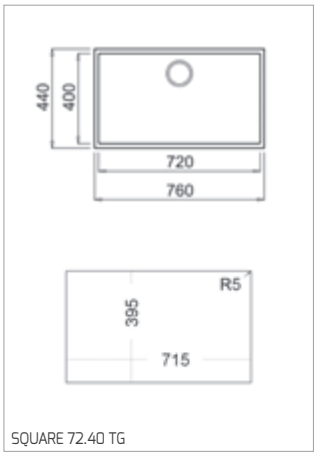

SQUARE 72.40 TG

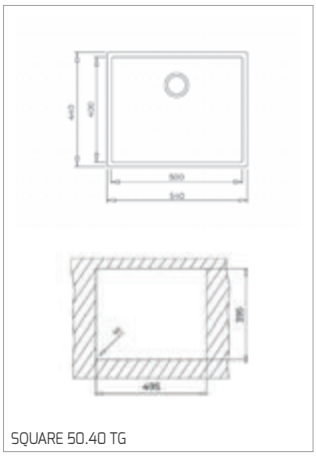

SQUARE 50.40 TG

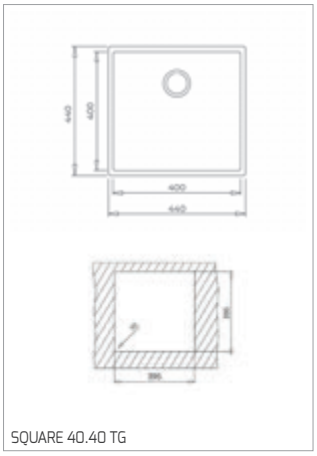

SQUARE 40.40 TG

MISTURADORAS

IC 915

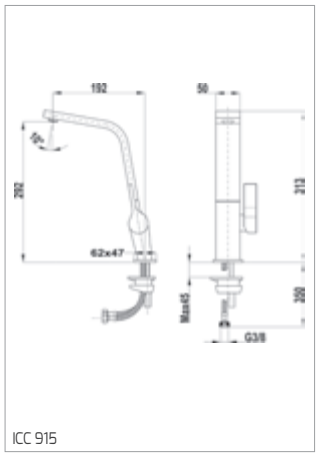

ICC 915

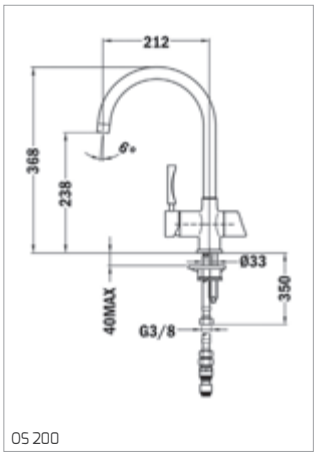

OS 200

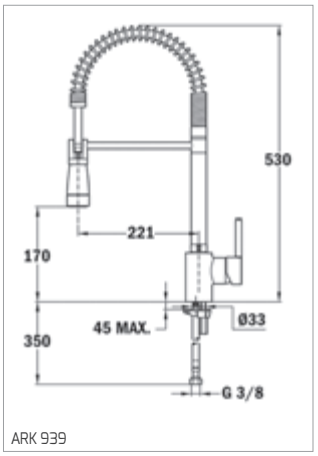

ARK 939

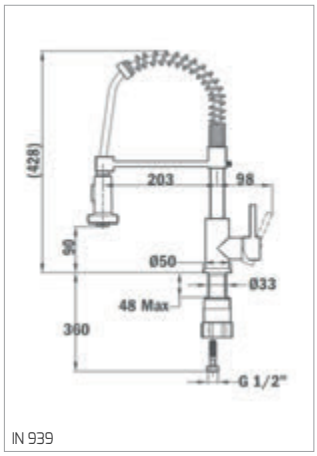

IN 939

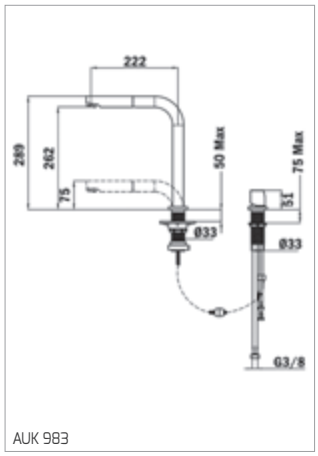

AUK 983

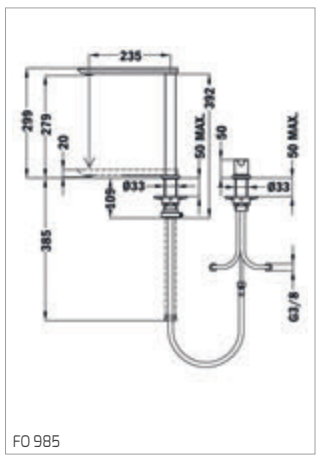

FO 985

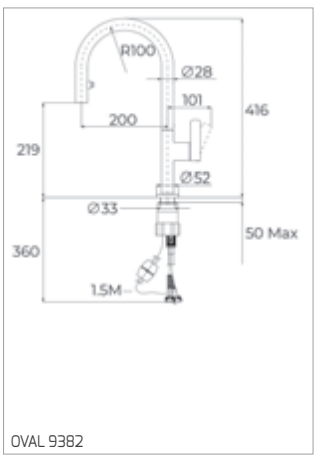

OVAL 9382

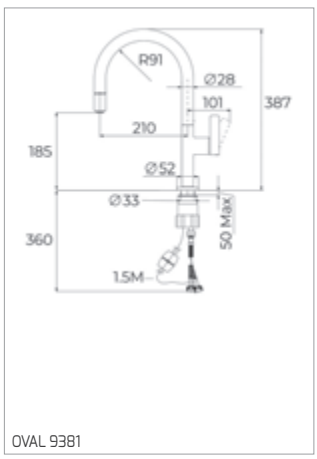

OVAL 9381

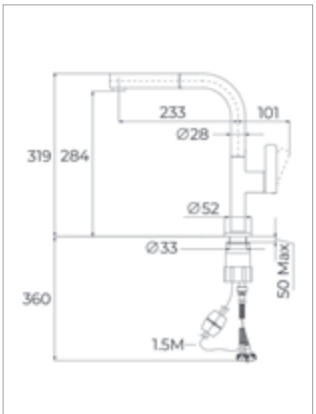

OVAL 938

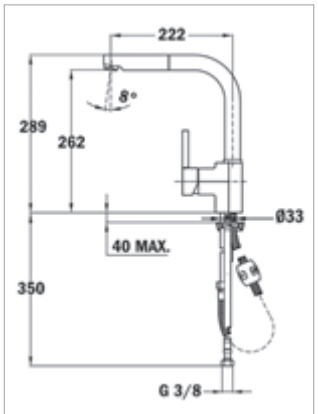

ARK 938 I - ARK 938

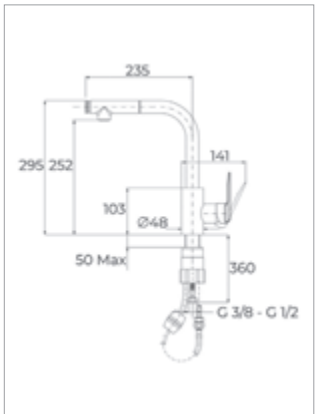

IN 938 PLUS

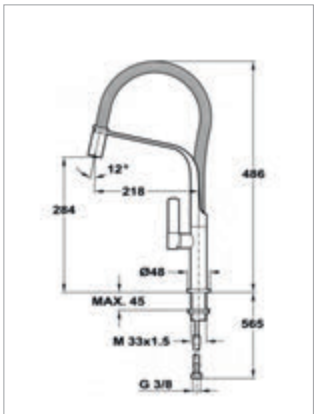

FO 997 FN

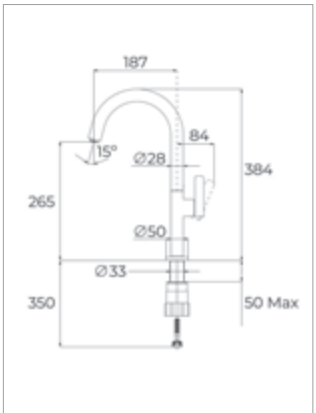

OVAL 915

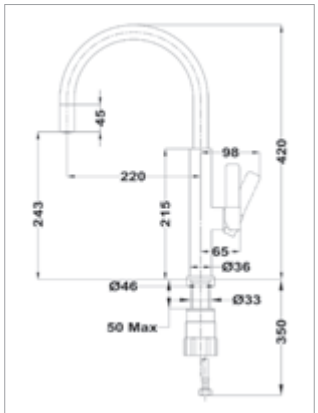

TOP FOT 995

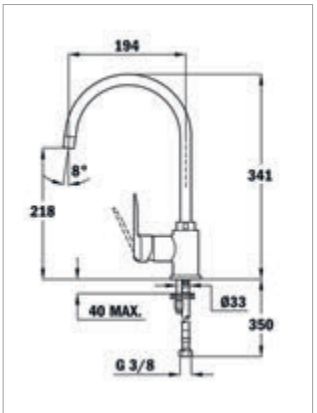

IN 995

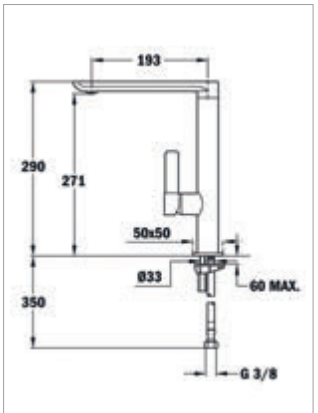

FO 915

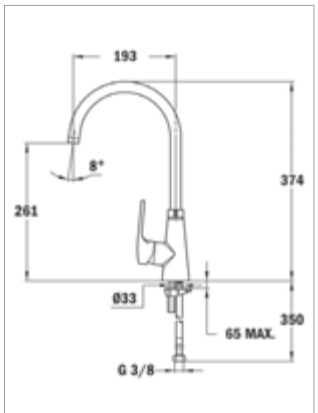

VITA 915

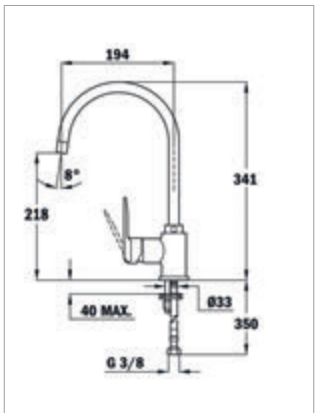

SP 995

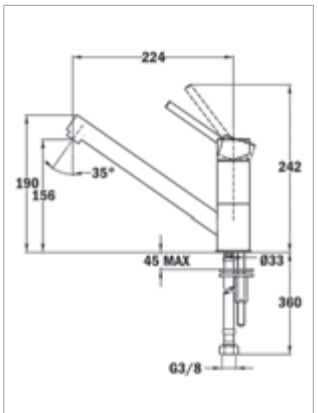

AUK 913

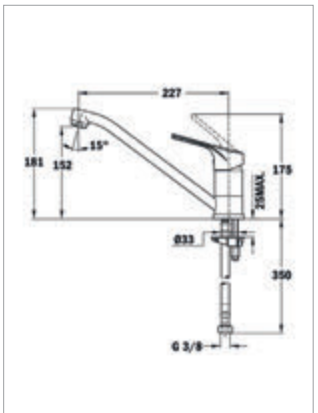

MTP 913

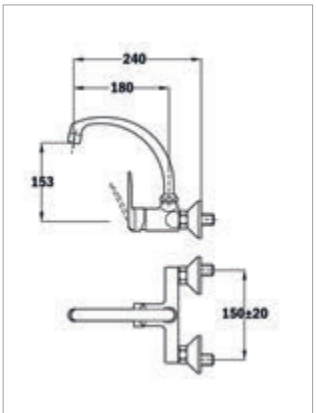

MURAL IN 024

QUANDO ADQUIRE UM PRODUTO TEKA ADQUIRE TAMBÉM A QUALIDADE E ASSISTÊNCIA DO NOSSO SERVIÇO TÉCNICO

Na Teka estamos sempre prontos a escutar e a responder às suas necessidades com a máxima celeridade.

Os nossos Serviços Técnicos Oficiais apenas usam processos homologados e acessórios originais da marca Teka, porque a tranquilidade e qualidade são para nós prioridades

A Teka oferece 3 anos de garantia aos eletrodomésticos e 5 anos às misturadoras. A assistência, reposição de peças ou, caso seja necessário, o transporte de produtos aos nossos Serviços Técnicos são gratuitos.

Aproveite agora mais vantagens registando e ativando a garantia, diretamente, no website do nosso Serviço Técnico: **www.teka.com/pt-pt/sat**

Os equipamentos Teka são testados para trabalhar nas condições mais exigentes. No entanto, se algo falhar pode entrar em contacto connosco através do nº de telefone 234 329 518 (chamada para a rede fixa nacional) ou teka.com, no nosso Facebook, ou escrevendo-nos para sat@teka.pt

SERVIÇO DE APOIO AO CLIENTE

Zona Industrial da Mota, 3834-909 Ílhavo

(+351) 234 329 528 (chamada para a rede fixa nacional)

sacliente@teka.pt

TEKA PORTUGAL, S.A.

Sede
Estrada da Mota - Apartado 533 | 3834-909 Ílhavo - Portugal
Tel.: (+351) 234 329 500 (chamada para a rede fixa nacional) | Fax: (+351) 234 325 457 (chamada para a rede fixa nacional)

C007241

A Teka Portugal SA, reserva-se ao direito de realizar todas as alterações que considerar necessárias para a melhoria contínua dos seus produtos. Assim, todas as características, dados, medidas, cores, descrições e ilustrações expostos no presente catálogo têm carácter meramente orientativo. Os mesmos podem ser alterados ou anulados, em qualquer momento sem obrigação de aviso prévio, de acordo com as exigências técnicas e comerciais da empresa produtora, invalidando a possibilidade de reinvidicação por parte do comprador, comerciante ou particular.
A Teka Portugal SA, declina toda a sua responsabilidade mediante o anteriormente exposto e a enventuais inexatidões devidas a erros de transcrição, impressão ou fotográficos. Para uma correta instalação, em especial de lava-louças, aconselhamos a que tenha o equipamento junto de si e se certifique das medidad do mesmo antes de efetuar a abertura de encastre. Para uma correta utilização do equipamento adquirido consulte previamente todas as instuções técnicas do mesmo e siga-as em conformidade. Os preços constantes neste catálogo são os recomendados pela marca, aos quais acresce o IVA à texa em vigor. Os preços não incluem instalação. O débito do Eco REE é obrigatório e encontra-se regulamentado pelo Decreto_Lei nº 230/2004 de 10 de dezembro estando incluído no preço de venda apresentado.

Tabela de Preços Geral
www.teka.com

TABELA DE PREÇOS 52A | SETEMBRO 2024

CÓDIGO	DESIGNAÇÃO	EAN 13	GAMA	PREÇO TABELA
111000080	Forno Multif. Pirolítico HLB 84-G1 P BM - DE1	8434778030150	MAESTRO	890,00 €
111000079	Forno Multif. HLB 84-G1 BM - DE1	8434778030143	MAESTRO	660,00 €
111160026	Forno Compacto MWC HLC 84-G1 C BM - DE1	8434778028119	MAESTRO	1 225,00 €
111630007	Máquina de Café CLC 85-G1 GM BM - DE1	8434778028027	MAESTRO	2 000,00 €
112030009	Micro-ondas ML 82-G1 BIS L BM - DE1	8434778022445	MAESTRO	745,00 €
111490016	Kit frontal VS/CP-G1 BM - DE1	8434778022438	MAESTRO	185,00 €
112500061	Placa Indução IBF 95-G1 MSP BM - DE1	8434778030402	MAESTRO	1 250,00 €
112510038	Placa Indução IBF 64-G1 MSP BM - DE1	8434778022827	MAESTRO	760,00 €
112570210	Placa Gás GBC 75-G1 BM - DE1	8434778022612	TOTAL	690,00 €
112930071	Chaminé DVI 98-G1 EOS BM - DE1	8434778031737	MAESTRO	900,00 €

CÓDIGO	DESIGNAÇÃO	EAN 13	GAMA	PREÇO TABELA
111000047	Forno Multif. Pirolítico HLB 8700 P AIRFRY BK - TEKA HOME	8434778017496	MAESTRO	1 000,00 €
112500044	Placa Indução IZF 99770 BK MST - TEKA HOME	8434778017649	MAESTRO	1 550,00 €
112500043	Placa Indução IZF 88770 BK MST - TEKA HOME	8434778017632	MAESTRO	1 300,00 €
112500042	Placa Indução IZF 68770 BK MST - TEKA HOME	8434778017625	MAESTRO	1 150,00 €
112930051	Chaminé DLV 99677 TOS BK - TEKA HOME	8434778017656	MAESTRO	885,00 €
112960013	Chaminé DHP 118760 SOS - TEKA HOME	8434778025712	MAESTRO	800,00 €
112960012	Chaminé DHP 98760 SOS - TEKA HOME	8434778025705	MAESTRO	750,00 €

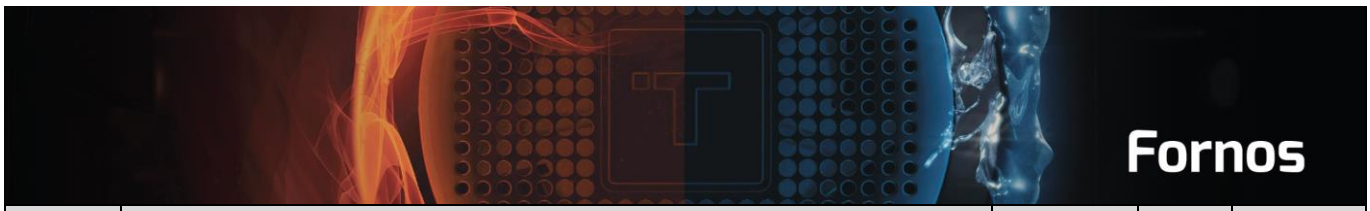

CÓDIGO	DESIGNAÇÃO	EAN 13	GAMA	PREÇO TABELA
	VAPOR			
111200001	Forno Multif. Vapor HLB 8550 SC STEAMGOURMET BK	8434778024777	MAESTRO	1 450,00 €
111000083	Forno Multif. Pirolítico HLB 8418 P S EASY STEAM BK	8434778031003	MAESTRO	850,00 €
111000081	Forno Multif. HLB 8408 S EASY STEAM BK	8434778030983	MAESTRO	665,00 €
	DUALCLEAN			
111000037	Forno Multif. Pirolítico STEAKMASTER BK	8434778012583	MAESTRO	1 500,00 €
111000073	Forno Multif. Pirolítico STEAKMASTER LITE BK	8434778026597	MAESTRO	1 335,00 €
111000000	Forno Multif. Pirolítico IOVEN P BK SS	8434778000146	MAESTRO	1 570,00 €
111000047	Forno Multif. Pirolítico HLB 8700 P AIRFRY BK - TEKA HOME	8434778017496	MAESTRO	1 000,00 €
41566020	Forno Multif. Pirolítico HLB 860P BK SS	8421152148822	MAESTRO	950,00 €
111000046	Forno Multif. Pirolítico HLB 8510 P MAESTRO PIZZA BK	8434778017489	MAESTRO	860,00 €
111000074	Forno Multif. Pirolítico HLB 8406 P AIRFRY BK	8434778027679	MAESTRO	830,00 €
111000008	Forno Multif. Pirolítico HLB 8400 P BK	8434778007602	MAESTRO	740,00 €
111000007	Forno Multif. Pirolítico HLB 8400 P WH	8434778007596	MAESTRO	740,00 €
111000054	Forno Multif. Pirolítico HLB 8300 P BK	8434778019681	MAESTRO	700,00 €
111010045	Forno Multif. Pirolítico HSB 635 P S	8434778031546	TOTAL	650,00 €
111020035	Forno Multif. Pirolítico HCB 6535 P SS	8434778013177	EASY	615,00 €
	HYDROCLEAN			
111000010	Forno Multif. HLB 8600 BK	8434778008265	MAESTRO	820,00 €
111000045	Forno Multif. HLB 8416 AIRFRY BK	8434778017427	MAESTRO	670,00 €
111000076	Forno Multif. HLB 8400 FBK	8434778030020	MAESTRO	600,00 €
111000005	Forno Multif. HLB 8400 BK	8434778007572	MAESTRO	580,00 €
111000004	Forno Multif. HLB 8400 WH	8434778007565	MAESTRO	570,00 €
111000006	Forno Multif. HLB 8400 ST	8434778007589	MAESTRO	580,00 €
41560077	Forno Multif. HLB 840 BK SS	8421152157862	MAESTRO	540,00 €

111000053	Forno Multif. HLB 8300 BK	8434778019674	MAESTRO	500,00 €
111010048	Forno Multif. HSB 646 AIRFRY S	8434778031621	TOTAL	640,00 €
111010026	Forno Multif. HCB 6646 AIRFRY SS	8434778018028	TOTAL	570,00 €
111010047	Forno Multif. HSB 645 S	8434778031614	TOTAL	510,00 €
111010043	Forno Multif. HSB 635 S	8434778031522	TOTAL	450,00 €
41560134	Forno Multif. HSB 630 BK	8421152157749	TOTAL	435,00 €
111010044	Forno Multif. HSB 615 S	8434778031539	TOTAL	410,00 €
41560114	Forno Multif. HSB 610 BK	8421152157688	TOTAL	410,00 €
41560115	Forno Multif. HSB 610 WH	8421152157695	TOTAL	410,00 €
41560053	Forno Multif. HBB 605 SS	8421152157671	EASY	375,00 €
41560042	Forno Convencional HBB 535 SS	8421152157664	EASY	360,00 €
41560011	Forno Convencional HBB 435 SS	8421152157626	EASY	325,00 €
	GÁS			
111050000	Forno Gás HBB 724 G SS	8434778000054	EASY	630,00 €
	POLIVALENTES (ME)			
111280003	Forno Multif. HBE 615 ME SS	8434778005400	EASY	480,00 €
	COUNTRY STYLE			
111010010	Forno Multif. HRB 6300 ANTRACITE	8434778008616	TOTAL	605,00 €
	GAMA 900			
41592223	Forno Multif. HLF 940 BK SS	8421152155042	MAESTRO	1 200,00 €
41592220	Forno Multif. HSF 900 SS	8421152154588	TOTAL	975,00 €

CÓDIGO	DESIGNAÇÃO	EAN 13	GAMA	PREÇO TABELA
	COMPACTOS			
111130009	Forno Compacto HLC 8406 AIRFRY BK	8434778026535	MAESTRO	680,00 €
111130002	Forno Compacto HLC 8400 WH	8434778007626	MAESTRO	650,00 €
111130004	Forno Compacto HLC 8400 ST	8434778007640	MAESTRO	650,00 €
111160028	Forno Compacto MWC HLC 8440 C FBK	8434778030051	MAESTRO	1 190,00 €
111160034	Forno Compacto MWC HLC 8440 C BK	8434778033274	MAESTRO	1 080,00 €
111160024	Micro-ondas Compacto grill MLC 8440 BK	8434778028096	MAESTRO	955,00 €
111160025	Micro-ondas Compacto grill MLC 8440 ST	8434778028102	MAESTRO	955,00 €
111140001	Forno Compacto HSC 635 S	8434778031744	TOTAL	530,00 €
111170001	Forno Compacto MWC HSC 644 C S	8434778031775	TOTAL	1 060,00 €
	MÁQUINAS DE CAFÉ			
111630004	Máquina de Café CLC 855 GM BK	8434778010541	MAESTRO	1 950,00 €
111630005	Máquina de Café CLC 8350 MC BK	8434778019704	MAESTRO	1 150,00 €
	GAVETAS			
111600004	Gaveta Multiusos VS 1520 GS	8434778008913	MAESTRO	570,00 €
111600003	Gaveta Aquecimento CP 150 GS	8434778008906	MAESTRO	400,00 €
111890002	Kit frontal VS/CP BK	8434778008487	MAESTRO	75,00 €
111890003	Kit frontal VS/CP TEKA WH	8434778008494	MAESTRO	75,00 €
111890004	Kit frontal VS/CP TEKA ST	8434778008500	MAESTRO	75,00 €

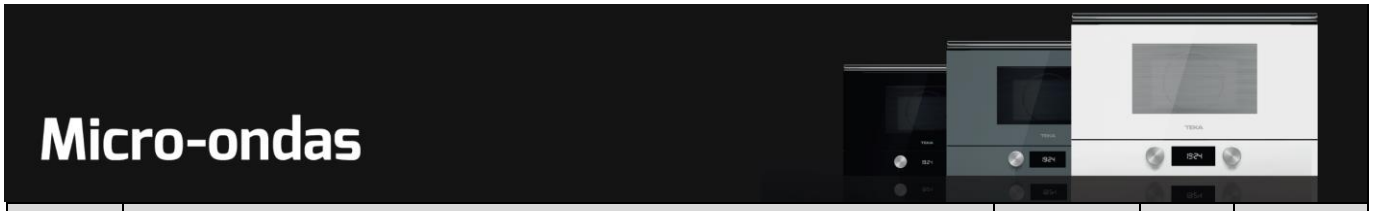

CÓDIGO	DESIGNAÇÃO	EAN 13	GAMA	PREÇO TABELA
	INTEGRAÇÃO			
112030017	Micro-ondas ML 8220 BIS L FBK	8434778030075	MAESTRO	650,00 €
112030001	Micro-ondas ML 8220 BIS L BK	8434778007688	MAESTRO	640,00 €
112030000	Micro-ondas ML 8220 BIS L WH	8434778007671	MAESTRO	640,00 €
112030002	Micro-ondas ML 8220 BIS L ST	8434778007695	MAESTRO	640,00 €
40584301	Micro-ondas ML 822 BIS R BK SS	8421152145500	MAESTRO	640,00 €
40584300	Micro-ondas ML 822 BIS L BK SS	8421152145494	MAESTRO	640,00 €
112060008	Micro-ondas ML 8210 BIS BK	8434778032130	MAESTRO	450,00 €
112060009	Micro-ondas ML 8210 BIS WH	8434778032147	MAESTRO	450,00 €
112060005	Micro-ondas MLEG 820 FI BK	8434778029406	MAESTRO	425,00 €
112060011	Micro-ondas ML 8200 BI FBK	8434778032253	MAESTRO	390,00 €
112060010	Micro-ondas ML 8200 BI BK	8434778032246	MAESTRO	380,00 €
112040003	Micro-ondas MS 622 BIS R S	8434778031560	TOTAL	600,00 €
112040002	Micro-ondas MS 622 BIS L S	8434778031553	TOTAL	600,00 €
112040004	Micro-ondas MS 622 BI L S	8434778031577	TOTAL	490,00 €
40584010	Micro-ondas MS 620 BIS SS	8421152145579	TOTAL	360,00 €
40584011	Micro-ondas MS 620 BIH SS	8421152145586	TOTAL	350,00 €
40584000	Micro-ondas MB 620 BI SS	8421152145593	EASY	325,00 €
40584001	Micro-ondas MB 620 BI WH	8421152145609	EASY	325,00 €

Placas

CÓDIGO	DESIGNAÇÃO	EAN 13	GAMA	PREÇO TABELA
	INDUÇÃO C/ EXAUSTÃO INCORPORADA			
112730000	Placa Indução com exaustão AFF 87601 MST BK	8434778024982	MAESTRO	2 100,00 €
112500053	Placa Indução com exaustão AFC 87628 MST BK	8434778020878	MAESTRO	2 050,00 €
	INDUÇÃO FULL FLEX			
112500044	Placa Indução IZF 99770 BK MST - TEKA HOME	8434778017649	MAESTRO	1 550,00 €
112500043	Placa Indução IZF 88770 BK MST - TEKA HOME	8434778017632	MAESTRO	1 300,00 €
112500042	Placa Indução IZF 68770 BK MST - TEKA HOME	8434778017625	MAESTRO	1 150,00 €
112500037	Placa Indução IZF 68700 BK MST	8434778016208	MAESTRO	1 000,00 €
	INDUÇÃO FLEX			
112500034	Placa Indução IZS 97630 BK MST	8434778012057	MAESTRO	1 200,00 €
112500030	Placa Indução IZS 86630 BK MST	8434778011869	MAESTRO	970,00 €
112500035	Placa Indução IZF 64600 BK MSP	8434778013108	MAESTRO	660,00 €
112510019	Placa Indução IZF 64440 BK MSP	8434778011821	MAESTRO	640,00 €
	INDUÇÃO MASTERSENSE			
112500039	Placa Indução IZC 83620 BK MST	8434778017335	MAESTRO	800,00 €
112500022	Placa Indução IZC 64630 BK MST	8434778011722	MAESTRO	650,00 €
112500027	Placa Indução IZC 64630 WH MST	8434778011777	MAESTRO	820,00 €
112500026	Placa Indução IZC 64630 ST MST	8434778011760	MAESTRO	790,00 €
112500023	Placa Indução ITC 64630 BK MST	8434778011739	TOTAL	700,00 €
112500017	Placa Indução IZC 63630 BK MST	8434778011593	MAESTRO	750,00 €
	INDUÇÃO			
112510017	Placa Indução IZC 64320 BK MSP	8434778011784	TOTAL	580,00 €
112520015	Placa Indução IZC 64010 BK MSS	8434778012491	EASY	520,00 €
	HÍBRIDAS			
112570114	Placa Indugás JZC 95314 ABN BK	8434778011258	TOTAL	990,00 €
112570113	Placa Indugás JZC 64322 ABN BK	8434778011241	TOTAL	790,00 €
112610036	Placa Mista EFX 60.1 2G 2H AI AL BTN	8434778018967	TOTAL	430,00 €
	VITROCERÂMICAS			
10210002	Placa Vitrocerâmica TR 951	8421152086308	MAESTRO	690,00 €
40239020	Placa Vitrocerâmica TZ PRO 6420	8421152148174	TOTAL	355,00 €
40239040	Placa Vitrocerâmica TZ PRO 6415	8421152148266	EASY	305,00 €
40239041	Placa Vitrocerâmica TT PRO 6415	8421152148273	EASY	330,00 €
40239030	Placa Vitrocerâmica TZ PRO 6315	8421152148211	EASY	270,00 €
112540010	Placa Vitrocerâmica TCC 64310 TTC BK	8434778026368	TOTAL	440,00 €
	GÁS			
112570187	Placa Gás GZC 95320 XBA BK	8434778019360	MAESTRO	720,00 €
112570188	Placa Gás GZC 75330 XBA BK	8434778019377	MAESTRO	640,00 €
112570189	Placa Gás GZC 75330 XBA ST	8434778019384	MAESTRO	660,00 €
112570191	Placa Gás GZC 64320 XBA BK	8434778019407	MAESTRO	465,00 €
112570190	Placa Gás GZC 64320 XBA WH	8434778019391	MAESTRO	500,00 €
112570192	Placa Gás GZC 64320 XBA ST	8434778019414	MAESTRO	500,00 €
112570194	Placa Gás GZC 64300 XBA BK	8434778019438	MAESTRO	435,00 €
112570195	Placa Gás GZC 63310 XBA BK	8434778019445	MAESTRO	435,00 €
112610048	Placa Gás EFX 60.1 4G AI AL DR CI BTN	8434778019582	TOTAL	375,00 €
112610045	Placa Gás EX 90.1 5G AI AL DR LEFT CI BTN	8434778019551	TOTAL	480,00 €
112610043	Placa Gás EX 70.1 5G AI AL DR CI BTN	8434778019537	TOTAL	420,00 €
112610042	Placa Gás EX 60.1 4G AI AL DR CI BTN	8434778019520	TOTAL	350,00 €
112610041	Placa Gás EX 60.1 4G AI AL CI BTN	8434778019513	TOTAL	320,00 €
112620029	Placa Gás HLX 640 KBC0E BK	8434778024517	EASY	250,00 €
112620017	Placa Gás E 60.3 40 LBA0E BTN	8434778022711	EASY	260,00 €
112620030	Placa Gás E 60.3 40 LLB0E BUT	8434778025248	EASY	235,00 €
112620018	Placa Gás E 60.3 40 LLN0E NAT	8434778022728	EASY	235,00 €
112750002	Placa Gás HSE 64031 KLB BUT	8434778027891	EASY	260,00 €
	MODULARES			
112660000	Teppan Yaki YZC 32600 XFL	8434778014846	MAESTRO	1 500,00 €
112510023	Placa Indução IZC 42400 BK MSP	8434778012026	TOTAL	535,00 €
112510022	Placa Indução IZC 32600 BK MST	8434778012019	MAESTRO	480,00 €
112540002	Placa Vitrocerâmica TZC 32320 TTC	8434778012651	EASY	265,00 €
112550007	Placa Vitrocerâmica TBC 32010 TTC	8434778012668	EASY	245,00 €
40214405	Placa Vitrocerâmica EFX 30.1 2H	8421152155776	EASY	210,00 €
112570196	Placa Gás GZC 32300 XBA BK	8434778019452	MAESTRO	280,00 €
112570197	Placa Gás GZC 31330 XBA BK	8434778019469	MAESTRO	315,00 €
112610047	Placa Gás EFX 30.1 2G AI AL CI BTN	8434778019575	EASY	185,00 €
	POLIVALENTES			
112550020	Placa Vitrocerâmica TTC 64010 CRD BK	8434778024531	EASY	375,00 €
112550018	Placa Vitrocerâmica TCC 64000 PLV BK	8434778023640	EASY	415,00 €
10205019	Placa Gás CGC 4G AI AL BUT	8421152027868	EASY	485,00 €
10205219	Placa Gás CGC 4G AI AL NAT	8421152027875	EASY	485,00 €
10205083	Placa Gás CG.1 4G AI AL BUT SS	8421152066492	EASY	520,00 €
10205283	Placa Gás CG.1 4G AI AL NAT SS	8421152066508	EASY	520,00 €

Exaustores

CÓDIGO	DESIGNAÇÃO	EAN 13	GAMA	PREÇO TABELA
	TETO			
40484180	Chaminé DHT 1285 SS	8421152145890	MAESTRO	1 700,00 €
113100004	Chaminé DHT 97670 TOS WH	8434778019322	MAESTRO	1 600,00 €
112910003	Chaminé DHT 96340 SS	8434778028829	MAESTRO	1 400,00 €
112910004	Chaminé DHT 96340 WH	8434778028836	MAESTRO	1 400,00 €
	BANCADA			
113160000	Exaustor Modular FIH 16760 TOS BK	8434778012675	MAESTRO	1 800,00 €
	ILHA			
40480330	Chaminé CC 485 SS ILHA	8421152145869	MAESTRO	1 100,00 €
40483172	Chaminé DPL 1185 T ILHA	8421152145777	MAESTRO	1 100,00 €
40484640	Chaminé DH2 985 ILHA	8421152145715	MAESTRO	1 080,00 €
40485150	Chaminé DG3 985 ILHA	8421152145814	TOTAL	855,00 €
	PAREDE VERTICAIS			
112930051	Chaminé DLV 99677 TOS BK - TEKA HOME	8434778017656	MAESTRO	885,00 €
112930029	Chaminé DLV 98660 TOS BK	8434778011937	MAESTRO	765,00 €
112930030	Chaminé DLV 98660 TOS WH	8434778011944	MAESTRO	800,00 €
112930033	Chaminé DLV 98660 TOS ST	8434778011975	MAESTRO	800,00 €
112930043	Chaminé DVT 98660 TBS BK	8434778013252	MAESTRO	555,00 €
112930044	Chaminé DVT 98660 TBS WH	8434778013269	MAESTRO	560,00 €
112930041	Chaminé DVT 78660 TBS BK	8434778013238	MAESTRO	520,00 €
112930042	Chaminé DVT 78660 TBS WH	8434778013245	MAESTRO	540,00 €
112950011	Chaminé DVN 77050 TTC BK	8434778011708	EASY	405,00 €
112950010	Chaminé DVN 67050 TTC BK	8434778011692	EASY	365,00 €
112950013	Chaminé DVN 67050 TTC WH	8434778017595	EASY	385,00 €
	PAREDE HORIZONTAIS			
112960013	Chaminé DHP 118760 SOS - TEKA HOME	8434778025712	MAESTRO	800,00 €
112960012	Chaminé DHP 98760 SOS - TEKA HOME	8434778025705	MAESTRO	750,00 €
40437110	Chaminé PERFECTA4 DLH 1185 T	8421152145678	MAESTRO	590,00 €
40437100	Chaminé PERFECTA4 DLH 985 T	8421152145661	MAESTRO	555,00 €
40487182	Chaminé DLH 986 T	8421152157442	MAESTRO	460,00 €
40487181	Chaminé DLH 786 T	8421152157435	MAESTRO	420,00 €
40487180	Chaminé DLH 686 T	8421152157428	MAESTRO	410,00 €
112970006	Chaminé DSH 986	8434778025699	TOTAL	405,00 €
112970005	Chaminé DSH 786	8434778025682	TOTAL	385,00 €
112970004	Chaminé DSH 686	8434778025675	TOTAL	375,00 €
	PAREDE VIDRO			
40477002	Chaminé DQ2 985	8421152145845	MAESTRO	1 150,00 €
	PAREDE PIRAMIDAIS			
40460529	Chaminé DBP 90 PRO SS	8421152133729	EASY	265,00 €
40460519	Chaminé DBP 70 PRO SS	8421152133712	EASY	250,00 €
40460509	Chaminé DBP 60 PRO SS	8421152133705	EASY	240,00 €
	COUNTRY STYLE			
40476310	Chaminé DMR 975	8421152130797	TOTAL	530,00 €
	INTEGRAÇÃO			
113100001	Chaminé INTEGRA 96750 POS	8434778014815	MAESTRO	500,00 €
113100000	Chaminé INTEGRA 66750 POS	8434778014808	MAESTRO	450,00 €
	TELESCÓPICOS			
40436860	Exaustor CNL 9815 PLUS SS	8421152146262	MAESTRO	395,00 €
40436840	Exaustor CNL 6815 PLUS SS	8421152146248	MAESTRO	315,00 €
40436820	Exaustor CNL 6415 PLUS SS	8421152146200	TOTAL	255,00 €
40436822	Exaustor CNL 6415 PLUS BK	8421152146224	TOTAL	265,00 €
40436821	Exaustor CNL 6415 PLUS WH	8421152146217	TOTAL	255,00 €
40436810	Exaustor CNL 6415 SS	8421152146170	TOTAL	215,00 €
40436812	Exaustor CNL 6415 BK	8421152146194	TOTAL	200,00 €
40436811	Exaustor CNL 6415 WH	8421152146187	TOTAL	200,00 €
40474390	Exaustor TL 9310 SS	8421152146002	EASY	185,00 €
113080003	Exaustor TL 7310 SS	8434778021547	EASY	165,00 €
40474400	Exaustor TL1 52 SS	8421152131336	EASY	120,00 €
	TRADICIONAIS			
40466250	Exaustor C 9420 SS	8421152146125	EASY	200,00 €
40465530	Exaustor C 6420 SS	8421152146088	EASY	185,00 €
40465532	Exaustor C 6420 BK	8421152146101	EASY	170,00 €
40465531	Exaustor C 6420 WH	8421152146095	EASY	170,00 €
	GRUPOS FILTRANTES			
113100006	Exaustor GFL 77651 EOS BK	8434778022346	MAESTRO	560,00 €
113100005	Exaustor GFL 57651 EOS BK	8434778022339	MAESTRO	540,00 €
113100009	Exaustor GFL 87760 EOS SS	8434778025668	MAESTRO	570,00 €
113100008	Exaustor GFL 77760 EOS SS	8434778025651	MAESTRO	550,00 €
113100007	Exaustor GFL 57760 EOS SS	8434778025644	MAESTRO	530,00 €
40446753	Exaustor GFG-2 SS	8421152146040	TOTAL	190,00 €
40446752	Exaustor GFG-2 BK	8421152121238	EASY	180,00 €
40446751	Exaustor GFG-2 WH	8421152121221	EASY	180,00 €
40446710	Exaustor GFH-73 SS	8421152036402	EASY	180,00 €

40446700	Exaustor GFH-55 SS	8421152036396	EASY	170,00 €

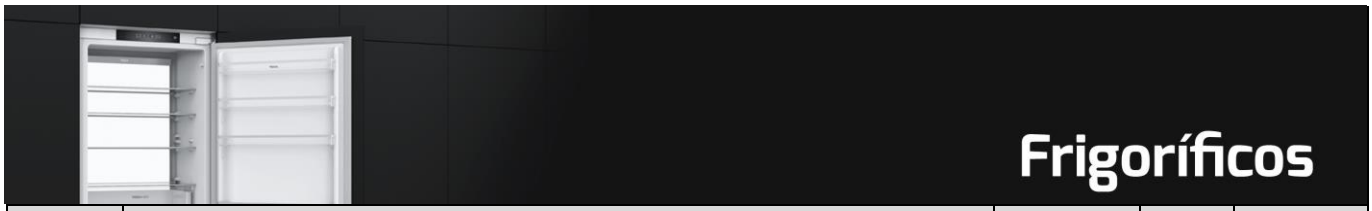

CÓDIGO	DESIGNAÇÃO	EAN 13	GAMA	PREÇO TABELA
	ENCASTRE			
113560021	Combinado Encastre RBF 78780 FI	8434778028720	MAESTRO	1 950,00 €
113560017	Combinado Encastre RBF 77360 FI EU	8434778024074	MAESTRO	1 430,00 €
113560020	Combinado Encastre RBF 73380 FI	8434778028591	MAESTRO	1 250,00 €
113560022	Combinado Encastre RBF 73351 FI	8434778028898	TOTAL	920,00 €
113560014	Combinado Encastre RBF 73340 FI EU	8434778021752	TOTAL	900,00 €
113460009	Frigorífico Encastre RSL 73360 FI	8434778029482	TOTAL	1 200,00 €
113500010	Arca Encastre RSF 73360 FI	8434778029475	TOTAL	1 350,00 €
113470015	Frigorífico Encastre RSL 41150 BU EU	8434778021882	TOTAL	635,00 €
113470018	Frigorífico Encastre RSR 41160 BU	8434778029444	TOTAL	735,00 €
113510002	Arca Encastre RSF 41160 BU	8434778029468	TOTAL	670,00 €
	GARRAFEIRAS			
113600012	Garrafeira Encastre RVI 30097	8434778021141	MAESTRO	2 400,00 €
113600010	Garrafeira Encastre RVI 20041	8434778021127	MAESTRO	1 250,00 €
113600009	Garrafeira Encastre RVI 10024	8434778021110	MAESTRO	1 100,00 €
113600008	Garrafeira RVU 20046	8434778021103	MAESTRO	1 400,00 €

CÓDIGO	DESIGNAÇÃO	EAN 13	GAMA	PREÇO TABELA
	INTEGRAÇÃO TOTAL			
114260026	Máq. Lavar Louça Encastre DFI 76951	8434778030297	MAESTRO	800,00 €
114270034	Máq. Lavar Louça Encastre DFI 46951	8434778030303	TOTAL	760,00 €
114270005	Máq. Lavar Louça Encastre DFI 46900	8434778013573	TOTAL	670,00 €
114270009	Máq. Lavar Louça Encastre DFI 46700	8434778013610	TOTAL	600,00 €
114310000	Máq. Lavar Louça Encastre DFI 44700	8434778013658	TOTAL	580,00 €
	INTEGRAÇÃO PARCIAL			
114270011	Máq. Lavar Louça Apainelável DSI 46750 SS	8434778013696	MAESTRO	610,00 €

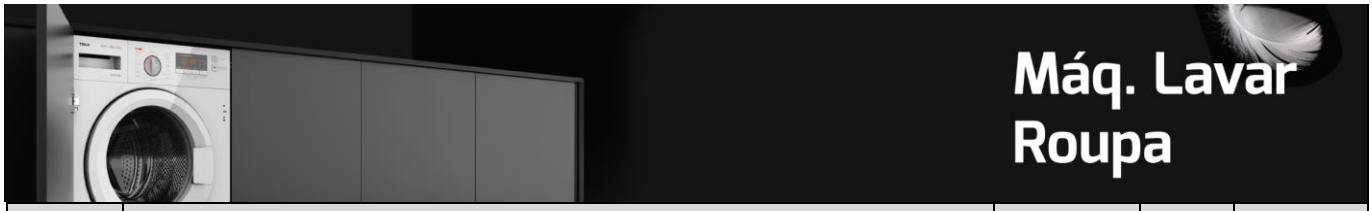

CÓDIGO	DESIGNAÇÃO	EAN 13	GAMA	PREÇO TABELA
	LAVAR - INTEGRAÇÃO			
114000008	Máq. Lavar Roupa Encastre LI5 1481 EUI	8434778018585	MAESTRO	910,00 €
114000007	Máq. Lavar Roupa Encastre LI5 1280 EUI	8434778018578	TOTAL	800,00 €
	LAVAR E SECAR			
114030005	Máq. Lavar e Secar Roupa Encastre LSI6 1480	8434778023077	MAESTRO	1 160,00 €

CÓDIGO	DESIGNAÇÃO	EAN 13	GAMA	PREÇO TABELA
	TRIPLA INSTALAÇÃO			
115000056	L. Louças AMERICAN PRO 80 M-XP 1C	8434778019230	MAESTRO	800,00 €
115000055	L. Louças AMERICAN PRO 60 M-XP 1C	8434778019223	MAESTRO	640,00 €
115000054	L. Louças FLEXLINEA RS15 71.40 M-XT 1C PURECLEAN	8434778018684	MAESTRO	630,00 €
115000046	L. Louças FLEXLINEA RS15 50.40 M-XT 1C PURECLEAN	8434778015539	MAESTRO	540,00 €
115000053	L. Louças FLEXLINEA RS15 40.40 M-XT 1C PURECLEAN	8434778018677	MAESTRO	500,00 €
115000023	L. Louças FLEXLINEA RS15 50.40 DOURADO	8434778004700	MAESTRO	840,00 €
115000024	L. Louças FLEXLINEA RS15 50.40 TITANIUM	8434778004717	MAESTRO	840,00 €

115000025	L. Louças FLEXLINEA RS15 50.40 COBRE	8434778004724	MAESTRO	840,00 €
115000063	L. Louças FLEXLINEA RS15 71.40 M-FX 1C FORTINOX	8434778025279	MAESTRO	635,00 €
115000062	L. Louças FLEXLINEA RS15 50.40 M-FX 1C FORTINOX	8434778025262	MAESTRO	550,00 €
115000061	L. Louças FLEXLINEA RS15 40.40 M-FX 1C FORTINOX	8434778025255	MAESTRO	510,00 €
115000011	L. Louças FLEXLINEA RS15 71.40	8434778004373	MAESTRO	590,00 €
115000012	L. Louças FLEXLINEA RS15 50.40	8434778004380	MAESTRO	375,00 €
115000014	L. Louças FLEXLINEA RS15 40.40	8434778004403	MAESTRO	355,00 €
	SOB TAMPO			
115030007	L. Louças BE LINEA RS15 2C 740	8434778004274	MAESTRO	545,00 €
115030008	L. Louças BE LINEA RS15 2C 580	8434778004281	MAESTRO	530,00 €
115000004	L. Louças BE LINEA RS15 71.40	8434778004298	MAESTRO	535,00 €
115000005	L. Louças BE LINEA RS15 50.40	8434778004304	MAESTRO	310,00 €
115000006	L. Louças BE LINEA RS15 45.40	8434778004311	MAESTRO	305,00 €
115000007	L. Louças BE LINEA RS15 40.40	8434778004328	MAESTRO	255,00 €
115000008	L. Louças BE LINEA RS15 34.40	8434778004335	MAESTRO	240,00 €
115000010	L. Louças BE LINEA RS15 18.40	8434778005349	MAESTRO	270,00 €
10125026	L. Louças BE 2C 780	8421152031278	TOTAL	320,00 €
10125121	L. Louças BE 74.43	8421152060889	TOTAL	235,00 €
10125122	L. Louças BE 50.40 PLUS	8421152062111	TOTAL	160,00 €
10125123	L. Louças BE 45.40 PLUS	8421152066454	TOTAL	145,00 €
10125149	L. Louças BE 34.40 PLUS	8421152112892	TOTAL	125,00 €
10125005	L. Louças BE 40.40	8421152024119	TOTAL	115,00 €
10125003	L. Louças BE 28.40	8421152024096	TOTAL	110,00 €
	DUPLA INSTALAÇÃO			
115160010	L. Louças BROOKLYN 80 M-XP 2C 1E	8434778019667	MAESTRO	500,00 €
115100023	L. Louças BROOKLYN 60 M-XP 1C 1E	8434778019643	MAESTRO	440,00 €
115100022	L. Louças BROOKLYN 50 M-XP 1C 1E	8434778019636	MAESTRO	420,00 €
	ENCASTRE			
115100011	L. Louças DIAMOND RS15 1C 1E 86 REV PRETO	8434778004731	MAESTRO	635,00 €
10119023	L. Louças CLASSIC 2C 1E (Sif)	8421152019566	TOTAL	340,00 €
10119021	L. Louças CLASSIC 2C 86 (Sif)	8421152019474	TOTAL	335,00 €
10119013	L. Louças CLASSIC 1C 1E (Sif)	8421152019283	TOTAL	200,00 €
10119059	L. Louças CLASSIC 1C	8421152030677	TOTAL	205,00 €
115170001	L. Louças UNIVERSE 80 T-XP 2C 1E	8434778015133	TOTAL	260,00 €
115140001	L. Louças UNIVERSE 60 T-XP 1½C 1E	8434778015119	TOTAL	220,00 €
115110022	L. Louças UNIVERSE 50 T-XP 1C 1E PLUS	8434778015065	TOTAL	205,00 €
115110011	L. Louças UNIVERSE 45 T-XP 1C 1E	8434778014952	TOTAL	180,00 €
115180001	L. Louças STARBRIGHT 80 E-XP 2C 1E	8434778015577	EASY	235,00 €
115150001	L. Louças STARBRIGHT 60 E-XP 1½C 1E	8434778015652	EASY	180,00 €
115120033	L. Louças STARBRIGHT 45 E-XP 1C 1E	8434778015775	EASY	165,00 €
115020011	L. Louças STARBRIGHT 45 E-XN 1C	8434778015904	EASY	125,00 €
10107028	L. Louças STYLO 2C	8421152028285	TOTAL	170,00 €
10107017	L. Louças STYLO 1C 1E REV	8421152028179	TOTAL	155,00 €
10107007	L. Louças STYLO 1C	8421152028070	TOTAL	105,00 €
10110006	L. Louças DR 80 2C	8421152037065	TOTAL	160,00 €
10110005	L. Louças DR 80 1C 1E REV	8421152037058	TOTAL	145,00 €
10108035	L. Louças ERC	8421152131770	EASY	100,00 €
	TEGRANITE ENCASTRE			
115400009	L. Louças STONE 80 B-TG 2C 1E BLACK CARBON	8434778004915	MAESTRO	470,00 €
115400013	L. Louças STONE 80 B-TG 2C 1E WHITE	8434778004953	MAESTRO	470,00 €
115360008	L. Louças STONE 60 B-TG 1½C 1E BLACK CARBON	8434778005059	MAESTRO	460,00 €
115360012	L. Louças STONE 60 B-TG 1½C 1E WHITE	8434778005097	MAESTRO	460,00 €
115330008	L. Louças STONE 60 L-TG 1C 1E BLACK CARBON	8434778006162	MAESTRO	445,00 €
115330012	L. Louças STONE 60 L-TG 1C 1E WHITE	8434778005929	MAESTRO	445,00 €
115330022	L. Louças STONE 50 B-TG 1C 1E BLACK CARBON	8434778006018	MAESTRO	430,00 €
115330026	L. Louças STONE 50 B-TG 1C 1E WHITE	8434778006056	MAESTRO	430,00 €
115230005	L. Louças FORSQUARE 50.40 TG BLACK	8434778007084	MAESTRO	440,00 €
115230009	L. Louças FORSQUARE 50.40 TG WHITE	8434778007121	MAESTRO	440,00 €
	TEGRANITE SOB TAMPO			
115260024	L. Louças SQUARE 2C 760 TG BLACK	8434778007220	MAESTRO	470,00 €
115260028	L. Louças SQUARE 2C 760 TG WHITE	8434778007268	MAESTRO	470,00 €
115260029	L. Louças SQUARE 2C 560 TG BLACK	8434778007275	MAESTRO	460,00 €
115260033	L. Louças SQUARE 2C 560 TG WHITE	8434778007312	MAESTRO	460,00 €
115230015	L. Louças SQUARE 72.40 TG BLACK	8434778007329	MAESTRO	440,00 €
115230019	L. Louças SQUARE 72.40 TG WHITE	8434778007367	MAESTRO	440,00 €
115230020	L. Louças SQUARE 50.40 TG BLACK	8434778007374	MAESTRO	420,00 €
115230024	L. Louças SQUARE 50.40 TG WHITE	8434778007411	MAESTRO	420,00 €
115230025	L. Louças SQUARE 40.40 TG BLACK	8434778007428	MAESTRO	395,00 €
115230029	L. Louças SQUARE 40.40 TG WHITE	8434778007466	MAESTRO	395,00 €

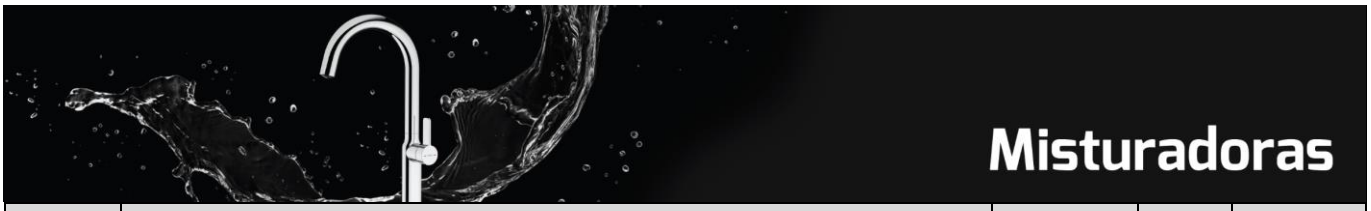

CÓDIGO	DESIGNAÇÃO	EAN 13	GAMA	PREÇO TABELA
339150200	Misturadora IC 915	8421152090381	TOTAL	415,00 €
33915020W	Misturadora IC 915 WH	8421152091357	TOTAL	450,00 €

33915020N	Misturadora IC 915 BK	8421152091364	TOTAL	450,00 €
116030004	Misturadora ICC 915	8434778002973	MAESTRO	375,00 €
116030006	Misturadora ICC 915 DOURADO	8434778003000	MAESTRO	495,00 €
116030005	Misturadora ICC 915 TITANIUM	8434778002980	MAESTRO	495,00 €
182000200	Misturadora OS 200 (sem filtro)	8421152084748	TOTAL	230,00 €
239391200	Misturadora ARK 939	8421152084793	MAESTRO	330,00 €
539391200	Misturadora IN 939	8413509220145	MAESTRO	330,00 €
509830200	Misturadora AUK 983	8421152112731	MAESTRO	340,00 €
629850200	Misturadora FO 985	8421152131589	TOTAL	340,00 €
116020015	Misturadora Oval 9382 BK	8434778027242	TOTAL	320,00 €
116020013	Misturadora Oval 9382	8434778027228	TOTAL	300,00 €
116020011	Misturadora Oval 9381	8434778027204	TOTAL	270,00 €
116020010	Misturadora IN 938 PLUS	8434778026511	MAESTRO	225,00 €
23938120I	Misturadora ARK 938 I	8421152134191	MAESTRO	370,00 €
239381200	Misturadora ARK 938	8421152086995	MAESTRO	230,00 €
116020017	Misturadora Oval 938	8434778027266	TOTAL	250,00 €
116020019	Misturadora Oval 938 BK	8434778027280	TOTAL	270,00 €
62997020FN	Misturadora FO 997 FN (PRETO)	8421152139738	MAESTRO	265,00 €
116030062	Misturadora Oval 915	8434778027129	TOTAL	150,00 €
116030064	Misturadora Oval 915 BK	8434778027143	TOTAL	170,00 €
116030024	Misturadora TOP FOT 995 CROMO/BRANCO	8434778002119	TOTAL	195,00 €
116030023	Misturadora TOP FOT 995 CROMO/PRETO	8434778002102	TOTAL	195,00 €
53995120FN	Misturadora IN 995 FN (PRETO)	8421152137109	EASY	185,00 €
53995120FW	Misturadora IN 995 FW (BRANCO)	8421152137123	EASY	185,00 €
629150200	Misturadora FO 915	8421152112700	TOTAL	295,00 €
62915020NC	Misturadora FO 915 NC	8421152134832	TOTAL	375,00 €
249150200	Misturadora VITA 915	8421152076460	EASY	185,00 €
559950200	Misturadora Spirit - SP 995	8421152090237	EASY	115,00 €
509130200	Misturadora AUK 913	8421152084809	EASY	160,00 €
469130200	Misturadora MTP 913	8421152084724	EASY	90,00 €
5302412	Misturadora MURAL IN 024	8421152091500	EASY	115,00 €

CÓDIGO	DESIGNAÇÃO	EAN 13	GAMA	PREÇO TABELA
	FORNOS			
41599012	Steambox	8421152150184		170,00 €
41599013	Bandeja Pro-Titanium Dual	8421152150191		125,00 €
41599010	Kit Guias Telescópicas 2 Alturas	8421152150160		115,00 €
41599011	Kit Guias Telescópicas 1 Altura	8421152150177		60,00 €
41599006	Pedra Pizza Double Cook	8421152110591		55,00 €
	PLACAS			
49004840	Trem de cozinha 5 peças Silampos	8421152123621		280,00 €
890359	Trem de cozinha 3 peças Silampos c/tampa de aço	5601416582644		180,00 €
890263	Panela de Pressão Easy	5601416542846		135,00 €
890274	Panela Wok 28 cm c/ tampa vidro	5601416579958		85,00 €
61601801	Espátula de limpeza	8421152715321		10,00 €
	LAVA-LOUÇAS			
115890013	Triturador TR 550	8434778010640		320,00 €
88801300	Adaptador Triturador para válvula quadrada	5647687143214		90,00 €
40199270	Conjunto de cozinha Zenit	8421152145357		265,00 €
40199230	Tábua de madeira+cesto inox	8421152084670		90,00 €
40199236	Tábua de corte em bambu	8421152143667		80,00 €
115890009	Tábua de vidro branco universal	8434778004755		55,00 €
115890041	Doseador de detergente quadrado preto	8434778027754		60,00 €
115890012	Doseador de detergente quadrado	8434778004786		55,00 €
115890011	Doseador de detergente universal	8434778004779		45,00 €
40199072	Cesto inox universal 420X200X74 mm	8421152144237		90,00 €
40199057	Cesto inox Stena 60 193X339X60 mm	8421152114209		65,00 €
40199037	Cesto inox 380X320X145 mm	8421152026656		70,00 €
40199038	Cesto inox diam. 370X145 mm	8421152026663		55,00 €
40199039	Cesto inox diam. 340X145 mm	8421152026670		45,00 €
40199061	Legumeira p/ UNIVERSO 1 1/2B 1E 260X434X105 mm	8421152745786		35,00 €
61001104	Conjunto Sifão 2C salva espaço	8421152714881		25,00 €
61001097	Conjunto Sifão 1C salva espaço	8421152713013		20,00 €
100020	Sifão duplo c/caixa limpeza	5604634014607		15,00 €
100022	Sifão simples c/caixa limpeza	5604634014577		10,00 €
61001291	Kit válvula automática HelixPro 3½ com anti-transbordo retangular	8421152107768		70,00 €
61001406	Kit válvula automática HelixPro 3½ com anti-transbordo	8421152108109		70,00 €
61001414	Válvula HelixPro 3½ com anti-transbordo retangular	8421152108970		40,00 €
61001400	Válvula HelixPro 3½ com anti-transbordo	8421152108000		25,00 €
61001401	Válvula HelixPro 3½ sem anti-transbordo	8421152108017		25,00 €
61001302	Válvula prestígio 3½ com anti-transbordo	8421152714478		20,00 €
61001303	Válvula prestígio 3½ sem anti-transbordo	8421152714492		20,00 €
40199510	Tampa inox para válvula	8421152113806		25,00 €

115890034	Tampão p/ válvula automática HelixPro	8434778025842		20,00 €
115890033	Tampão p/ válvula manual HelixPro	8434778025835		20,00 €
81100009	Tampão p/ válvula automática quadrada	5604634070009		18,00 €
20199006	Tampão p/ válvula prestígio	8421152713716		15,00 €
61501027	Embelezador de anti-transbordo redondo	8421152716045		5,00 €
61501025	Taco para Lava-Loucas	5604634990406		5,00 €
61102045	Kit de grampos (10 Unidades)	8421152716007		5,00 €
	EXAUSTÃO - KITS DE RECIRCULAÇÃO			
113290029	Kit convencional CFR 30480 LOE (DHT 1285)	8434778024302		265,00 €
113290025	Kit regenerativo RFC60210 O1B (DHT 97670)	8434778020328		615,00 €
113290013	Kit regenerativo RFH 36100 F0A (FIH)	8434778014624		370,00 €
40490148	Kit convencional SET 1/I1 (CC ILHA)	8421152156407		75,00 €
40490149	Kit convencional SET 1/T1 (DG3 ILHA, DH2 ILHA, DPL ILHA)	8421152156414		60,00 €
113290031	Kit regenerativo RG1 15200 L3C (DVI)	8434778024807		260,00 €
113290033	Kit regenerativo RG1 15200 02C (DVI)	8434778024821		210,00 €
113290010	Kit regenerativo RFH 15200 L3C (DLV, DHP, DLH, DSJ)	8434778014594		220,00 €
113290018	Kit convencional CFH 15200 L3C (DLV)	8434778014792		100,00 €
113290012	Kit regenerativo RFH 15200 02C (DLV, DVT)	8434778014617		165,00 €
113290016	Kit convencional CFH 15200 02C (DLV)	8434778014778		80,00 €
113290011	Kit regenerativo RFH 15200 L2C (DVT, DBP, DBB)	8434778014600		210,00 €
113290007	Kit convencional SET D13 CTP (DVN)	8434778011203		85,00 €
40490109	Kit convencional SET 1/L (DQ2)	8421152054437		85,00 €
40490146	Kit convencional SET 1/M1 (DVT, DBP, DBB, DMR)	8421152156384		60,00 €
40490147	Kit convencional SET 1/N1 (DVI, PERFECTA4, DHP, DSH)	8421152156391		60,00 €
40490150	Kit convencional SET D1CTP (DLH, DSJ)	8421152158371		60,00 €
113290044	Kit regenerativo RFH 12120 FOC (AFF, AFC)	8434778025019		90,00 €
	EXAUSTÃO - COBRETUBOS			
113290039	Cobretubos superior longo (330x270x800mm) preto mate (DVI)	8434778024951		120,00 €
113290024	Cobretubos superior longo (330x270x800mm) inox (DLV, PERFECT4, DLH, DSH, DSJ)	8434778017151		110,00 €
81472103	Cobretubos superior longo (235x175x800mm) inox (DHP, DVT, DBP, DBB)	8421152708316		85,00 €
81477025	Cobretubos superior longo (450x450x800mm) inox (DQ2)	8421152054451		130,00 €
	EXAUSTÃO - FILTROS DE CARVÃO REGENERATIVOS			
113290026	Filtro carvão ativo regenerativo R1RES (DHT 97670)	8434778020335		290,00 €
113290014	Filtro carvão ativo regenerativo R1RFB (FIH)	8434778014631		240,00 €
113290009	Filtro carvão ativo regenerativo R1RTK (DVI, DLV, DVT, DVN, DHP, PERFECTA4, DLH, DSH, DBP, DBB, DSJ)	8434778014587		135,00 €
113290027	Filtro carvão ativo cerâmico regenerativo R2RES (AFF, AFC)	8434778024272		420,00 €
113290054	Filtro carvão ativo long life regenerativo L2RES (AFF, AFC)	8434778025989		190,00 €
	EXAUSTÃO - FILTROS DE CARVÃO CONVENCIONAIS			
113290028	Filtro carvão ativo convencional C2RKP (DHT 1285)	8434778024296		85,00 €
113290015	Filtro carvão ativo convencional C1RTK (DLV)	8434778014761		60,00 €
61801345	Filtro carvão ativo convencional D9C (DVN, INTEGRA)	8421152149454		85,00 €
61801262	Filtro carvão ativo convencional D4C (DVI, ILHA, DVT, DHP, PERFECTA4, DSH, DQ2, DBP, DMR, DBB, GFL)	8421152070192		25,00 €
61801236	Filtro carvão ativo convencional D1C (DLH, DSJ, CNL x815)	8421152708293		25,00 €
61801346	Filtro carvão ativo convencional CNL 1C (CNL 6415, TL x310, TL1 52, GFG, GFH)	8421152149607		30,00 €
61801238	Filtro carvão ativo convencional C1R (C x420)	8421152712351		25,00 €
61801232	Filtro carvão ativo convencional C1C (TL 6420)	8421152708286		25,00 €
61801239	Filtro carvão ativo convencional C2R (C 6310)	8421152741450		25,00 €

C009241

A Teka Portugal SA, declina toda a sua responsabilidade mediante eventuais inexatidões devidas a erros de transição, impressão ou fotográficos. Os preços constantes nesta tabela são os definidos pela marca, aos quais acresce o IVA à taxa em vigor. Os preços não incluem instalação. O débito do Eco REE é obrigatório e encontra-se regulamentado pelo Decreto-Lei nº 230/2004 de 10 dezembro estando incluído no preço de venda apresentado.