Prezado Cliente,

Agradecemos por ter escolhido um dos nossos produtos, fruto de experiências tecnológicas e de uma contínua investigação, para alcançar uma qualidade superior em termos de segurança, confiabilidade e prestações. Neste manual encontrará toda a informação e conselhos úteis para poder utilizar o produto com a maior segurança e eficiência.

É aconselhável realizar a instalação e o primeiro encendido por um dos nosso Centro de Serviço Autorizado que possa controlar en todos momentos todos os passagens.

- Instalações incorretas, manutenções mal realizadas e uso inadequado do produto isentam a empresa fabricante de qualquer dano decorrente do uso do inserto de lareira e isentam a empresa de qualquer responsabilidade civil e criminal.
- A máquina não deve ser utilizada como incinerador, e não se devem utilizar outros combustíveis diferentes do pellet.
- Este manual foi redigido pelo fabricante, sendo parte integrante do produto e deve acompanhar o aparelho durante toda a sua vida útil. No caso de venda ou transferência do produto, assegurar-se sempre de ter o manual, já que a informação que contém está dirigida ao comprador e a todas pessoas que, por distintos motivos, participem na instalação, no uso e na manutenção.
- Ler com atenção as instruções e a informação técnica dadas neste manual, antes de proceder à instalação, à utilização ou a qualquer intervenção no aparelho.
- O cumprimento das indicações dadas no presente manual garante a segurança das pessoas e do produto, a poupança durante o funcionamento e uma maior duração do mesmo.
- O desenho cuidado e a análise dos riscos, levados a cabo pela nossa empresa, permitiram fabricar um produto seguro. No entanto, antes de efetuar qualquer operação, recomenda-se seguir rigorosamente as instruções indicadas no seguinte documento e tê-lo sempre à mão.
- Prestar a máxima atenção durante a manipulação das peças de cerâmica (se as houver).
- Assegurar-se de que a superfície sobre a qual se vai instalar o produto é totalmente plana.
- A parede onde será colocado o produto não pode ser de madeira nem de um material inflamável e devem-se manter as distâncias de segurança.
- Durante o funcionamento, algumas peças do inserto (porta, pega, laterais) podem alcançar temperaturas elevadas, portanto, prestar muita atenção e tomar as devidas precauções se houver crianças, pessoas idosas, pessoas deficientes ou animais.
- A montagem deve ser efetuada por um pessoal autorizado (Centro de Assistência Autorizado).
- Os esquemas e os desenhos são fornecidos a título ilustrativo; o fabricante, seguindo a sua política de desenvolvimento e renovação constantes do produto, poderá realizar quaisquer modificações que considerar oportunas, sem aviso prévio.
- Quando o aparelho estiver à potência máxima de funcionamento, recomenda-se utilizar luvas para manejar a porta do depósito de pellet e o tirador de abertura da porta.
- É proibida a instalação em quartos ou em salas com atmosferas explosivas.
- Utilize apenas peças de reposição recomendadas pelo fornecedor. O uso de peças não originais pode tornar o produto perigoso e isenta a empresa de qualquer responsabilidade civil e criminal.

Nunca cobrir, de qualquer maneira o corpo da Inserto da ladeira para obstruir as fendas na parte de cima quando o aparelho está em operação. A todos o nosso fogões é testado na linha de alimentação.

No caso de incêndio, desligar a alimentação eléctrica, utilizar um extintor conforme a norma e eventualmente chamar os bombeiros. Contactar seguidamente o Centro de Assistência Autorizado.

Este manual de instruções faz parte do produto: deve de estar sempre com o aparelho, se ele for passado a outro proprietário ou se o colocar noutro lugar. No caso de deterioração ou perda do manual, solicite uma cópia ao técnico da sua zona.

ESTES SÍMBOLOS INDICAM MENSAGENS ESPECÍFICAS CONTIDAS NESTE MANUAL:

ATENÇÃO: Este símbolo alerta encontrados nas seções deste folheto diz que você leia com atenção e entender a mensagem a que se refere uma vez não seguir estas instruções pode causar sérios danos à Inserto da ladeira e colocar em risco a segurança das pessoas que a usam.

INFORMAÇÕES: com este símbolo é utilizado para destacar informações importantes para o bom funcionamento do inserto. A não observância destas instruções pode comprometer o uso da Inserto da ladeira eo funcionamento será insatisfatório.

Normativas e declaração de conformidade

A nossa empresa declara que o Inserto da ladeira é conforme às seguintes normas para a marca CE Diretiva europeia:
• 2014/30 UE (diretiva EMCD) e sucessivas revisões;
• 2014/35 UE (diretiva de baixa tensão) y sucessivas revisões;
• 2011/65 UE (diretiva RoHS 2);
• 2015/863 UE (diretiva delegada de recente alteração do anexo ll da diretiva 2011/65 UE);
• Direttiva Ecodesign 2009/125/CE
• Regras de Produtos de Construção (CPR-Construção produtos regulamento) n ° 305/2011, relativo à construção de um mundo;
Todas as leis locais e nacionais e as normas europeias devem ser cumpridas quando a instalação do aparelho;
• EN 55014-1; EN 55014-2; EN 61000-3-2; EN 61000-3-3; EN 60335-1; EN 60335-2-102; EN 62233, EN 50581, Regolamento UE 2015/1185, EN 16510-1:2022; EN 16510-2:2022.

Informações sobre a segurança

É favor de ler com atenção este manual de uso e manutenção antes de instalar e pôr em funcionamento o inserto!. No caso de dúvida, dirigir-se ao revendedor ou ao Centro de Assistência Autorizado.

O Inserto da ladeira a pellet foi concebido para vivendas. Este inserto, sendo controlado com uma placa eletrónica, permite uma combustão totalmente automática e controlada. A central regula a fase de acendimento, 5 níveis de potência e a fase de extinção, garantindo um funcionamento seguro do inserto;

• A caixa utilizada para a combustão deixa cair na gaveta grande parte da cinza produzida pela combustão dos pellets. No entanto, cada dia deve-se controlar a caixa, dado que nem todos os pellets são sempre da melhor qualidade. (Utilizar unicamente pellets de qualidade aconselhados pelo fabricante);

Responsabilidade

Com a entrega do presente manual, não teremos qualquer responsabilidade, quer civil, que penal, no caso de incidentes derivados do incumprimento, parcial ou total das instruções dadas no manual. Rejeitamos qualquer responsabilidade no caso de uso inadequado do inserto, de uso incorreto pelo usuário, de modificações e/ou reparações não autorizadas ou a utilização de peças sobressalentes não originais para este modelo. O fabricante rejeita qualquer responsabilidade civil ou penal, direta ou indireta, nos casos seguintes:
• Manutenção insuficiente;
• Incumprimento das instruções do manual;
• Utilização não conforme com as diretivas de segurança;
• Instalação não conforme com as normas vigentes no país;
• Instalação por pessoal não qualificado e sem formação;
• Modificações e reparações não autorizadas pelo fabricante;
• Utilización de repuestos no originales;
• Eventos excecionais.

Instruções para o uso seguro e efi ciente

• O dispositivo pode ser utilizado por crianças com não menos de 8 anos de idade e pessoas com capacidades físicas, sensoriais ou mentais reduzidas, falta de experiência ou conhecimento, mas sempre com a supervisão ou depois de ter recebido instruções para o suo uso seguro e a compreensão dos perigos inerentes ao aparelho. As crianças não devem brincar com o aparelho. Limpeza e manutenção destinados ao utilizidor fi nal não devem ser feitos por crianças sem supervisão do usuário;
• Não use o Inserto da ladeira como uma escada ou andaime;
• Não coloque roupas para secar na Inserto da ladeira. Para secar as roupas, etc devem ser mantidos a uma distância adequada do Inserto da ladeira. - Risco de incêndio;
• Explicar cuidadosamente que o Inserto da ladeira é feito de material submetido a altas temperaturas para os idosos, os deficientes, e em particular a todas as crianças, mantendo-as longe do Inserto da ladeira durante a operação;
• Não tocar a Inserto da ladeira com as mãos molhadas, pois este é um aparelho eléctrico. Sempre desconecte a alimentação antes de trabalhar na unidade;
• A porta deve estar sempre fechado durante a operação;
• O Inserto da ladeira deve estar conectado a um sistema elétrico equipado com um condutor de aterramento de acordo com os regulamentos da CEE 73/23 e 93/98 CEE;
• O sistema deve ser de energia elétrica adequada declarou o Inserto da ladeira;
• Não lave o interior do Inserto da ladeira com água.
A água pode danifi car o isolamento elétrico, provocando um choque eléctrico;
• Não exponha o seu corpo para o ar quente por um longo tempo. Não aquecer muito o ambiente em que está e onde o Inserto da ladeira está instalado.
Isso pode danifi car as condições físicas e causar problemas de saúde;
• Não utilizar líquidos infl amáveis;
• Não exponha a direcionar o fl uxo de ar quente plantas ou animais;
• O Inserto da ladeira não é um elemento de cozimento;
• As superfícies externas durante a operação pode se tornar muito quente. Não tocá-los, exceto com a proteção adequada;
• El enchufe del cable de alimentación del dispositivo debe conectarse solo después de la instalación y el montaje del dispositivo, y debe permanecer accesible después de la instalación si el dispositivo no está equipado con un interruptor de dos polos adecuado y accesible;
• Preste atención para que el cable de alimentación (y cualquier otro cable externo al aparato) no toque las partes calientes;
• No coloque objetos, gafas, infusorios ni fragancias de la habitación sobre la Inserto da ladeira, ya que podrían dañar o dañar a Inserto da ladeira (en este caso, la garantía
no responde);
• No caso de avaria no sistema de ignição, não forçá-lo;
• O acúmulo de pastilhas não queimadas no queimador em seguida da "falta de ignição" deve ser removido antes de proceder a uma nova ignição. Antes de cada nova ignição, assegurar-se que o braseiro esteja bem posicionado e limpo;
• É proibido carregar manualmente combustível no braseiro. O não respeito desta advertência pode gerar situações de perigo.
• Avaliar as condições estáticas do plano sobre o qual gravitará o peso do produto;
• As operações de manutenção extraordinária devem ser
efetuadas só por pessoal autorizado e qualifi cado;
• Desligar a alimentação elétrica do produto antes de efetuar qualquer operação de manutenção;
• Na primeira ignição, fumos poderão ser gerados devidos ao primeiro aquecimento da tinta. Manter o local bem arejado;
• O Inserto da ladeira não foi concebido para suportar o peso da chaminé, que deve ser ancorada a outros suportes.

Nunca apagar a Inserto da ladeira cortando a eletricidade. Deixar terminar o ciclo de apagado, já que se pode danifi car a estrutura e provocar problemas de ignição no futuro.

O Inserto da ladeira tem um dispositivo de segurança para impedir seu funcionamento com depressões na câmara de combustão perigosas, por exemplo, com situações climáticas desfavoráveis ou obstruções da chaminé. No caso de Intervenção de tal dispositivo, não o alterar e aguardar que a situação climática permita à chaminé voltar a ter uma depressão tal a garantir o funcionamento correto da Inserto da ladeira. No caso do local onde está instalada a Inserto da ladeira for bastante ventoso por longos períodos tais a impedir o uso diário da Inserto da ladeira, é possível aumentar a velocidade do extrator de fumos para garantir uma depressão correta na câmara de combustão. Esta operação deve ser efetuada por técnico autorizado.

PT

Área de operação

Não está autorizado instalar o Inserto da ladeira nos quartos de dormir, casas de banho ou qualquer outra divisão com um aparelho de aquecimento instalado, (Inserto da ladeira, inserto, etc.) sem a sua própria entrada de ar. A instalação do Inserto da ladeira em divisões com uma atmosfera explosiva está proibida. O solo da divisão deve ser suficientemente resistente para suportar o peso do aparelho. Mantenha uma distância mínima de 50 mm entre o revestimento e o Inserto da ladeira. No caso de paredes inflamáveis, mantenha uma distância mínima (A) de 450 mm, traseira (B) de 300 mm, lado (C) de 400 mm, frente (D) de 1000 mm e do piso (E) de 450 mm. No caso de objetos particularmente delicados (móveis, cortinas, sofás) aumentar consideravelmente a distância da inserção. As duas paredes laterais da inserção da chaminé devem ser acessíveis para manutenção por técnicos autorizados.

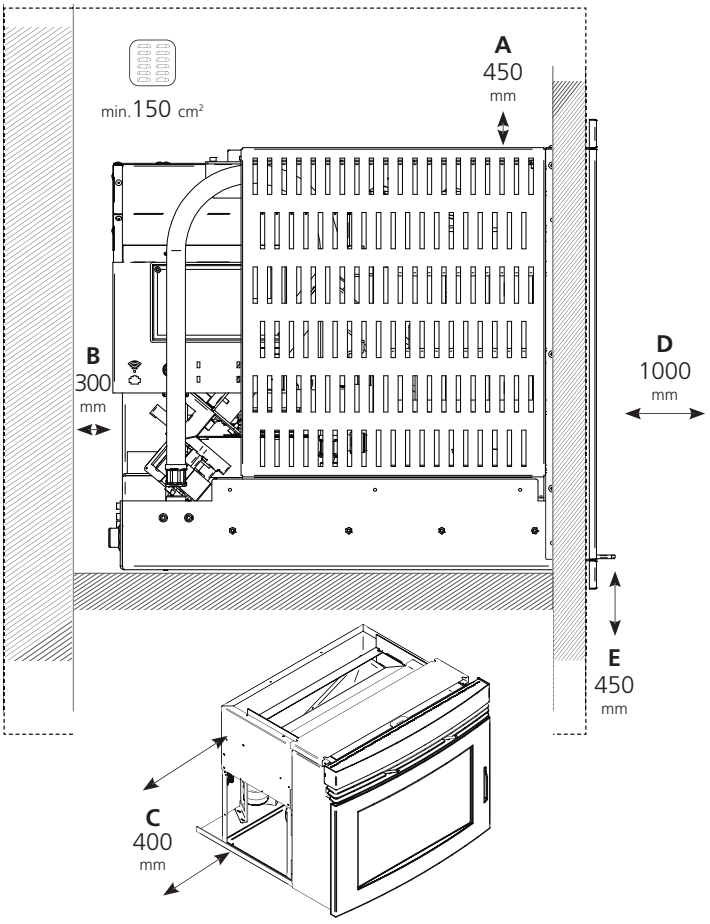

Distância dos objectos

Recomenda-se também manter a madeira e todos os materiais inflamáveis a uma distância adequada do Inserto da ladeira.

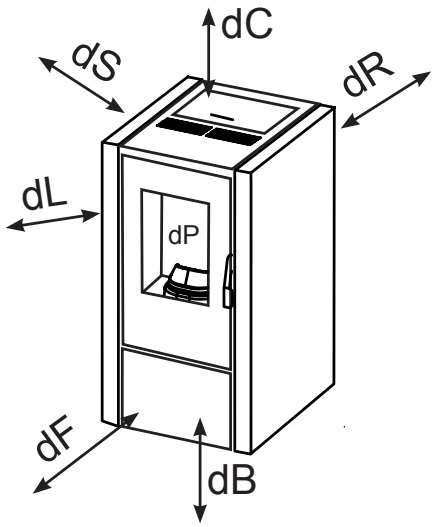

dP = 200cm frente do Inserto da ladeira
dL = 150cm irradiação lateral
dR = 50cm parede traseira
dS = 75cm irradiação lateral
dF = 150cm irradiação frontal
dC = 75cm tampo do Inserto da ladeira
dB = 0cm chão se for composto por material inflamável

Não está autorizado instalar a Inserto da ladeira nos quartos de dormir, casas de banho ou qualquer outra divisão com um aparelho de aquecimento instalado, (Inserto da ladeira, recuperador de calor, etc.) sem a sua própria entrada de ar. A instalação do Inserto da ladeira em divisões com uma atmosfera explosiva está proibida. O solo da divisão deve ser suficientemente resistente para suportar o peso do aparelho. Se as paredes são inflamáveis, deve-se guardar uma distância mínima de 20 cm até à parte posterior (A), 40 cm até aos laterais (B) e 100 cm até à parte frontal. Se a divisão contém objetos particularmente delicados, como cortinas, sofás ou outros móveis, deve-se aumentar bastante a distância de instalação da Inserto da ladeira.
Em caso de material inflamável, ver imagem acima.

Se o pavimento é de madeira, deve-se colocar uma proteção superficial para o solo, conforme a normativa nacional em vigor.

Área de operação

Posicione o Inserto da ladeira corretamente

Para um funcionamento correto e uma boa distribuição da temperatura, o Inserto da ladeira deve ser colocado num lugar onde possa capturar o ar necessário para a combustão dos pellets (deve haver um volume de 40 m^3/h aproximadamente), como se indica nos standards de funcionamento da instalação e conforme a normativa na-cional correspondente. O volume da divisão não pode ter menos de 20 m^3. O ar deve entrar por aberturas per-manentes nas, paredes perto do Inserto da ladeira, e dando para o exterior, com uma secção transversal mínima de 100 cm^2.
Estas aberturas devem ser praticadas de maneira que nunca possam ser obstruídas. Alternativamente, o ar pode vir de divisões adjacentes à que necessita ventilação, se estiverem dotadas de um ventilador que tome o ar do exterior e não sejam utilizadas como quartos de dormir ou casas de banho, e onde não exista perigo de incêndio, como por exemplo, garagens, depósitos de lenha e armazéns, como indica expressamente a normativa em vigor.

Ligação à tomada exterior de ar

É obrigatório prever uma tomada de ar externa adequada que permita a entrada de ar carburante necessário ao funcionamento correto do produto. O influxo de ar entre o exterior e o local de instalação pode ocorrer de modo direto, por meio da abertura sobre uma parede externa do local (solução preferível, ver Figura 1a); ou por via indireta, mediante a retirada do ar de locais adjacentes com tomada de ar e que se comunicam de modo permanente com aquela da instalação (veja a Figura 1b). Assim como os locais adjacentes, devem ser excluídos aqueles como quartos de dormir, casas de banho, garagens, locais comuns do imóvel e, em geral, com perigo de incêndio. Levar em conta a presença de portas e janelas que podiam interferir com o influxo correto do ar para a estufa e se manter a 1,5 metros de uma possível saída de fumos. A tomada de ar deve ter uma superfície total mínima de 100 cm^2, protegida por uma grelha externa que não deve ser obstruída e/ou oclusa e deverá ser limpa periodicamente: a superfície acima indicada deve ser aumentada, consequentemente, se no interior do local houver outros geradores ativos (por ex.: ventilador elétrico para a extração do ar viciado, exaustor de cozinha, outras estufas, etc.) que podem colocar o ambiente em depressão. É necessário verificar se, com todos os equipamentos ligados, a queda de pressão entre a sala e o exterior não supera o valor de 4 Pa.

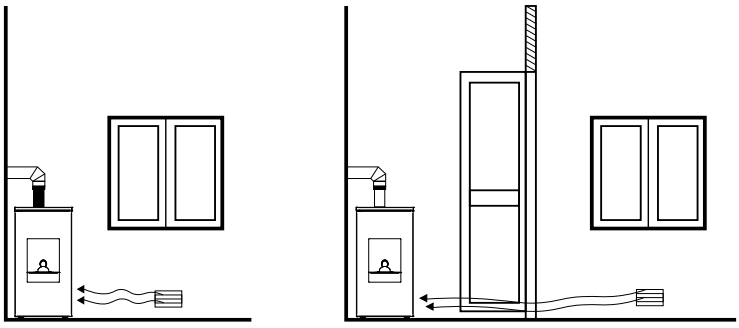

FIGURA 1a- DIRETAMENTE DO EXTERIOR **FIGURA 1b- PO VIA INDIRETA DO LOCAL ADJACENTE**

Fig. 1

É possível ligar o ar necessário à combustão diretamente à tomada de ar externo, com tubo de pelo menos 40mm, com comprimento máximo de 2 metros lineares; cada curva do tubo equivale a uma perda de um metro linear.

PT

Instalação do recuperador de calor de chaminé

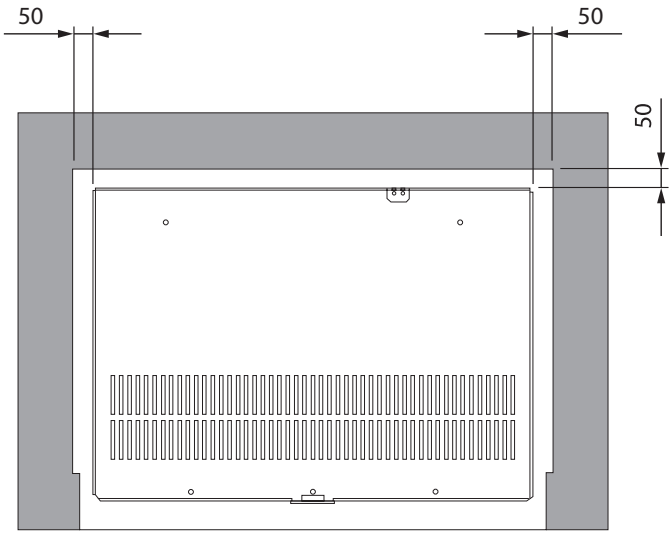

Para um funcionamento correto do recuperador de calor de chaminé, deve ser garantido um espaço **lateral** mínimo de 50 mm. Os revestimentos devem ser feitos de material **não inflamável**. É igualmente necessário garantir as entradas e saídas de ar para assegurar uma ventilação correta no interior da estrutura. As tomadas de ar devem ter uma secção de 240 cm^2 na entrada e 350 cm^2 na saída. Caso não esteja prevista uma tomada de ar de combustão dedicada de 100 cm^2, aumente a secção de entrada de ar para 340 cm^2. O fluxo de ar que entra por baixo não deve ser obstruído pela base ou por outros elementos colocados dentro do nicho de instalação. O fluxo de ar deve poder circular livremente de baixo para cima.
Todas as aberturas devem ser protegidas por grelhas de proteção que devem ser mantidas abertas e limpas e garantir a secção mínima necessária.

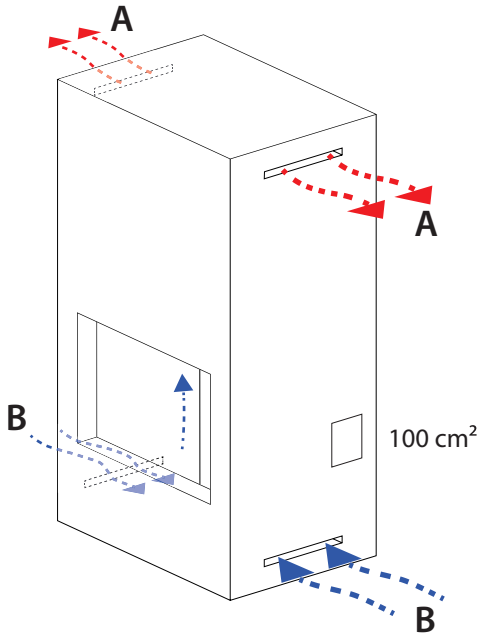

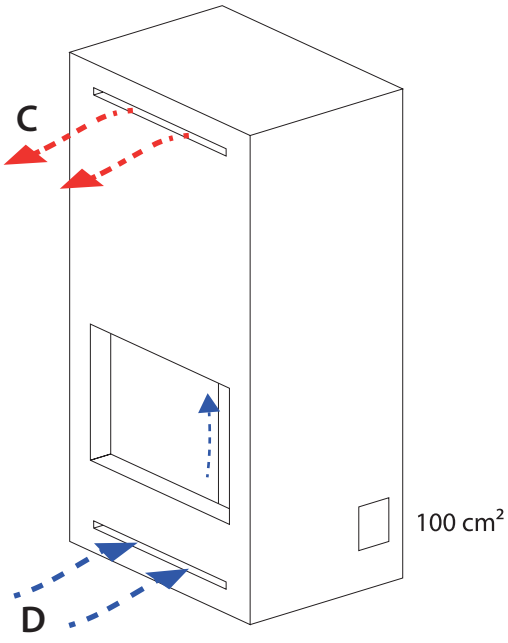

A : Saída de ar. Secção mínima 175 cm^2
B : Entrada de ar. Secção mínima 120 cm^2

C : Saída de ar. Secção mínima 350 cm^2
D : Entrada de ar. Secção mínima 240 cm^2

Chaminé

As indicações em seguida descritas têm o objetivo de indicar informações sobre a execução de uma boa chaminé, mas de modo algum devem ser consideradas em substituição das normas vigentes das quais o fabricante qualificado deve estar de posse. O produtor da estufa se exime de toda responsabilidade civil ou penal sobre o mau funcionamento da estufa por causa de uma chaminé mal dimensionada e/ou que não satisfaça as normas vigentes que devem ser respeitadas.A chaminé deve ser fabricada de acordo com as mais recentes técnicas e de categoria ≥ T200 ou superior, ter andamento vertical sem estrangulamentos, resistente à condensação e resistente ao fogo de fuligem. Deve ser isolado externamente para evitar o arrefecimento dos fumos e deve ser equipado com uma descarga da condensação. Se a chaminé é um espaço interno em cimento, ela deve ser entubada. A chaminé deve prever uma inspeção para a limpeza e deve ainda ser distanciada de materiais inflamáveis e/ou combustíveis.

Em seguida, são indicadas as distâncias mínimas a respeitar de possíveis chaminés ou zonas de influxo.

Verificar se a depressão entre a chaminé e o ambiente instalado respeita o quanto indicado nas características técnicas. A altura mínima da chaminé é de 3,5 metros e deve ter uma seção interna que permita o respeito destes requisitos e, deste modo, não inferior a 100mm. Verificar as configurações corretas com a UNI EN 13384-1.

A chaminé deve ser sempre limpa, possíveis resíduos de fuligem reduzem a seção da chaminé, o que pode comprometer a tiragem e podem gerar fogo de fuligem. Limpar a chaminé e a sua parte final externa por um limpa-chaminés especializado pelo menos uma vez por ano e antes de ligar o gerador após períodos de inatividade. A falta de limpeza prejudica o funcionamento correto do aparelho.

Não é admitida a instalação na chaminé compartilhada com outros equipamentos.

Instruções de instalação

Para a instalação do recuperador de calor de chaminé, proceda
da seguinte forma:
• Ligue o tubo de exaustão em forma de "T" ao suporte do molde (Fig. 5).
• Insira o molde de fixação (Fig. 6) na base da lareira e fixe-o com quatro parafusos e buchas adequados. É necessário que a base da lareira seja perfeitamente plana.
• Fixe os suportes de engate à parede traseira da lareira (Fig. 7).
• Instale o tubo de exaustão dos fumos (Fig. 8);
• Instale o tubo de aspiração de ar.
• Lubrifique com um pincel e massa consistente acobreada (ou massa equivalente adequada às altas temperaturas) a exaustão dos fumos na parte traseira do recuperador de calor. A lubrificação da exaustão de fumos facilita a extração da chaminé da lareira durante a manutenção extraordinária.
• Desenrole a sonda ambiente e posicione-a de modo a que não seja condicionada pelo calor produzido pela chaminé.
• Ligue o painel de comando à placa eletrónica e a ficha do cabo de alimentação elétrica à rede.
• Coloque em "ON" o interruptor colocado na parte de trás da chaminé.
• Apoie a chaminé no molde e com cuidado empurre-a na lareira até a inserir no pino de retenção apropriado (fig. 9).

De acordo com a norma **UNI 10683/98**, a chaminé não deve estar no mesmo compartimento em que se encontram os extratores, os aparelhos a gás de tipo B e quaisquer outros dispositivos que coloquem o local sob vácuo.

Fig. 5

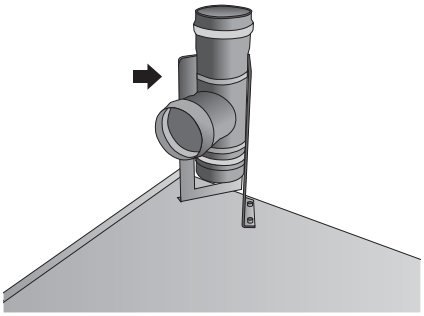

Fig. 6

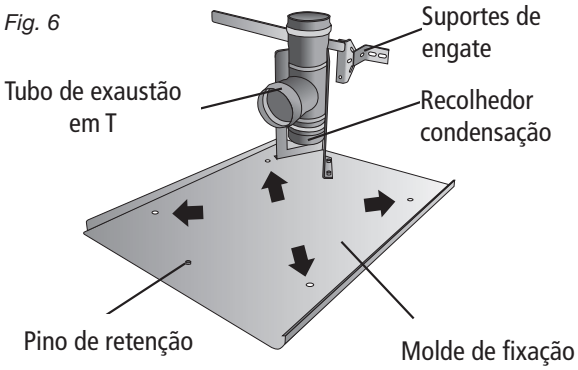

Fig. 7

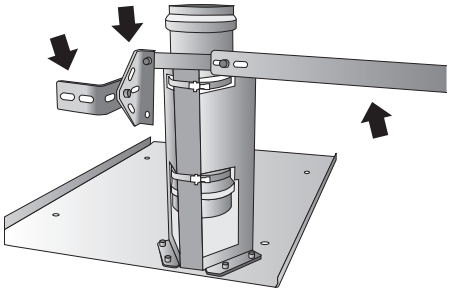

Fig. 8

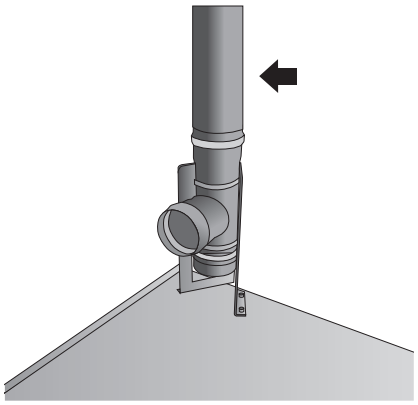

Fig. 9

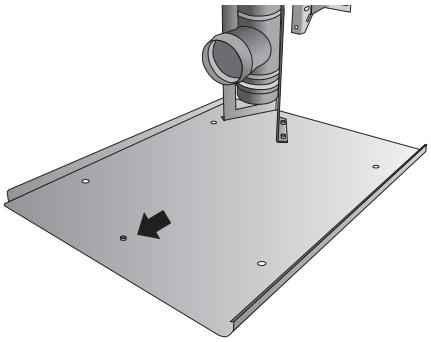

Parte final exte na da chaminé

A área de abertura para a evacuação de fumos deve ter pelo menos o dupla da seção da chaminé e se deve impedir a entrada de neve e animais. A quota de saída na atmosfera deve estar fora da zona de influxo provocada pela forma do teto e/ou por possíveis obstáculos que se encontram nas proximidades. Prestar atenção à presença de claraboias e águas furtadas.

TELHADO PLANO

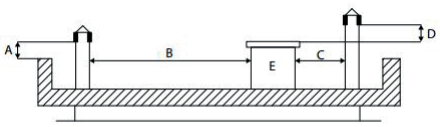

A = MIN. 0,50 m
B = DISTÂNCIA > 2,00 m
C = DISTÂNCIA < 2,00 m
D = 0,50 m
E = VOLUME TÉCNICO

TELHADO A 15°

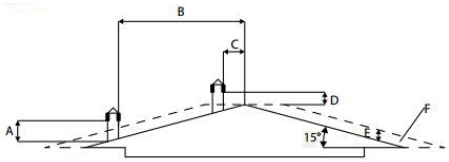

A = MIN. 1,00 m
B = DISTÂNCIA > 1,85 m
C = DISTÂNCIA < 1,85 m
D = 0,50 m ALÉM DO MONTE
E = 0,50 m
F = ÁREA REFLEXIVA

TELHADO A 30°

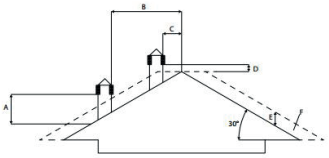

A = MIN. 1,30 m
B = DISTÂNCIA > 1,50 m
C = DISTÂNCIA < 1,50 m
D = 0,50 m ALÉM DO MONTE
E = 0,80 m
F = ÁREA REFLEXIVA

TELHADO A 45°

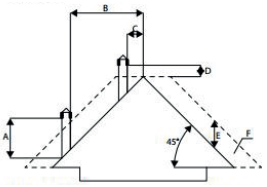

A = MIN. 2,00 m
B = DISTÂNCIA > 1,30 m
C = DISTÂNCIA < 1,30 m
D = 0,50 m ALÉM DO MONTE
E = 1,50 m
F = ÁREA REFLEXIVA

TELHADO A 60°

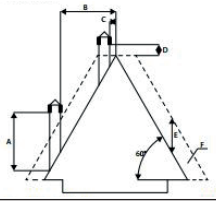

A = MIN. 2,60 metri
B = DISTÂNCIA > 1,20 m
C = DISTÂNCIA < 1,20 m
D = 0,50 metri ALÉM DO MONTE
E = 2,10 m
F = ÁREA REFLEXIVA

Ligação à chaminé

A ligação entre a estufa e a chaminé deve ser efetuada com tubos adequados (mín. T200). É proibido o emprego de tubos metálicos flexíveis, em fibra cimento ou de alumínio. A pendência do canal de fumos não deve ter partes horizontais superiores a 2 metros e deve ter no mínimo 3% de inclinação. A primeira mudança de direção deve ocorrer após pelo menos 1,5 metros da parte vertical. Providenciar na base do canal de fumos uma inspeção para os controlos periódicos. É proibido ligar ao mesmo canal de fumos mais aparelhos. Manter o canal de fumos a distâncias adequadas de possíveis elementos inflamáveis ou sensíveis ao calor. Para as distâncias a respeitar, consultar o quanto indicado pelo produtor dos sistemas de descarga de fumos.

Exemplo de uma instalação correta.

Como ligar a canalização (se presente)

Na saída da canalização é possível ligar só um tubo para cada canal de diâmetro de 80mm com comprimento máximo de 8 metros lineares. Para cada curva de 45°, considerar uma perda igual a um metro de trecho linear (ex. distância máxima sem curvas de 8 metros; distância máxima com uma curva de 45° 8-1=7 metros). É recomendado utilizar tubos de 80 mm de diâmetro e com a superfície interna lisa. Devem ser resistentes ao calor (é recomendado utilizar pelo menos um T200). Manter-se à distância de objetos inflamáveis e/ou combustíveis (pelo menos 50 cm) e de cortinas ou decorações.

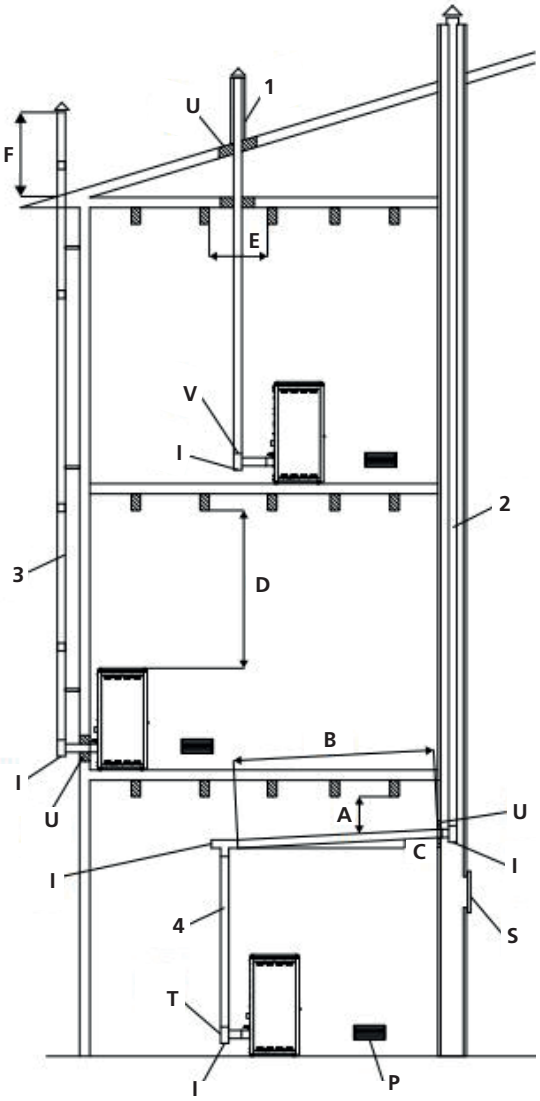

A= MÍNIMO DE 40 MM
B= MÁXIMO DE 4 M
C= MÍNIMO 3°
D= MÍNIMO 400 MM
E= DIÂMETRO FURO
F= VEJA FIG. 2-3-4-5-6

U= ISOLANTE
V= POSSÍVEL REDUÇÃO DE 100 A 80 MM
I= TAMPA DE INSPEÇÃO
S= PORTA DE INSPEÇÃO
P= TOMADA DE AR
T= LIGAÇÃO EM T COM TAMPA DE INSPEÇÃO

PT

Carregamento do pellet no reservatório

O carregamento dos pellets no depósito ocorre através da gaveta apropriada colocada na parte superior da chaminé. É possível carregar os pellets de duas maneiras:

- Desenfie a gaveta do seu encaixe até ao fim de curso (Fig. 3), levante a bandeja (vertedouro) fornecida (Fig. 4) de modo a criar uma rampa que permita que os pellets deslizem para dentro do depósito (Fig. 5). Proceda neste momento ao carregamento dos pellets (Fig. 6).

Fig. 3

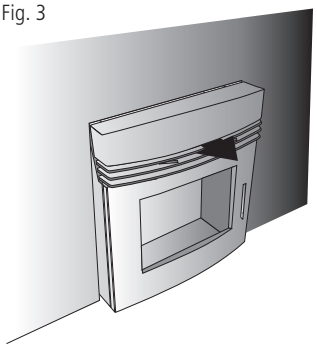

Fig. 4

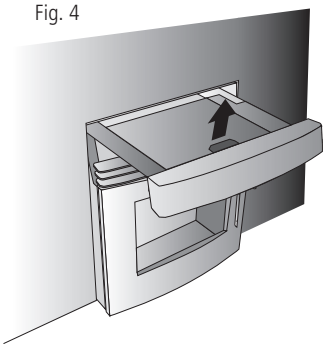

Fig. 5

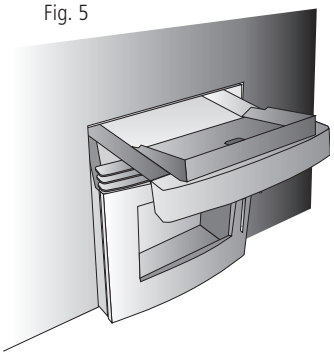

Uma vez carregada a quantidade necessária de pellets, levante a bandeja para permitir a descarga completa dos pellets no depósito (Fig. 7). De seguida, feche novamente a gaveta dos pellets (Fig. 8).

Fig. 6

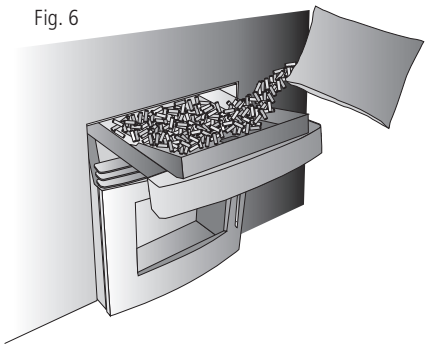

Fig. 7

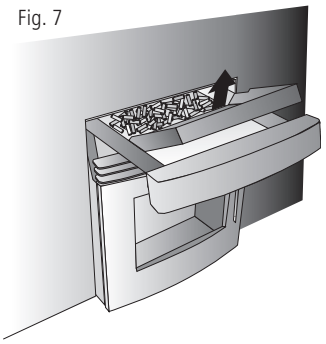

Fig. 8

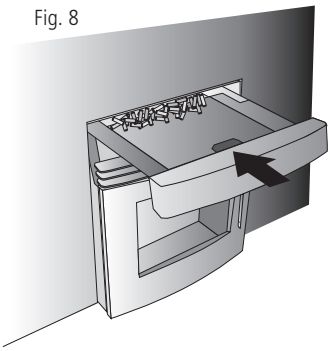

- **Usar apenas pellets de madeira.**
- **Manter o pellet em local seco e não húmido.**
- **Nunca deitar os pellets diretamente no braseiro.**

• Antes de ligar o inserto à eletricidade, deve estar preparada a ligação dos tubos de descarga ao conduto de fumos.

• No local onde o inserto está instalado deve haver uma ventilação adequada.

• É proibido fazer funcionar o inserto com a porta aberta, com as juntas danificadas ou com o vidro partido.

• Não utilizar o inserto como incinerador; o aparelho deve ser usado apenas para a finalidade a que se destina. Qualquer outro uso deve ser considerado impróprio e, portanto, perigoso. Não colocar no funil pellets diferentes dos de madeira.

• Quando o inserto está em funcionamento, ocorre um forte aquecimento das superfícies, do vidro, da pega e das tubagens; durante a operação, estas partes devem ser manuseadas com proteção adequada.

• Manter uma distância segura entre o inserto e materiais combustíveis ou inflamáveis.

Pellet

As pelotas são cilindros de madeira comprimida, produzidos a partir de serragem e de processamento de madeira (lascas e serragem), geralmente produzidos por serrarias e carpinteiros. A capacidade de ligação da lenhina contida na madeira, permite a obtenção de um produto compacto e sem a adição de aditivos e produtos químicos estranhos à madeira, é, portanto, obtido um combustível natural, com um rendimento elevado. O uso de pastilhas expirados ou qualquer outro material inadequado pode danificar peças da estufa e prejudicar o funcionamento adequado: isso pode levar ao encerramento da garantia, e sua responsabilidade do produtor. Com avaliações óbvias de capacidade do teto, no local de instalação podem ser depositados 1m³ de combustível, que correspondem a cerca de 975kg de pastilhas.

Para os nossos produtos se tem que usar pellets de 6 mm de diâmetro, comprimento de 30 mm, um teor máximo de humidade de 8% e EN Plus A1 preferencialmente SK002 certificado de acordo com a norma UNI EN ISO 17225-2. Recomenda-se armazenar os pellets longe de fontes de calor e umidade em locais sem ou sem atmosferas explosivas.

Ignição do inserto



Retire do lume e saiu pela porta todos os componentes da embalagem.
Eles podem queimar (cartilhas e várias etiquetas adesivas).

Carregar pellet

A carga de combustível é feita a partir do topo do inserto através da abertura da porta. Despeje o pellet no reservatório; pelo vazio contém cerca de 1 saco de 15 kg. Para facilitar o processo de realizar a operação em duas fases:

• despeje metade do conteúdo do saco no tanque e esperar que o combustível a se estabelecer na parte inferior.
• completar a transação, pagando o segundo semestre.



Nunca remova a grelha de protecção no interior do tanque; carregamento evitar que o saco de pastilhas em contacto com superfícies quentes.



O pote deve ser limpa antes de cada partida.

Primeiro acendimento

• Antes de ligar certifique-se de que a grelha é limpo e vazio de quaisquer resíduos com pellets de combustões anteriores. Caso contrário, certifique-se vazia e limpá-lo
• Encher 3/4 do depósito com o pellet recomendado pelo fabricante
• Ligar o inserto a uma tomada de corrente com o fio apropriado fornecido com o aparelho.
• Acender o interruptor de ligação situado na parte traseira do inserto
• No display visualiza-se a mensagem *"APAGADO"*
• Pulse o botão ⏻ durante 2 segundos. pós uns instantes põe-se em funcionamento o extrator de fumos e a resistência de ligação e aparece a mensagem *"ACENDIM"*; O led velas de ignição se acende
• Após aproximadamente 1 minuto aparece a mensagem *"CARGA PELLET"*, o inserto carrega os pellets e continua a ligação da resistência
• Uma vez alcançada a temperatura adequada, aparece no display a mensagem *"CHAMA PRESENTE"*: que significa que o inserto passou para a última fase de acendimento, no fim da qual estará completamente operativo; o led velas de ignição se desliga
• Após uns minutos, no display aparece a mensagem *"TRABALHO"* e, ao lado da temperatura ambiente, o poder do trabalho atual. O inserto está agora totalmente operacional
• Se a temperatura definida é alcançada O display mostra a mensagem *"PARAM"*



Antes do acendimento um pouco de fumo pode encher a câmara de combustão.



É aconselhável realizar a instalação e o primeiro encendido por um dos nosso Centro de Serviço Autorizado que possa controlar en todos momentos todos os passagens.
Durante a primeira ligação é necessário ventilar bem o ambiente, já que se podem produzir cheiros desagradáveis provenientes da tinta e da gordura aplicada no interior nos tubos.



No final da instalação, instruir verbalmente o utilizador sobre a correcta utilização e manutenção do inserto.

Apagar o inserto

Para apagar o inserto pulse o botão ⏻ até no display aparecer a mensagem *"LIMPEZA FINAL"*. Depois de o inserto estar apagado, o extrator de fumos continua a funcionar durante um período preestabelecido para garantir uma rápida expulsão dos fumos da câmara de combustão.
Para os modelos equipados com controlo remoto é suficiente desligar o controle remoto e segure por 2 segundos o botão ⏻ e, em seguida, confirme pressionando o botão SEND.
Que se tentar ligar o inserto, nesta fase, o display mostrará *"ESPERA ESFRIAR"* para alertá-lo de que há um ciclo de desligado. Aguarde a conclusão do ciclo, e que o visor mostra a palavra *"APAGADO"* para avançar com uma nova ignição.

NOTAS:

- não acenda o inserto intermitentemente, já que pode provocar faíscas que reduzirão a duração dos componentes elétricos;
- não tocar no inserto com as mãos molhadas, já que contem componentes eléctricos e pode provocar descargas se não for manipulado correctamente. Só os técnicos autorizados podem resolver possíveis problemas;
- não retirar nenhum parafuso da cavidade do fogo sem o ter lubrificado antes;
- nunca abra a porta quando o inserto a pellet estiver em funcionamento;
- assegure-se de que a caixa da fornalha está bem colocada.
- recordamos que todos os condutos de fumo devem ser inspecionados. Se forem fixos, deve haver aberturas de inspeção para a limpeza.

Montagem do visor

Para montar o visor do recuperador de calor de chaminé, proceda da seguinte forma:

- Remova o visor da embalagem (fig. 10);
- Na parte traseira, através de uma chave de fendas, remova o suporte de fixação do encaixe do porta-visor (fig. 11-12);
- Fixe o suporte de fixação à parede com 2 parafusos (o sistema de fixação deve ser adequado à superfície em que deve ser aplicado e providencie buchas, não fornecidas, para a possível fixação à parede - fig. 13);
- Se for necessário, por conveniência ou exigência de instalação, inverter a saída do cabo plano da ranhura padrão do suporte de fixação, extraia o cabo todo e reinsira-o no furo na parte oposta do suporte de fixação (fig. 14);
- Posicione o cabo plano no percurso desejado (possibilidade de inserção numa calha de tamanho adequado) até atingir o conector preparado na placa eletrónica do recuperador de calor de chaminé;
- Insira o visor no suporte de fixação (fig. 14).

Fig. 10

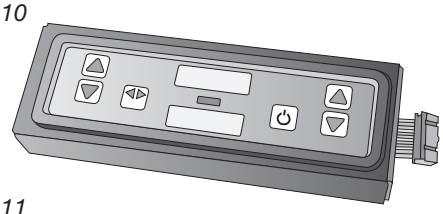

Fig. 11

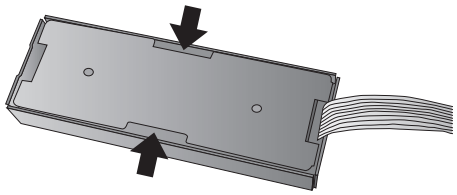

Fig. 12

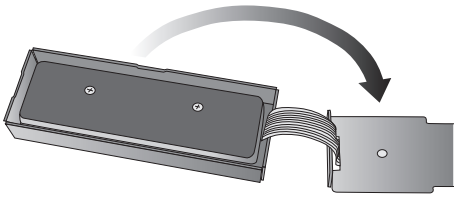

Fig. 13

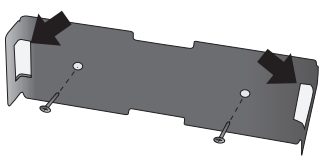

Fig. 14

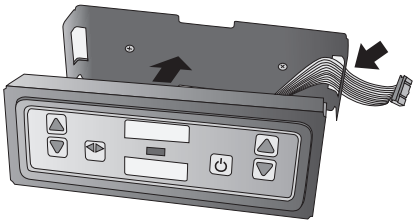

Painel de controlo

1. Aumento temperatura
2. Diminuir temperatura
3. Botão SET
4. Botão on/off
5. Diminuir poder trabalhar
6. Aumento poder trabalhar



Teclas de função

1. Aumento temperatura: a tecla é utilizada para aumentar a temperatura desejada a partir de um valor mínimo de 7 °C até um máximo de 40 °C.

2. Diminuir temperatura: o botão permite diminuir a temperatura desejada por um valor máximo de 40 °C para um mínimo de 7 °C.

3. Botão SET: pressione o botão para acessar o menu de programação do inserto.

4. Botão on/off: segure o botão por dois segundos para ligar ou desligar o inserto.

5. Diminuir poder trabalhar: a tecla é usada para diminuir a potência de trabalho a partir do valor máximo de 5 para um mínimo de 1.

6. Aumento poder trabalhar: permite aumentar o poder trabalhar a partir do valor mínimo de 1 a um máximo de 5.

Indicadores de estado

Cronotermóstato
Quando ativo indica que a programação automática do ligar e desligar simples ou diária está ativo. A programação automática é feito apenas por controle remoto.

Vela de ignição
Só é activada na fase de acendimento do inserto para indicar que a vela de incandescência é o aquecimento do ar necessário para a iniciação dos pellet.

Cóclea
Se acende sempre que ele está indo para carregar os pellet dentro do inserto

Extrator fumos
Quando ativo indica que o ventilador fumos está funcionando.

Permutador
Quando ativo indica que o ventilador ambiente está funcionando.

Sinal de alarme
Acende-se em caso de um alarme ou avaria. O display mostra o tipo de alarme ocorreu.

Recepção de controle remoto

Ajustando o inserto

Editar a temperatura ambiente desejada

O valor de temperatura pode ser alterada em qualquer momento pelo usuário.
Para alterar a temperatura pressione as teclas e selecione o valor desejado.
A saída do menu Set temperatura será automática após alguns segundos de inatividade no próprio menu.



Editar potência trabalho

A potência de trabalho pode ser modificado entre um mínimo de 1 e um máximo de 5. Pode também ser seleccionado pelo poder "AUTO" de trabalho.
Para mudar o valor pressione o botão para aumentar o pressione para diminuir.
A saída do menu potência será automática após alguns segundos de inatividade no próprio menu.



PT

Regulação da velocidade dos ventiladores para canalizaçao (se houver)



Menù 01

1. Pressionar o botão SET. No display vai aparecer MENU 01 AJUSTE VENTILAD.



2. Pressionando novamente sobre a tecla SET, vai entrar no menu para ajustar a velocidad do ventilador de canalizaçao.



3. Defina a velocidade com o botão 1.
Com o botão 1 vamos escolhendo a velocidade do ventilador canalizado.



4. Para desligar o ventilador, escolher a velocidade 0.

Informação do mostrador



APAGADO
O inserto está desligado.



CHAMA PRESENTE
Nesta fase do processo de acender o inserto inicia o carregamento do pellet no braseiro. São ativos o extractor de fumos eo motor cóclea.



ACENDIM
O inserto está na primeira fase de ignição. Eles são ativos a velas de ignição e extractor de fumo.



TRABALHO
O inserto está em fase de trabalho, neste caso para o poder 3. A temperatura ambiente é de 21 °C. Durante o trabalho normal é ativo o ventilador de fumos, motor cóclea e ventilador ambiente.

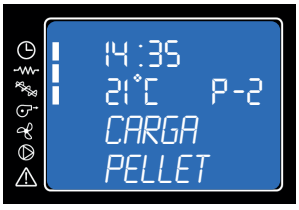

CARGA PELLET
Nesta fase do processo de acender o inserto inicia o carregamento do pellet no braseiro. Eles são ativos a velas de ignição, extractor de fumo e o motor cóclea.



LIMPEZA QUEIMAD
O inserto é na etapa de limpeza do tambor. O extractor de fumo é executado à velocidade máxima e a carga de pellets a um mínimo.

Menu de programação

Menù 02 SET RELÓGIO

Para aceder o set relógio, pressione o botão "SET" (3), com a tecla - (5) rolar a submenus até 02 MENU - SET RELÓGIO e botões 1 e 2 seleciona o dia atual. Pressione o botão "SET" (3) para confirmar.
Em seguida, defina sempre com os botões 1 e 2, o hora e pressione "SET" (3) alternar para o ajuste minutos utilizando os botões 1 e 2. Pressionando o botão "SET" você pode acessar os diversos submenus para ajustar a data, dia, mês e ano. Para fazer isso, repita os passos acima, em seguida, usando as teclas 1,2 e 3.
A tabela abaixo descreve brevemente a estrutura do menu, com destaque nesta seção somente para seleções disponíveis para o usuário.

nível 1	nível 2	nível 3	nível 4	valor
02 - set relógio				
	01 - dia			dia semana
	02 - horas			hora
	03 - minutos			minuto
	04 - dia			dia
	05 - mês			mês
	06 - ano			ano



Definir a hora ea data. A placa electrónica está equipado com uma bateria de lítio que permite o relógio interno uma autonomia sobre 3/5 anos.

Menu 03 SET CHRONO

Pressione o botão "SET" (3) e, em seguida, pressione 5 para chegar ao menu desejado; em seguida, pressione "SET" (3) para acessar. Em seguida, entrar no menu M-3-1 e pressionando os botões 1 e 2 para escolher se deseja ativar o termostato (on / off) que permite a programação de ignição inserto automático. Uma vez ativado / desativado o termostato pressione o "4" (OFF) e continuar no submenu deslizante pressionando 5. Em seguida, escolha para acessar submenus para programação diária, semanal, fim de semana.
Para definir horas e dias de ignição repita o que disse anteriormente::
- acesso a submenus através de "SET" (3)
- ajustar os dias, horas e ativar (on / off) pressionando os botões 1 e 2
- confirmar pressionando "SET" (3)
- sair do menu / submenus pressionando o botão 4 de desligamento..

A tabela abaixo descreve brevemente a estrutura do menu, com destaque nesta seção somente para seleções disponíveis para o usuário.

nível 1	nível 2	nível 3	nível 4	valor
03 - set chrono				
	01 - activa chrono			
		01 - activa chrono		on/off
	02 - program. dia			
		01 - chrono dia		on/off
		02 - start 1 dia		hora
		03 - stop 1 dia		hora
		04 - start 2 dia		hora
		05 - stop 2 dia		hora

nível 1	nível 2	nível 3	nível 4	valor
03 - set chrono				
	03 - progr. semanal			
		01 - chrono semana		on/off
		02 - start programa 1		hora
		03 - stop programa 1		hora
		04 - segunda-feira pr. 1		on/off
		05 - terça-feira pr. 1		on/off
		06 - quarta-feira pr. 1		on/off
		07 - quinta-feira pr. 1		on/off
		08 - sexta-feira pr. 1		on/off
		09 - sábado progr. 1		on/off
		10 - domingo prog. 1		on/off
		11 - start programa 2		hora
		12 - stop programa 2		hora
		13 - segunda-feira pr. 2		on/off
		14 - terça-feira pr. 2		on/off
		15 - quarta-feira pr. 2		on/off
		16 - quinta-feira pr. 2		on/off
		17 - sexta-feira pr. 2		on/off
		18 - sábado progr. 2		on/off
		19 - domingo prog. 2		on/off
		20 - start programa 3		hora
		21 - stop programa 3		hora
		22 - segunda-feira pr. 3		on/off
		23 - terça-feira pr. 3		on/off
		24 - quarta-feira pr. 3		on/off
		25 - quinta-feira pr. 3		on/off
		26 - sexta-feira pr. 3		on/off
		27 - sábado progr. 3		on/off
		28 - domingo prog. 3		on/off
		29 - start programa 4		hora
		30 - stop programa 4		hora
		31 - segunda-feira pr. 4		on/off
		32 - terça-feira pr. 4		on/off
		33 - quarta-feira pr. 4		on/off
		34 - quinta-feira pr. 4		on/off
		35 - sexta-feira pr. 4		on/off
		36 - sábado progr. 4		on/off
		37 - domingo prog. 4		on/off
	04 - progr. fim semana			
		01 - chrono fim semana		
		02 - start 1		
		03 - stop 1		
		04 - start 2		
		05 - stop 2		

Menu 03 SET CHRONO
Submenus 03 - 01 - ativar chrono

Ele permite que você ative e desative todas as funções de termostato programável globalmente.



Submenus 03 - 02 - programa diário

Permite-lhe ativar, desativar e definir as funções de termostato programável diariamente.



Você pode definir duas bandas de operação definida pelos tempos definidos de acordo com a tabela a seguir, onde a definição OFF indica o relógio para ignorar o comando:

seleção	significado	valores possíveis
START 1	hora de ativação	hora - OFF
STOP 1	hora desativação	hora - OFF
START 2	hora de ativação	hora - OFF
STOP 2	hora desativação	hora - OFF

Submenus 03 - 03 - programa semanal

Ele permite que você ativar, desativar e definir as funções do termostato programável semanal.



O programador tem 4 semanal programas independentes efeito que é composta da combinação da 4 programação individual. O programa semanal pode ser ligado ou desligado.
Além disso, ajustando OFF em tempos, o relógio ignora o comando correspondente.

Proceder com cuidado da programação em geral de evitar a sobrepor-se as horas de ativação e/ou desativação no mesmo dia em diferentes programas.

PROGRAMA 1			
nível menu	seleção	significado	valores possíveis
03-03-02	START PROGRAMA 1	hora de ativação	hora - OFF
03-03-03	STOP PROGRAMA 1	hora desativação	hora - OFF
03-03-04	SEGUNDA-F. PROGRAM 1	dia de referência	on/off
03-03-05	TERÇA-F. PROGRAM 1		on/off
03-03-06	QUARTA-F. PROGRAM 1		on/off
03-03-07	QUINTA-F. PROGRAM 1		on/off
03-03-08	SEXTA-F. PROGRAM 1		on/off
03-03-09	SÁBADO PROGRAM 1		on/off
03-03-10	DOMINGO PROGRAM 1		on/off

PROGRAMA 2			
nível menu	seleção	significado	valores possíveis
03-03-11	START PROGRAMA 2	hora de ativação	hora - OFF
03-03-12	STOP PROGRAMA 2	hora desativação	hora - OFF
03-03-13	SEGUNDA-F. PROGRAM 2	dia de referência	on/off
03-03-14	TERÇA-F. PROGRAM 2		on/off
03-03-15	QUARTA-F. PROGRAM 2		on/off
03-03-16	QUINTA-F. PROGRAM 2		on/off
03-03-17	SEXTA-F. PROGRAM 2		on/off
03-03-18	SÁBADO PROGRAM 2		on/off
03-03-19	DOMINGO PROGRAM 2		on/off

PROGRAMA 3			
nível menu	seleção	significado	valores possíveis
03-03-20	START PROGRAMA 3	hora de ativação	hora - OFF
03-03-21	STOP PROGRAMA 3	hora desativação	hora - OFF
03-03-22	SEGUNDA-F. PROGRAM 3	dia de referência	on/off
03-03-23	TERÇA-F. PROGRAM 3		on/off
03-03-24	QUARTA-F. PROGRAM 3		on/off
03-03-25	QUINTA-F. PROGRAM 3		on/off
03-03-26	SEXTA-F. PROGRAM 3		on/off
03-03-27	SÁBADO PROGRAM 3		on/off
03-03-28	DOMINGO PROGRAM 3		on/off

PROGRAMA 4			
nível menu	seleção	significado	valores possíveis
03-03-29	START PROGRAMA 4	hora de ativação	hora - OFF
03-03-30	STOP PROGRAMA 4	hora desativação	hora - OFF
03-03-31	SEGUNDA-F. PROGRAM 4	dia de referência	on/off
03-03-32	TERÇA-F. PROGRAM 4		on/off
03-03-33	QUARTA-F. PROGRAM 4		on/off
03-03-34	QUINTA-F. PROGRAM 4		on/off
03-03-35	SEXTA-F. PROGRAM 4		on/off
03-03-36	SÁBADO PROGRAM 4		on/off
03-03-37	DOMINGO PROGRAM 4		on/off

Submenus 03 - 04 - programa fim de semana

Permite-lhe ativar, desativar e definir as funções de termostato programável no fim de semana (dia 5 e 6, a saber sábado e domingo).



NOTAS:

- a fim de evitar confusão e start-up e desligamento indesejado, ative apenas um programa por vez se você não sabe exatamente o que você deseja alcançar;
- desative o programa diário se você quiser usar o semanal. Sempre mantenha fora do horário de fim de semana, se você usar os programas semanais 1, 2, 3 e 4.
- ative a programação fins de semana apenas depois de desligar o horário semanal;

Menu 04 - escolher o idioma

Pressione o botão SET para acessar o menu e pressione (5) até ao MENU 04 – ESCOLHER IDIOMA. Em seguida, pressione o botão SET para acessar o menu. Selecione o idioma desejado usando as teclas (1) e (2)

Modalidade stand-by

Este modo desliga automaticamente o inserto uma vez que atinge a temperatura definida em SET.
Quando isso acontece, o inserto esperar alguns minutos (ajuste de fábrica), após o que desligam automaticamente se a temperatura da sala, entretanto, é sempre mantida acima do conjunto.
Uma vez desligado, como resultado desta condição, o inserto ligará novamente automaticamente apenas quando o quarto queda de temperatura de 2 ° C abaixo da temperatura definida no inserto (exemplo: SET = 24 °C ea temperatura ambiente = 21 °C).
Se o inserto está desligado para o modo STAND-BY, mesmo que haja uma ignição programado este será ignorado eo inserto ligará novamente apenas para baixar a temperatura, como explicado acima.
A parada programada é no entanto sempre respeitado se o inserto está em STAND-BY e é desligado manualmente, pressionando o botão OFF; isso irá desligar o inserto definitivamente não reacender mais, a menos que um poder previsto pela programação semanal.

Ativar modalidade stand-by

Pressione o botão SET para acessar o menu e pressione (5) até ao MENU 05 ("MODO STAN-BY").
Em seguida, pressione o botão SET para acessar o menu; A função de STAND-BY é definido por padrão para OFF.
Para ativar esta função, prima o botão (1), no visor você verá "MODO STAN-BY ON".
Pressione o botão SET (3) para confirmar e, em seguida, OFF (4) para sair. O modo STAND-BY é ativado.

Termostato externo

O inserto tem a possibilidade de interagir com um termostato externo para controlar a ignição e desligar a inserto de acordo com a temperatura ambiente. O termostato deve ser do tipo aberto / fechado com um contato limpo.
Se o termostato transportar tensão para a placa causando falhas, a garantia expirará.
Para configurar o termostato, basta remover o jumper no terminal Therm e conectar o termostato da sala.

OPERAÇÃO POR UM TÉCNICO ESPECIALIZADO

Uma vez ligada, a inserto permanecerá em operação até que a temperatura ajustada no termostato seja atingida.
Quando o contato é aberto, a inserto permanece em modulação e o display mostrará ECO THERM por 5 minutos, após o que irá para Stand-by ECO + OFF.
No momento de uma nova solicitação de calor na sala (e, portanto, de novo fechando), a inserto permanecerá no modo ECO ATT por 10 minutos. Se durante esse tempo o contato permanecer fechado, a inserto será ligada.

NOTA:

No momento em que a inserto for desligada manualmente ou por programação, ela não será mais conectada pelo termostato.

PT

Signal de alarme

No caso de haver um mau funcionamento do estufa, o sistema informa ao usuário o tipo de falha ocorreu.
Na tabela a seguir encontram-se resum idos os alarmes, o tipo de problema ea possível solução:

Display		Tipo de problema	Solución
AL 1	**BLACK OUT**	Falta de alimentação elétrica	Cuando vuelve la alimentación la gofera inicia un ciclo de enfriamiento al final del cual arrancará automáticamente.
AL 2	**SONDA FUMOS**	La sonda de humos está defectuosa o desconectada da placa electrónica	Contactar com o centro de assistência técnica autorizado
AL 3	**TEMP-MAX FUMOS**	Temperatura de humos muito alta	Enrique o inserto, dejarla enfriar e hacer una limpieza general. Si siguen con el problema, contacte el servicio de asitencia tecnica para la limpieza de cuerpo de estufa y de la chimenea
AL 4	**FALHA ASP-FUMO**	Desgaste ou rotura do ventilador de extração de humos	Contactar com o centro de assistência técnica autorizado
AL 5	**FALHA ACENDIM**	O inserto não inflama. É a primeira vez	Riempire il serbatoio di pellet Ripetere l'accensione
AL 6	**SEM PELLET**	Parando a operação do inserto durante a fase de trabalho	Preencha o depósito de pellet
A 7	**SEGUR TERMICA**	O inserto superaqueceu	Reponha o termostato manualmente. Se o problema persistir, entre em contato com o centro de serviços autorizadoa.
AL 8	**FALLO PRESION**	Condução de fumaça obstruída	Limpe a condução ou controle de que não há obstrução na saída de fumaça
SERVICE		Indica que a caldeira atingiu 1200 horas de funcionamento e é necessário realizar uma manutenção extraordinária	Contactar com o centro de assistência técnica autorizado

As operações de controlo devem ser efectuadas por 'user e só em caso de não-resolução, contactar o serviço técnico autorizado.

Controlo remoto (opcional)

Com o controlo remoto pode-se regular a temperatura da água, a potência, e o acendimento/apagado da estufa.

Para acender a estufa aperte o botão. ⏻ a estufa entrará automaticamente na fase de arranque.
Carregando nos botões 🌡 + (1) e 🌡 - (2) egula-se a temperatura da água e com os botões 🔥 + (6) e 🔥 - (5) regula-se a potência de funcionamento. Para apagar a estufa mantenha pressionado o botão ⏻.
Para substituir a pilha de 3 volt, na parte de trás, puxar o centro da tampa e o fecho no lado da mesma, substituir a bateria com a polaridade correcta.



Manutenção e limpeza inserto

Antes de executar qualquer manutenção no inserto, tome as seguintes precauções:

• certificar-se de que todas as partes do inserto são frios;
• assegurar que as cinzas são completamente extinto;
• verifique se o interruptor estiver na posição OFF;
• remover o bujão da tomada, evitando assim o contacto acidental;
• concluída a fase de manutenção, verifique se tudo está em ordem, como antes de manutenção (o braseiro colocado correctamente).

Por favor, observe as seguintes instruções de limpeza. A não adempienza pode levar ao aparecimento de problemas na operação do inserto.

Abertura da porta do recuperador de calor de chaminé

Para abrir a porta, a efetuar exclusivamente com a chaminé apagada e fria, utilize a ferramenta apropriada fornecida em dotação (peça 1) Fig. 7: enfie o gancho colocado na extremidade da peça 1 no furo existente da manilha e puxe para si.

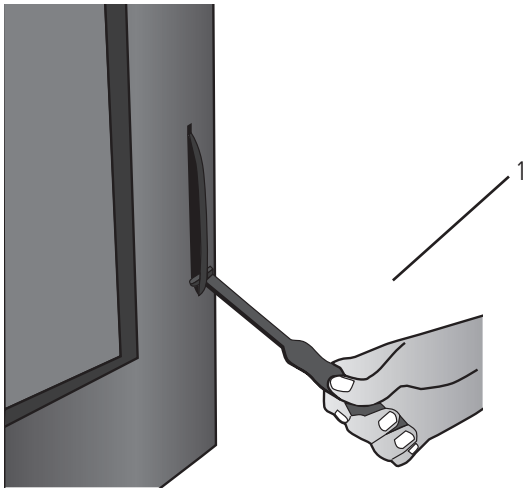

Fig. 7: abertura da porta

Limpeza do braseiro e suporte do braseiro

Quando a chama assume tons de cor vermelha ou é fraca, acompanhada de fumo negro, significa que existem depósitos de cinza ou incrustações que não permitem o funcionamento correto do recuperador de calor de chaminé e que devem ser removidos.
Todos os dias retire o braseiro simplesmente levantando-o do seu encaixe (Fig. 8); em seguida, limpe-o da cinza e de quaisquer incrustações que se possam formar, preste particular atenção para libertar os furos tapados com a utilização de uma ferramenta pontiaguda (não fornecida com o recuperador de calor de chaminé). Esta operação torna-se particularmente necessária nas primeiras vezes após cada ignição, especialmente se forem utilizados pellets diferentes dos recomendados pelo fabricante.
A periodicidade desta operação é determinada pela frequência de utilização e pela escolha dos pellets. É também conveniente controlar o suporte do braseiro, removendo-o do seu encaixe e aspirando as possíveis cinzas com um aspirador (Fig. 9).

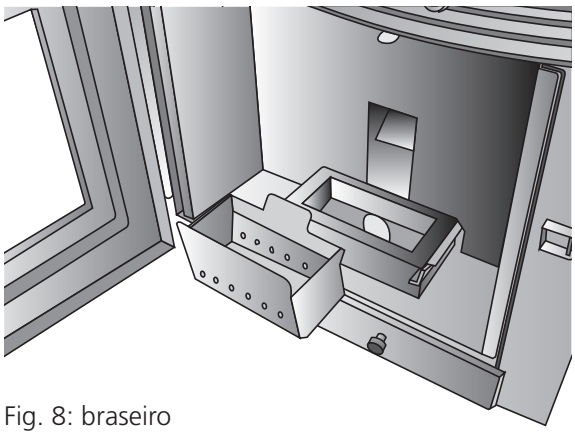

Fig. 8: braseiro

N.B.: Ao inserir o suporte do braseiro, preste muita atenção para que seja inserido no retentor apropriado colocado nos suportes de apoio (Fig. 10). O braseiro deve ser inserido com a lingueta de queda dos pellets (Fig. 11) no sentido do interior da câmara de combustão.

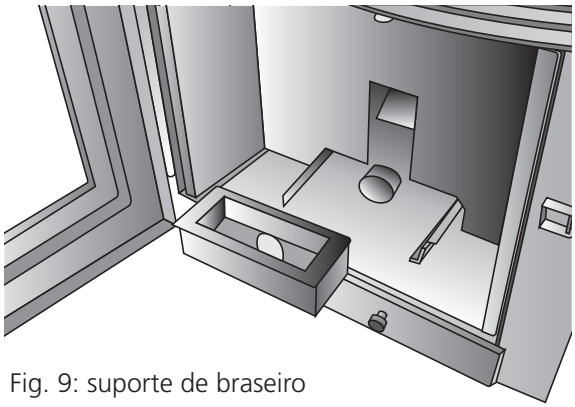

Fig. 9: suporte de braseiro

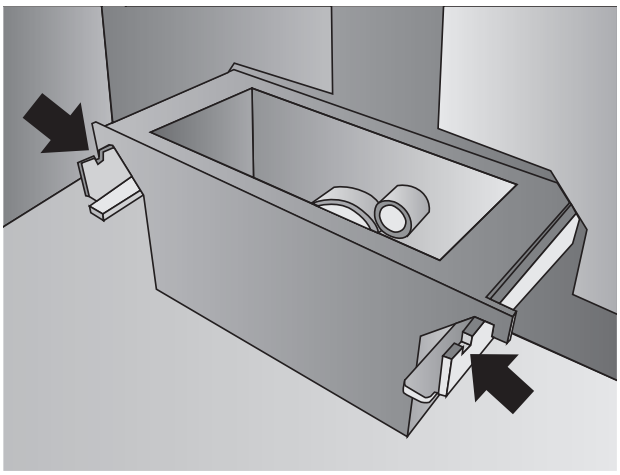

Fig. 10: inserimento porta braciere

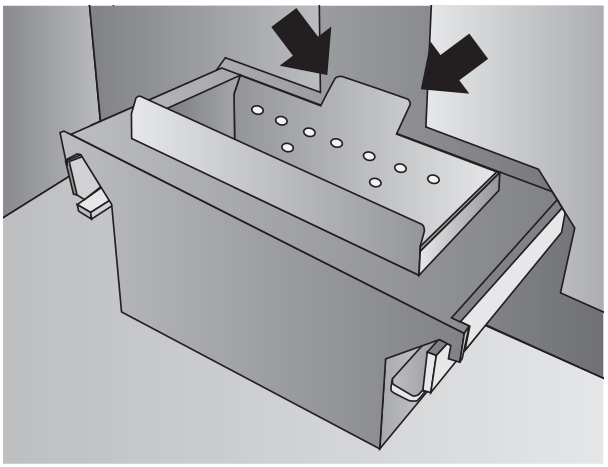

Fig. 11: inserção do braseiro

Limpeza periódica através do raspador

Com o recuperador de calor de chaminé apagado e frio, acione 5-6 vezes os raspadores da conduta de permuta de calor, puxando e empurrando as duas alavancas colocadas entre as grelhas frontais por onde sai o ar ambiente (utilizando a ferramenta fornecida em dotação: enfie o gancho colocado na extremidade da peça 1 (fig. 12) no furo na haste do raspador e puxe para si várias vezes).

- Empurre os raspadores no sentido do recuperador de calor de chaminé com a porta fechada (Fig. 13).
- Puxe para si os raspadores com a porta fechada (Fig. 13).

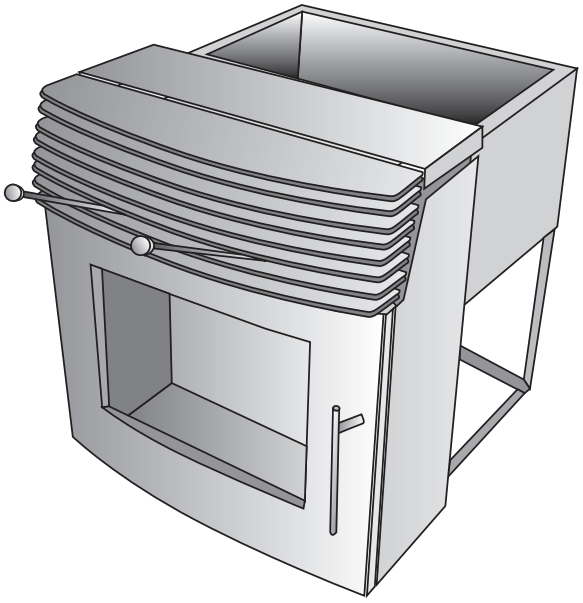

Fig. 13: raspador acionado

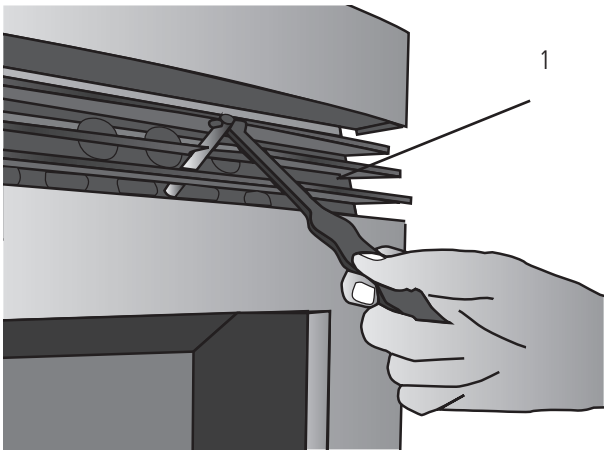

Fig. 12: ferramenta fornecida para acionar o raspador

Gaveta de cinzas

Abra a porta, rode os dois botões de fixação e extraia a gaveta das cinzas. Retire com um aspirador todas as cinzas depositadas no seu interior. Esta operação pode ser efetuada com maior ou menor frequência, em função da qualidade dos pellets utilizados (Fig. 14).

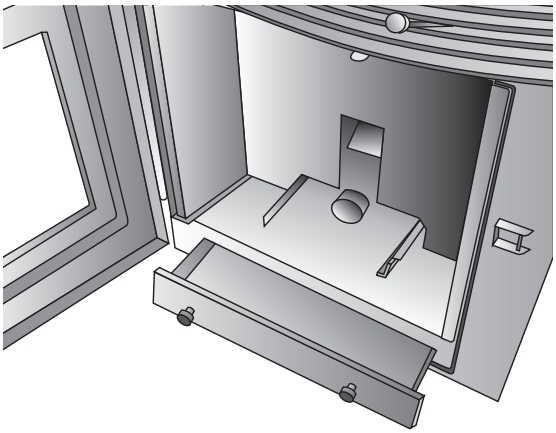

Fig. 14: limpeza da gaveta de cinzas

Limpeza do vidro

O vidro é do tipo de auto-limpeza, e então, enquanto o inserto está em funcionamento, uma camada de ar que flui ao longo da superfície do mesmo mantendo-se afastado de cinzas e a sujidade; no entanto, ao longo de algumas horas, ele irá formar uma pátina cinza, para limpar o primeiro desligamento do inserto. O escurecimento do vidro também depende da qualidade e da quantidade de pellet utilizados.
Limpar o vidro deve ser frio quando o inserto com produtos recomendados e testados por nossa empresa.
Quando isso é feito, sempre observar se o selo cinzento em torno do vidro está em boas condições; a incapacidade de controlar a eficiência deste vedante, pode prejudicar a função do inserto. Pellets de má qualidade, pode causar o escurecimento do vidro.

Em caso de vidro quebrado, não tateou para acender o estufa.

Limpeza de superfícies

Para limpar as superfícies usar um pano molhado com água ou com mais água e sabão neutro.

O uso de detergentes ou solventes agressivos levar a danos nas superfícies do inserto. Antes de utilizar qualquer detergente você pode querer experimentá-lo em um ponto de vista ou entre em contato com um Centro de Serviço Autorizado para todos os conselhos.

Limpeza peças metálicas

Para limpar as partes metálicas do inserto com um pano macio umedecido com água.
Não limpar as partes metálicas com álcool, thinner, benzeno, acetona ou outros desengraxantes. Em caso de utilização destas substâncias a nossa empresa se exime de qualquer responsabilidade. Quaisquer variações nas tonalidades das peças de metal pode ser atribuído ao uso inadequado do inserto.

Você precisa executar a limpeza diária do braseiro e periódica do cinzeiro. O reduzida ou não limpeza pode em alguns casos, causar a falha de ignição do inserto pode causar danos à inserto e meio ambiente (possível emissão de fuligem e não queimado). Não reintroduzir o pellet pode estar presente no braseiro para falhar.

Manutenção extraordinária

(a ser realizada a cada 6 meses ou após 1200 Kg de pellets queimados)

Limpeza da câmara de combustão

• Abra a porta e extraia o cadinho, o braseiro e a gaveta das cinzas;
• Retire a lingueta que suporta a parede interior e extraia-a com cuidado juntamente com as duas paredes laterais (Fig. 20);
• Retire o protetor de chama, faça-o deslizar primeiro em direção à porta, desenfie as suas linguetas de suporte e baixe-o até extraí-lo (ver Fig. 21);
• Pulverize um produto desbloqueador adequado sobre os parafusos que prendem o painel superior e inferior da câmara de combustão. Espere o efeito do produto, depois proceda à remoção dos parafusos com uma ferramenta adequada e remova os painéis;
• Utilize uma espátula ou um aspirador para remover os possíveis depósitos de cinza e as incrustações. Remova corretamente em sequência todos os componentes desmontados, tendo o cuidado de olear os parafusos de fixação dos painéis.

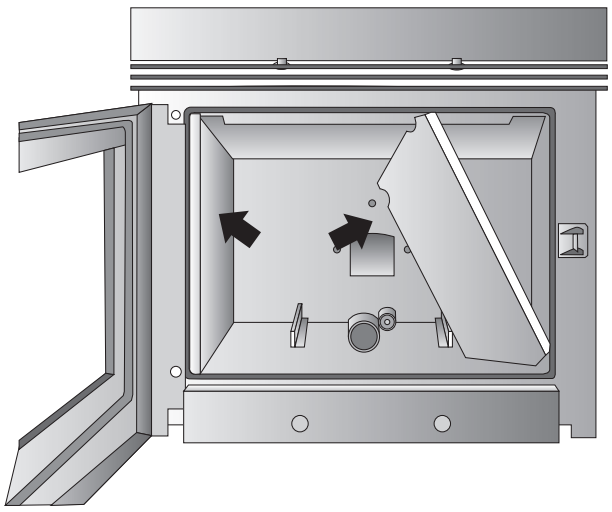

Fig. 20: remoção das anteparas laterais

Parte traseira da chaminé

• Levante a chaminé ligeiramente com cuidado até a desinserir do pino de retenção de 5 mm de altura;
• Em seguida, puxe a chaminé para fora da lareira e, com quatro operadores colocados nos quatro lados da própria chaminé, levante-a manualmente para apoiá-la numa superfície estável;
• Com um pincel ou um aspirador, retire os possíveis resíduos de cinza e pó. Remonte a chaminé, apoiando-a no molde e empurre-a com cuidado até inseri-la no pino de retenção apropriado;
• Verifique se a exaustão dos fumos está perfeitamente inserida no tubo de exaustão em T.

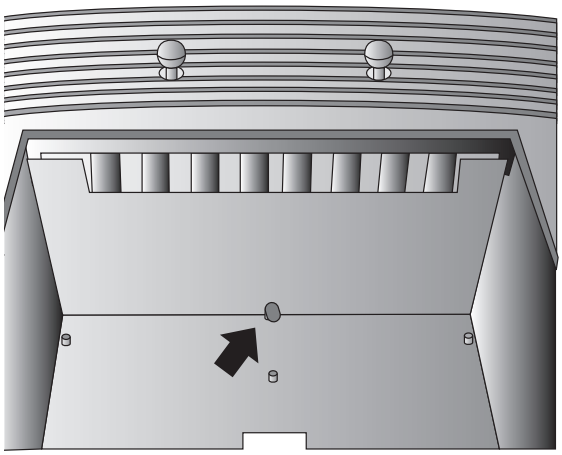

Fig. 21: remoção do protetor de chama

Limpeza do sistema de escape

Até quando você não compra uma experiência razoável sobre as condições de funcionamento, recomenda-se para efectuar esta manutenção, pelo menos mensalmente.
• desligar o cabo de alimentação;
• retire a tampa da T-montagem e proceder à limpeza das condutas; se necessário, pelo menos para as primeiras vezes, entre em contato pessoal qualificado.;
• limpe bem o sistema de combustão: para este fim, entre em contato com um profissional de limpador de chaminés;
• limpe a poeira, teias de aranha, etc. a área por trás dos painéis do revestimento interno, uma vez por ano, especialmente os ventilador.

Limpeza dos ventilador

O inserto é equipado com ventiladores (ambientes e fumos) colocados na parte de trás e na parte inferior do inserto.
Eventuais depósitos de poeiras ou cinzas sobre as lâminas dos ventiladores conduzir a um desequilíbrio que o nível de ruído durante o funcionamento.
Por isso, é necessário fornecer pelo menos anualmente para a limpeza dos ventilador. Fazer isso envolve ter que remover as partes do inserto, tê-lo limpo o ventilador apenas pelo nosso centro de serviço autorizado.

Limpeza final da temporad

No final da temporada, quando o inserto não é mais usado, é recomendável uma limpeza mais profunda e geral:
• remova todas as pellets do reservatório e de cóclea;
• limpe o braseiro, o suporte braseiro, a câmara de combustão e a gaveta de cinzas.

Se você tiver tomado as medidas acima deste envolve apenas uma verificação de status do inserto.
Você precisa limpar mais a fundo do tubo de escape ou a chaminé e verificar a condição da cesta: se você deve encomendá-lo para Centro de Serviço Autorizado. Se necessário lubrificar as dobradiças da porta e manusear. Além disso, verifique o cabo de fibra cerâmica perto do vidro, na parede interna da porta se estiver desgastada ou muito seco, condená-la a Centro de Serviço Autorizado.

Limpeza e manutenção do inserto

A limpeza de todas as partes deve ser efectuada com a inserto completamente fria e desligada para evitar queimaduras e choque térmico. A inserto não necessita muita manutenção se se utilizar pellets com certificação de qualidade. A necessidade de manutenção depende das condições de uso (ignição e apagamento repetitivos) e do funcionamento requerido.

Parti	Diário	Cada 2/3 dias	Cada 7 dias	Cada 15 dias	Cada 45 dias	Cada 60-90 dias	Cada 1 ano / 1200 h
Queimador/braseiro	◊						
Limpeza raspador (onde presente)		◊					
Limpeza da bandeja da gaveta de cinza		◊					
Limpeza da gaveta de cinzas		◊					
Limpeza da porta e do vidro		◊					
Permutador defletor de chama							•
Limpeza do interior do permutador de calor / compartimento ventoinha fumos							•
Limpeza do permutador completo					◊		
Limpeza "T" do escape							•
Tiragem da chaminé							•
Junta da porta da gaveta de cinzas							•
Elementos internos							•
Chaminé							•
Componentes eletromecânicos							•

◊ pelo usuário • pelo de serviço técnico autorizado

A cada 1200 horas de trabalho a placa eletrônica envia um sinal de aviso e no display aparece "SERVICE". Isso indica a necessidade de uma limpeza cuidadosa do inserto por um centro de serviço autorizado. A ausência de tais limpeza pode resultar em falha do estufa e de combustão pobre, resultando assim num rendimento baixo.

Dispositivos de segurança

A manipulação dos dispositivos de segurança está proibida. Só depois de ser eliminada a causa que produziu a intervenção do sistema de segurança, é que se pode voltar a acender a estufa e por tanto restabelecer a operação automática do sensor. Para saber qual foi a anomalia que se produziu, consultar neste manual o parágrafo relativo a alarmes, onde se explica como se deve proceder segundo a mensagem de alarme indicada no display do fogão.

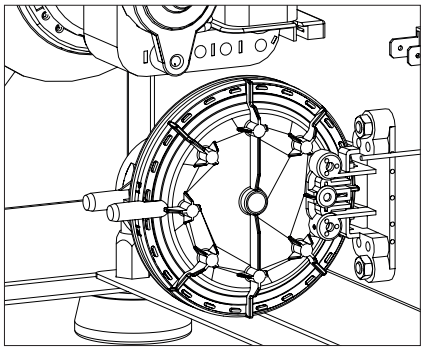

Pressão fumos:
controla a queda de pressão no conduto de fumo. Está desenhado para fechar o parafuso de alimentação de pellets se houver uma obstrução na tiragem da chaminé ou uma pressão de retorno importante (exemplo por causa do vento).
No momento do pressão irá mostrar "ALAR-DEP-FAIL".

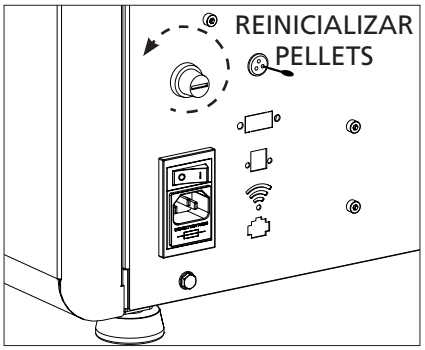

Segurança temperatura pellets:
nos raros casos em que há um excesso de temperatura no interior da salamandra, o termostato de segurança com pastilhas de reset manual gera um alarme "ALAR-SIC-FAIL" interromper o funcionamento do estufa; reset deve ser realizada pelo cliente rearmar o referido dispositivo colocado atrás do fogão.

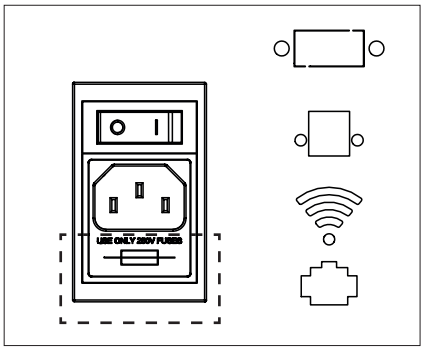

Segurança eléctrica:
a estufa está protegida contra os aumentos de corrente repentinos (por exemplo relâmpagos), graças a um fusível situado no painel de controlo, na parte posterior da estufa. Outros fusíveis para a proteção dos quadros eletrónicos estão situados nos próprios quadros.

Outros elementos

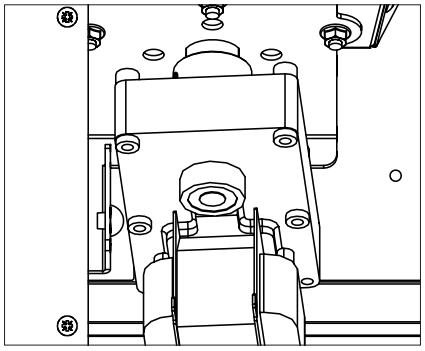

Motor de redução:
se il motoriduttore se pára, a estufa continua a funcionar até que a chama se apague por falta de combustível e até atingir o nível mínimo de arrefecimento.

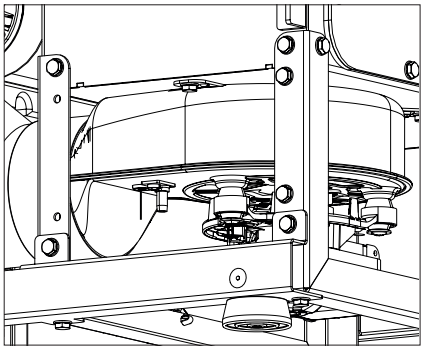

Sensor de temperatura do fumo:
este termopar controla a temperatura do fumo e dá a ordem de acender ou apagar a estufa quando a temperatura do fumo desce por baixo do valor de referência.

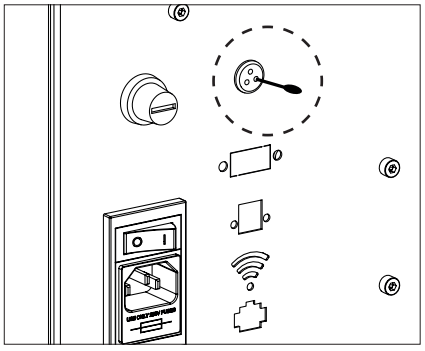

Termostato ambiente:
o termostato ambiente detecta a temperatura atual na sala. Quando se detecta a temperatura ajustada no visor, o fogão vai entrar em operação em função de ie espera **ECO** para economizar combustível. O termostato deve ser colocado stendeu de modo a não ser condicionada pela temperatura do corpo de fogão.

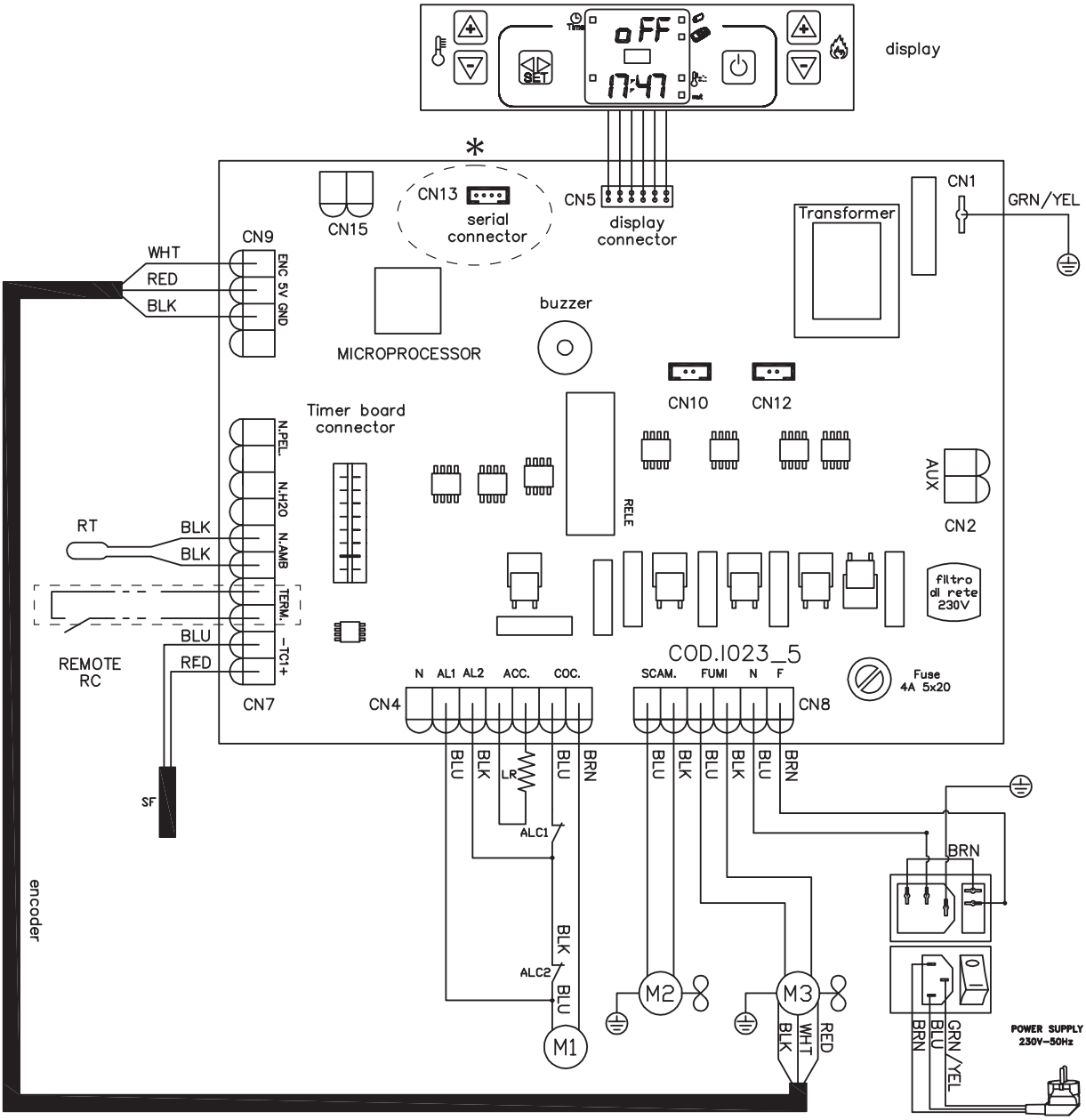

ENG

M1	coclea mothor
M2	ambient fan motor
M3	smoke extractor
ALC1	pellet tank thermostat
ALC2	pressure switch
*	Wi-Fi module connector

Falhas e soluções

Todas as reparações devem ser realizadas exclusivamente por um técnico especializado, com a inserto completamente fria e desligada da rede eléctrita. É proibida a partir de qualquer modificação não autorizada do dispositivo e da substituição de peças com outras empresas. As operações marcadas em negrita devem ser efetuadas por pessoas especializadas.

Possíveis inconveniências e soluções

Dado que todos os fogões são testados em seus manuseio de peças e de trabalho e, em seguida, são entregues em perfeitas condições físicas e operação, deve-se lembrar que o transporte, descarga, movimentação, uso indevido ou má manutenção, podem ser causas de inconvenientes.
Os principais inconveniências poderia ser resolvido através da leitura do quadro que se segue.
Se depois de fazer o que se segue o problema não for resolvido, contacte o serviço técnico autorizado.

PROBLEMA	CAUSAS POSSÍVEIS	SOLUÇÃO
Exibir off e os botões não estão funcionando	1. Falta de tensão de rede 2. Interruptor posterior off 3. Exibição defeituoso 4. Anomalia na conexão da exibição com a ficha electrónica 5. Fusível ficha electrónica interrompido 6. Ficha electrónica defeituosa	1. Verifique se o cabo de alimentação está ligado 2. Use o interruptor de volta para operá-lo 3. Desligue o aparelho da tomada de energia para cerca de um minuto e depois ligar. Se o problema persistir, contate o serviço técnico autorizado **4. Verifique se o exibição e ficha estão conectado correctamente. Contactar o serviço técnico autorizado** **5. Contactar o serviço técnico autorizado** **6. Contactar o serviço técnico autorizado**
Controle remoto ineficiente	1. Muito longe do inserto 2. Sem baterias no controle remoto 3. Controle remoto quebrado	1. Aproxime-se do inserto 2. Verifique e troque as baterias 3. Substitua controle remoto
Nenhuma ignição do inserto	1. A acumulação excessiva de cinzas no braseiro 2. Processo de ignição incorreta	1. Limpe o braseiro 2. Repita o procedimento de ignição. **Se o problema persiste contactar o serviço técnico autorizado**
Fumaça vem do grill	1. Queda de energia acidental	1. Em caso de interrupção de fase ignição interrompido e momentânea da actividade do ventilador, pode ocorrer ligeira quantidade de fumo
Ventilador de ar quente não está funcionando	1. O inserto ainda está quente	1. Aguardar a conclusão do ciclo de ignição. Vem até à temperatura, o ventilador começa automaticamente. **Se o problema persiste contactar o serviço técnico autorizado**

A inserto não será iniciado automaticamente	1. Reservatório pellet está vazio 2. A resistência não atinge a temperatura 3. Resistência danificado 4. O pellet não desça 5. Motor cóclea defeituoso 6. O braseiro não está em sua base ou está sujo 7. Obstáculos de ninhos ou corpos estranhos na chaminé ou na lareira 8. Verifique o funcionamento da vela de incandescência 9. A gaveta para cinzas não está fechada corretamente 10. Entupindo fumos passagem e chaminé 11. Extractor de fumo não está funcionando 12. Sensor de temperatura defeituosa 13. Pellet húmido	1. Encher o reservatório de pellet. 2. Verifique a fiação elétrica e fusíveis, substituindo a resistência se ele está com defeito 3. Substitua a resistência 4. Recomenda-se desligar a fonte de alimentação antes de: - verifique se o pellet não é capturado na calha - verifique se a cóclea não está bloqueada por um corpo estranho - verifique o aperto da porta reservatório de pellet **5. Contactar o serviço técnico autorizado** 6. Verifique se o furo do braseiro para coincidir com a vela de incandescência, limpar o braseiro 7. Remova todos os corpos estranhos da chaminé ou flue pipe 8. Verifique se não há eletricidade. Substitua a vela de incandescência se for queimado 9. Fechar a gaveta para cinzas 10. Realize a limpeza periódica **11. Verifique o funcionamento extractor de fum** **12. Contactar o serviço técnico autorizado** 13. Certifique-se de local de armazenamento pellet e substituí-lo com um punhado de pellet secas
Bloquear o inserto. Pellet não são introduzidos a câmara de combustão	1. Reservatório pellet está vazio 2. Cóclea sem pellet 3. Problema técnico da cóclea 4. Motor de redução quebrado 5. Ficha electrónica defeituosa	1. Encher o reservatório de pellet 2. Encher o reservatório de pellet e proceder conforme as instruções primeira ignição do inserto 3. É recomendado desligue a alimentação antes: - esvaziar a reservatório de pellet e libertar manualmente a cóclea de obstruções (serragem) - liberar a corrediça de eventual obstruções. - remover a acumulação de pó de pelet no fundo do reservatório **4. Substitua o motor de redução** **5. Substitua o ficha elect ónica**
O inserto funciona por alguns minutos e em seguida apaga-se	1. Ciclo de acendimento não concluída 2. Falha temporária de energia eléctrica 3. Sonda fumos defeituosa ou quebrada ou não inserido	1. Repetir a fase de acendimento 2. Repetir a fase de acendimento **3. Verificar e substituir senso es**
Ventilador de extracção de fumos não pára	1. O inserto ainda não esfriou	1. Aguarde que a inserto torna-se fria. O ventilador irá parar somente após arrefecimento. **Se o problema persiste contactar o serviço técnico autorizado**

O inserto está entupido no início do braseiro com a queima irregular, porta de vidro fica sujo, a chama é longa, avermelhada e fraco	1. Chaminé com a presença de trechos muito longos ou entupidos 2. Também pellet 3. Quantidade excessiva de pellet ou depósitos de cinzas no braseiro 4. O braseiro não está em sua base 5. Vento contrário ao fluxo de escape 6. Insuficiência de ar de combustão 7. O pellet utilizado foi alterado 8. Motor de aspiração de fumaça quebrado 9. Porta fechada incorrectamente	1. Realize a limpeza periódica. Veja parágrafo instalação inserto no usuário e manutenção. Verificar a limpeza da chaminé. 2. Diminuição dos parâmetros do nível de carga das pellet. 3. Limpe o braseiro depois de esperar para o desligamento total do inserto. **Se você repetir contactar o serviço técnico autorizado** 4. Verifique se o furo do braseiro para coincidir com a vela de incandescência 5. Verifique a chaminé windproof e / ou eventualmente instalar 6.Verifique a posição correta do braseiro, sua limpeza e garantir que o ambiente do duto de admissão de ar é livre, verificar a condição da vedação da porta, aumente o parâmetro de nível sobre os gases de escape de velocidade do ventilador. **Contactar o serviço técnico autorizado** 7. Verificar a qualidade dos pellet. **Contactar o serviço técnico autorizado** 8. Elevar o nível nos parâmetros relacionados com a velocidade dos ventilador gases de escape. **Verificar e substitua o motor se necessário** 9. Verifique se o vidro está fechada hermeticamente e a junta garante a vedação hermética
Cheiro de fumaça no ambiente. Desligar o inserto.	1. Combustão pobre 2. Mau funcionamento do ventilador de fumo 3. Instalação chaminé realizado de forma incorreta 4. Entupindo cano de chaminé	**Contactar o serviço técnico autorizado**
Na posição automática a inserto funciona sempre na potência máxima	1. Termóstato a posição máxima 2. Sonda de temperatura danificado 3. Painel de controle com defeito ou quebrados	1. Definir a temperatura do termostato 2. Verifique o funcionamento do sonda e substitua se necessário 3. Verifique o painel de controle e substitua se necessário
O motor de aspiração dos fumos não está a funcionar.	1. A inserto esta sem alimentação eléctrica 2. O motor está quebrado 3. Ficha electrónica defeituosa 4. O painel de controle está com defeito	1. Verifique a tensão de rede eo fusível de proteção 2. Verifique o motor e o condensador e eventualmente substituir 3. Substitua o ficha electrónica 4. Substitua o painel de controle

O fogo se apaga ou o inserto pára automaticamente	1. Reservatório pellet está vazio 2. Sem alimentação 3. Pellet não são introduzidos 4. Um depósito excessivo de cinzas no braseiro 5. Intervenção da sonda de segurança temperatura pellet 6. Cóclea bloqueada por corpo estranho 7. A porta não está bem fechada ou as guarnições estão gastas 8. Pellet não adequados 9. Baixo provisão de pellet 10. Chaminé ou escape bloqueado por corpo estranho 11. Intervém o interruptor de pressão 12. Falha do motor de extracção de fumo 13. Alarme activo	1. Encher o reservatório de pellet 2. Verifique plugue e presença electricidade 3. Encher o reservatório de pellet 4. Limpe bem o braseiro 5. Deixe o inserto ficar completamente frio, redefinir o reset manual e reiniciar o inserto. **Se o problema persiste contactar o serviço técnico autorizado** 6. Desligue a plugue, esvaziar o reservatório, remova eventual corpos estranhos 7. Feche a porta **ou substituir as juntas de vedação com outras originais** 8. Alterar o tipo de pellet recomendado pelo fabricante. **Algumas vezes, dependendo do tipo, da fase de ajustamento dos parâmetros necessários para variar o nível relativo à carga de pellet** 9. Aumento de nível em parâmetro para carga pellet. **Verificar o fluxo de combustível d o serviço técnico autorizado** 10. Remova todos os corpos estranhos da chaminé. Limpe a conduta de fumos. Realize a limpeza periódica **11. Verifique a conduta de fumos está bloqueado e se o interruptor de pressão está funcionando correctamente** **12. Verificar e eventualmente substitua o motor** 13. Consulte a secção alarmes
O ventilador de ar de convecção (ar ambiente) nunca pára	1. Sonda térmica controlo temperatura defeituosa o quebrada 2. Sonda fumos quebrada	1. Verifique o funcionamento do sensor e eventualmente substituir 2. Substitua sonda fumos
A inserto não funciona	1. Sem alimentação 2. Sonda pellet em bloco 3. Fusível quebrado 4. Interruptor de pressão quebrado (indicado o bloco) 5. Saída de fumos ou ducto bloqueado	1. Verifique se a tomada elétrica está inserido e o interruptor principal está na posição "I" 2. Destrave a sonda agindo no termostato traseira, substitua o termostato se isso acontecer novamente 3. Substitua o fusível **4. Substitua o interruptor de pressão** 5. Limpe a saída de fumos e / ou a chaminé

Nunca apagar a Salamandra cortando a eletricidade. Deixar terminar o ciclo de apagado, já que se pode danificar a estrutura e p ovocar problemas de ignição no futuro.

O fabricante do inserto declina de qualquer responsabilidade e anula a garantia do produto por qualquer inconveniente causado por não seguir as normas listadas acima. Qualquer intervenção do centro de assistência técnica ficarão a cargo pelo requerente, se não forem seguidas as instrucções.

Dados técnicos

PARÂMETROS	UNIDADE DE MEDIDA	NCA115-2A	NCA150
Energia térmica geral	kW	13,1	14,9
Nominal de saída de calor	kW	11,6	13,1
Potência mínima de calor	kW	5,6	5,6
Concentração CO de 13% O_2 Potência nominal - reduzida	mg/m³	249 - 290	249 - 290
Concentração NOx de 13% O_2 Potência nominal - reduzida	mg/m³	130 - 125	129 - 125
Concentração OGC de 13% O_2 Potência nominal - reduzida	mg/m³	4 - 5	4 - 5
Concentração PM de 13% O_2 Potência nominal - reduzida	mg/m³	20 - 19	20 - 19
Eficiencia nominal - reducida	%	89 - 90	88 - 90
Eficiência sazonal	%	85	84
Consumo médio (min-max)	Kg/h	1,2 - 2,6	1,2 - 2,9
Volume aquecível à potência nominal	mc	260	300
Caudal de gás de combustão (min-max)	g/s	5,7 - 9,7	5,7 - 10,5
Calado da chaminé recomendado (min-max)	Pa	3 - 5	3 - 8
Temperatura do gás de combustão (min-max)	°C	147,6 - 196,8	147,6 - 213,6
Capacidade do tanque de pellets	Kg	18	18
Diâmetro exaustão de fumos	mm	80	80
Diâmetro de entrada de ar	mm	50	50
Voltaje nominal	V	230	230
Frecuencia nominal	Hz	50	50
Consumo máximo de energia	W	290	290
Absorção elétrica nominal	W	35 - 100	35 - 105
Tipo de aparelho / Tipo de funcionamento conforme o Capítulo 4		B / CON	
Combustível recomendado	(Ø x H) mm	Pellet 6x30	Pellet 6x30
Peso do Inserto da ladeira	Kg	100	112
N° Test Report		K 3601 2025 T1	
Clase de energia		A+	
IEE (Índice de eficiência energética)		125	124

Recomenda-se o controlo das emissões após a instalação.

Com avaliações óbvias de capacidade do teto, no local de instalação podem ser depositados 1,5 mc de combustível, que correspondem a cerca de 975kg de pastilhas.

Para obter os resultados do test report, carregue os performance parameters na posse do fabricante e do técnico qualificado, que poderá usá-los somente após verificar se a instalação é capaz de reproduzir as condições do laboratório. Tais prestações são obtidas só após 15/20 horas de trabalho a potência nominal.

PT

Dimensões

Mod. NCA115-2A

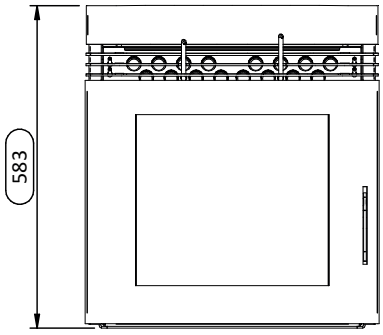

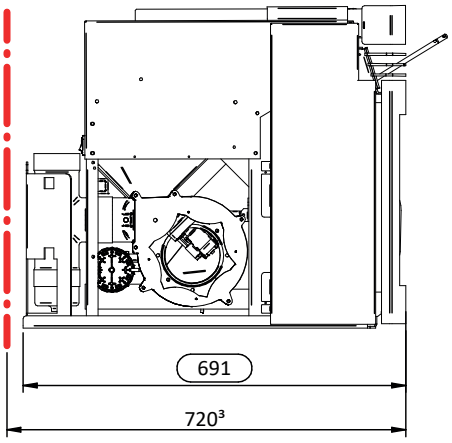

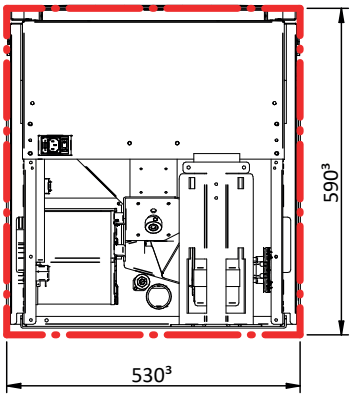

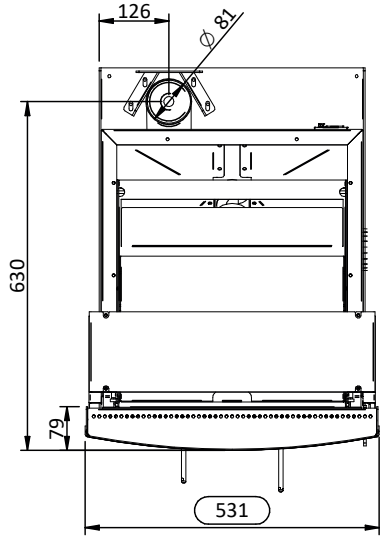

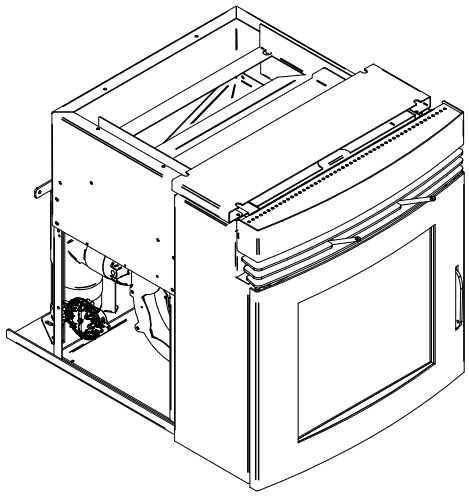

NOTAS:

- as medidas são aproximados e podem variar de acordo com a estética do inserto
- as posições dos tubos no retrovisor são indicativos e tolerância de +/- 10 mm
- medidas com uma tolerância de cerca de 10 mm

Dimensões

Mod. NCA150

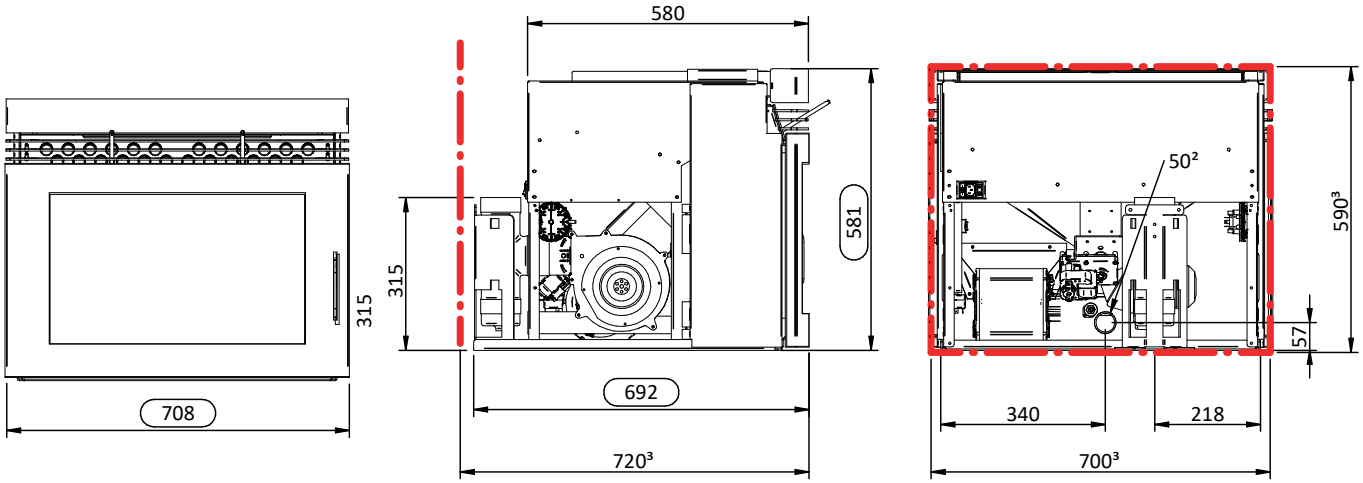

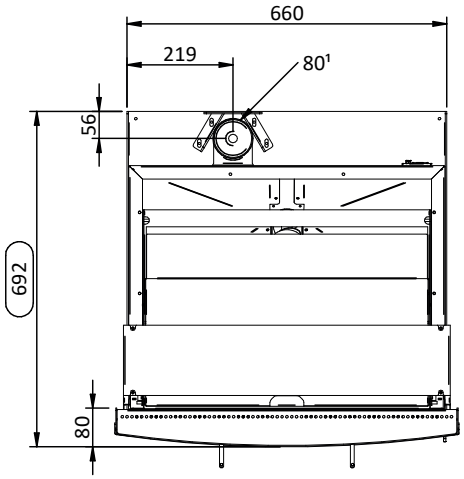

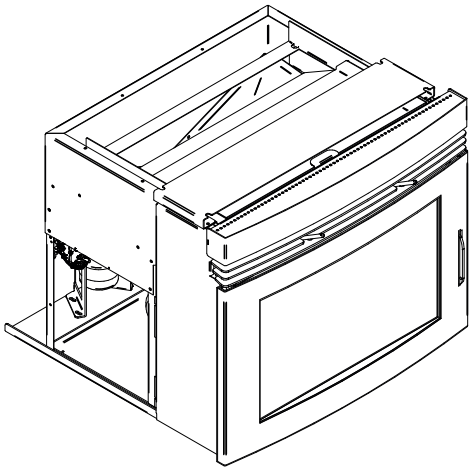

NOTAS:

- as medidas são aproximados e podem variar de acordo com a estética do inserto
- as posições dos tubos no retrovisor são indicativos e tolerância de +/- 10 mm
- medidas com uma tolerância de cerca de 10 mm

PT

Explicação dos parâmetros da placa de identificação

N.	Parâmetros	Unidade de medida	Explicação
1	$P_{\mathbf{nom}}$	kW	A potência térmica nominal ou uma gama de potências (dependendo do tipo de combustível), arredondada para o primeiro número decimal.
2	$P_{\mathbf{SHnom}}$	kW	A potência térmica nominal do ambiente ou uma série de potências (dependendo do tipo de combustível), arredondada à primeiro número decimal.
3	$P_{\mathbf{Wnom}}$	kW	A potência hidráulica nominal (se existir uma caldeira integrada) ou uma gama de potências (dependendo do tipo de combustível), arredondada à primeiro número decimal.
4	$P_{\mathbf{part}}$	kW	A potência térmica em carga parcial ou uma gama de potências (dependendo do tipo de combustível), se especificada, é arredondada à primeiro número decimal.
5	$P_{\mathbf{SHpart}}$	kW	A potência de aquecimento do ambiente em carga parcial ou uma gama de potências (dependendo dos tipos de combustível), se especificado, arredondada à primeiro número decimal.
6	$P_{\mathbf{Wpart}}$	kW	A potência hidráulica de carga parcial (se estiver instalada uma caldeira integral) ou uma gama de potências (dependendo dos tipos de combustível), se especificada, é arredondada à primeiro número decimal.
7	$\eta_{\mathbf{nom}}$	%	A eficiência do aparelho con potência térmica nominal, arredondada para o número inteiro mais próximo.
8	$\eta_{\mathbf{part}}$	%	A eficiência do aparelho em carga parcial, arredondada para o número inteiro mais próximo.
9	$CO_{\mathbf{nom}}$ $(13\&\ O_{2)}$	mg/m³	Emissão de CO a 13% de oxigénio na potência térmica nominal, arredondada para o número inteiro mais próximo..
10	$CO_{\mathbf{part}}$ $(13\&\ O_{2)}$	mg/m³	Emissão de CO com 13% de oxigénio na potencia térmica nominal de carga parcial, se especificado, arredondado para o número inteiro mais próximo.
11	$CO_{\mathbf{xnom}}$ $(13\&\ O_{2)}$	mg/m³	Emissão de NOx com um teor de oxigénio de 13% à potência térmica nominal, arredondado para o número inteiro mais próximo.
12	$CO_{\mathbf{xpart}}$ $(13\&\ O_{2)}$	mg/m³	Emissão de NOx com 13% de teor de oxigénio com saída térmica de carga parcial, se especificado, arredondado para o número inteiro mais próximo.
13	$OGC_{\mathbf{nom}}$ $(13\&\ O_{2)}$	mg/m³	Emissão de OGC com um teor de oxigénio de 13% à potência térmica nominal, arredondado para o número inteiro mais próximo
14	$OGC_{\mathbf{part}}$ $(13\&\ O_{2)}$	mg/m³	Emissão de OGC com um teor de oxigénio de 13% em potência térmica de carga parcial, se especificado, arredondado para o número inteiro mais próximo.
15	$PM_{\mathbf{nom}}$ $(13\&\ O_{2)}$	mg/m³	Emissão de partículas com 13% de oxigénio à potência térmica nominal, arredondada para o número inteiro mais próximo.
16	$PM_{\mathbf{part}}$ $(13\&\ O_{2)}$	mg/m³	Emissão de partículas com um teor de oxigénio de 13% em potência térmica de carga parcial, se especificado, arredondado para o número inteiro mais próximo.
17	$P_{\mathbf{nom}}$	Pa	Tiragem mínima da chaminé à potência térmica nominal, arredondada para o número inteiro mais próximo.
18	$P_{\mathbf{part}}$	Pa	Tiragem mínima da chaminé à potência térmica nominal com carga parcial, arredondada para o número inteiro mais próximo.
19	$P_{\mathbf{w}}$	kPa (bar)	A pressão máxima de trabalho permitida da água, se aplicável, deve ser indicada com 1 decimal.

Explicação dos parâmetros da placa de identificação

N.	Parâmetros	Unidade de medida	Explicação
20	d_R	cm or mm	A pressão máxima de trabalho consentida da água, se aplicável, deve ser indicada com 1 decimal.
21	d_S	cm or mm	Distâncias mínimas entre as laterais e o material combustível, arredondadas para o número inteiro mais próximo.
22	d_C	cm or mm	Distâncias mínimas do topo ao material combustível, arredondadas para o número inteiro mais próximo.
23	d_p	cm or mm	Distâncias mínimas da fachada ao material combustível, arredondadas para o número inteiro mais próximo.
24	d_F	cm or mm	Distâncias mínimas entre a frente e o material combustível na área de radiação frontal inferior, arredondadas para o número inteiro mais próximo.
25	d_L	cm or mm	Distâncias mínimas entre a frente e o material combustível na área de radiação frontal inferior, arredondadas para o número inteiro mais próximo
26	d_B	cm or mm	Distâncias mínimas entre o fundo (não o solo) e a zona de radiação frontal lateral, arredondadas para o número inteiro mais próximo.
27	🕮	-	Leia e siga as instruções de utilização e manutenção.





GARANTIA GERAL

Todos os produtos estão sujeitos a testes precisos e estão cobertos por garantia por 24 meses a partir da data de compra, documentada por fatura ou recibo de compra que será apresentado aos técnicos autorizados.

Se o documento não aparecer, invalidará o direito de garantia do proprietário do aparelho em sua posse. Garantia significa a substituição ou reparação de peças do aparelho com defeito na fonte devido a falhas de fabricação, e não por má utilização e uso inadequado sob efeito de instalação inadequada doaparelho.

1. A garantia que cobre defeitos de fabricação e defeitos de material declina:

- aquando da intervenção ou alterações efetuadas por pessoal não autorizado no aparelho e instalação;
- por danos causados pelo transporte ou por causas não imputáveis aofabricante;
- por instalação incorreta;
- pela ligação e conexões eléctricas incorretas;
- pela ausência de manutenção periódica não realizada;
- por danos causados por causas naturais (relâmpagos, inundações, etc.);
- pela utilização e manutenção incorreta do funcionamento de todo o aparelho;
- para eventual utilização com uma carga de combustível excessivo;
- causa de degradação de alguns componentes e de todo o produto

2. A substituição completa da máquina só pode ter lugar na sequência da decisão inquestionável do fabricante em casos especiais.

3. A Empresa, declina toda e qualquer responsabilidade por danos que possam resultar, direta ou indiretamente, de pessoas, coisas ou animais como consequências do incumprimento das instruções do Livro ou Manual de instruções e Instalação, e em particular, da ausência das indicações de utilização e manutenção do aparelho.

LIMITAÇÕES DE GARANTIA

A garantia limitada cobre defeitos de fabricação, desde que o produto não tenha sido danificado por uso impróprio, manipulação incorreta, conexão incorreta, alforria e erros de instalação.

Os seguintes componentes são cobertos por uma garantia de 12 meses:

- braseiro de combustão;
- la resistenza (se presente);

Não estão cobertos pela garantia:

- o vidro da porta;
- junta geral e porta de fibra;
- pintura;
- azulejos (se presente);
- O telecomando (se presente);
- Ladosinternos;
- As grades do fogão;
- Espalhador de chamas (se presente);
- Materiais refratários (se presente);
- Puxadores e/ou maçanetas;
- Todas as partes removíveis;
- Qualquer dano causado por instalação inadequada e/ou ausência por parte do consumidor no que respeita a normas de boa prática;
- Eventuais danos devidos a oscilações/sobretensões na tensão de rede, descargas indutivas/eletrostáticas ou provocadas por relâmpagos;

São excluídos da presente garantia todos os maus funcionamentos e/ou danos ao aparelho que possam ocorrer devidos às seguintes causas:

- Os danos causados pelo transporte e/ou movimentação
- todas as partes que possam resultar defeituosas por causa de negligência ou descuido no uso, manutenção incorreta, instalação não conforme como o quanto especificado pelo produtor (consultar sempre o manual de instalação e uso fornecido com o aparelho)
- dimensionamento incorreto em relação ao uso ou defeitos na instalação ou falta de aplicação de providências necessárias para garantir a execução conforme as regras a esse respeito
- sobreaquecimento impróprio do aparelho, ou seja, a utilização de combustíveis não conformes aos tipos e às quantidades indicadas nas instruções fornecidas
- posteriores danos causados por intervenções incorretas pelo próprio utilizador na tentativa de remediar a avaria inicial
- agravo dos danos causados por posterior utilização do aparelho por parte do utilizador após a ocorrência do defeito
- na presença de caldeira com possíveis corrosões, incrustações ou roturas provocadas por correntes
- vagantes, condensações, agressividade ou acidez da água, tratamentos desincrustantes efetuados de forma imprópria, falta de água, depósitos de lamas ou calcário
- ineficiência da parte final externa das chaminés ou partes da instalação da qual o aparelho depende
- danos causados por alterações no aparelho, agentes atmosféricos, calamidades naturais, atos de vandalismo, incêndios, defeitos da instalação elétrica e/ou hidráulica.
- A falta de execução da manutenção anual da estufa, por parte de um técnico autorizado ou por pessoal qualificado, leva à perda da garantia.

cod. 001279

As imagens são meramente indicativas e podem não corresponder à realidade do produto.
As imagens são apenas exemplos e são necessárias para entender como o produto funciona.